ENGINEERING
TOMORROW

Datablad

Zoneventiler
AMZ 112, AMZ 113

Beskrivelse

ON/OFF-zoneventiltyper AMZ 112 og AMZ 113 anvendes typisk i forbindelse med:
- Kommercielle centralvarmeapplikationer
- Solenergianlæg
- HVAC
- Prioritetsstyring af varmtvandsforsyning og -opvarmning (fordelerfunktion)
- Prioritetsstyring af kedelanlæg og anlæg til fast brændstof (fordelerfunktion)

ON/OFF-zoneventilerne kan anvendes sammen med de fleste Danfoss-rumtermostater, især af typen RET 230 (kontakt med enkelt pol) og programmerbare rumtermostater af typen RET 1000/2000. Der er andre kompatible rumtermostater tilgængelige.
Se www.danfoss.com for yderligere oplysninger

Funktioner:
- Angivelse af faktisk ventilposition
- Lysdiode-angivelse af omdrejningsretning
- Manuel ventildrejetilstand aktiveret af en permanent kobling
- Ingen skader i tilfælde af ventilblokering
- Støjsvag og pålidelig drift
- Vedligeholdelsesfri
- Integreret hjælpekontakt
- Lysdiode-angivelse af aktiveret hjælpekontakt.

Tekniske data:
- Forsyningsspænding:
  - 230 V AC, 50/60 Hz
  - 24 V AC, 50/60 Hz
- Drejevinkel 90°
- Motorhastighed; – AMZ 112
  - DN 15-20: 30 sek. / 90°
  - DN 25-50: 60 sek. / 90 °
- Motorhastighed; – AMZ 113
  - DN 15: 30 sek. / 90°
  - DN 20-32: 60 sek. / 90 °
- Styresignal: 2-punkts

Bestilling

AMZ 112 2-portsventil/-motor

DN	k_{vs} (m^3/h)	Tilslut.	Reguleringstype	Best.nr.	VVS-nr.	Best.nr.	VVS-nr.
				230 V		24 V	
20	28	Cu-Cu 22	2-punkts	-		**082G5427**	**46 1090.506**
15	17	R_p ½		**082G5406**	**46 1090.304**	**082G5400**	**46 1090.404**
20	28	R_p ¾		**082G5407**	**46 1090.306**	**082G5401**	**46 1090.406**
25	39	R_p 1		**082G5408**	**46 1090.308**	**082G5402**	**46 1090.408**
32	84	R_p 1¼		**082G5409**	**46 1090.310**	**082G5403**	**46 1090.410**
40	156	R_p 1½		**082G5410**	**46 1090.311**	**082G5404**	**46 1090.411**
50	243	R_p 2		**082G5411**	**46 1090.312**	**082G5405**	**46 1090.412**

AMZ 113 3-portsventil/-motor

DN	k_{vs} (m^3/h)	Tilslutning	Reguleringstype	Best.nr.	VVS-nr.	Best.nr.	VVS-nr.
				230 V		24 V	
15	4,3	R_p ½	2-punkts	**082G5418**	**46 1091.304**	**082G5412**	**46 1091.404**
20	8,3	R_p ¾		**082G5419**	**46 1091.306**	**082G5413**	**46 1091.406**
25	13	R_p 1		**082G5420**	**46 1091.308**	**082G5414**	**46 1091.408**
32	21	R_p 1¼		**082G5421**	**46 1091.310**	**082G5415**	**46 1091.410**

Tilbehør

Type	Best.nr.
AUX kontaktring AMZ	**082G1635**
Tilslutningsboks 24 V	**082G1636**
Udskiftningsmotor AMZ 112/113 24 V 15 Nm	**082G1637**
Udskiftningsmotor AMZ 112/113 230 V 15 Nm	**082G1638**
Koblingssæt til AMZ 112/113	**082G1639**

Tekniske data

Motor

Forsyningsspænding	2-punkts	V	24 AC eller 230 AC
Effektforbrug		VA	AMZ 112: 2,5
			AMZ 113: 3,5
Frekvens		Hz	50/60
Hastighed [1)]	2-punkts	sek./90°	15/60
Reguleringstype			2-punkts
Driftsmoment		Nm	5, 10, 15
Drejevinkel			90°
Hjælpekontakt			indstillelig 0–90°
Hjælpekontakt, maks. belastning		A	6 (24 V AC, 230 V AC)
Maks. medietemperatur		°C	110
Omgivelsestemperatur		°C	0 … 50
Opbevarings- og transporttemperatur		°C	–10 … 80
Beskyttelsesklasse			II i henhold til EN 60730-1
Kapslingsklasse			IP42 i henhold til EN 60529
Vægt	– AMZ 112	g	728
	– AMZ 113	g	906
Farve/materiale			mørkegrå/PC
CE-mærkning i henhold til standarder			Lavspændingsdirektivet 2006/95/EF EMC-direktivet 2004/108/EF RoHS II: 2011/65/EU Anvendte standarder: EN 60730-1, EN 60730-2-14

[1)] 5 Nm er 30 sek./90°; 10, 15 Nm er 60 sek./90°

Ventil AMZ 112

DN		**15**	**20**	**25**	**32**	**40**	**50**
Nominelt tryk	PN	40				25	
Flow (k_{vs})	m³/h	17	28	39	84	156	243
Ventilens karakteristik		Logaritmisk					
Medietemperatur	°C	2 … 130 (motor maks. 110)					
Medie		Vand, glykol ≤50 %, luft, ikke-aggressive væsker					
Maks. drift Δp	bar	6					
Læktab		i henhold til UNI EN331 (<20cc/h)					
Ventilhals		ISO 5211					
Tilslutning		Indvendigt gevind Rp ISO 7/1					
Certificeringer og standarder		CE-PED – CSA – GOST					
Materialer							
Anboringshus		CW 617 N UNI EN 12165					
Kugle, spindel		CW 614 N UNI EN 12164					
Antifriktionsring		PTFE					

Ventil AMZ 113

DN		**15**	**20**	**25**	**32**
Nominelt tryk	PN	40			
Flow (k_{vs})	m³/h	4,3	8,3	13	21
Medietemperatur	°C	2 … 130 (motor maks. 110)			
Medie		Vand, glykol ≤50 %, luft, ikke-aggressive væsker			
Maks. drift Δp	bar	6			
Læktab		i henhold til UNI EN331 (<20cc/h)			
Ventilhals		ISO 5211			
Tilslutning		Indvendigt gevind Rp ISO 7/1			
Certificeringer og standarder		CE-PED – CSA – GOST			
Materialer					
Anboringshus		CW 617 N UNI EN 12165			
Kugle, spindel		CW 614 N UNI EN 12164			
Antifriktionsring		PTFE			

© Danfoss | 2021.08

Applikationsprincipper

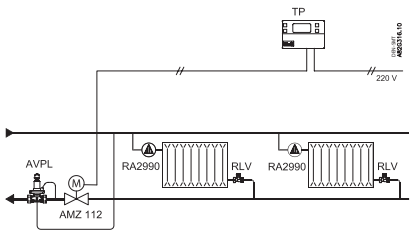

ON/OFF-regulering af radiator-, gulvvarme- og zonesystemer (natsænkning).

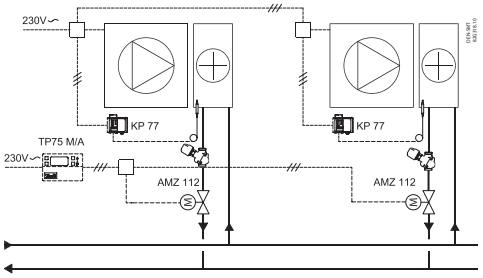

ON/OFF-styring af en eller flere varmeenheder/ overflader.

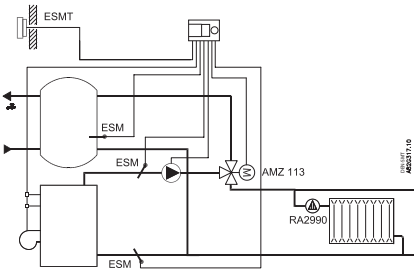

Prioritetsstyring af varmtvandsforsyning og -opvarmning – fordelerfunktion.

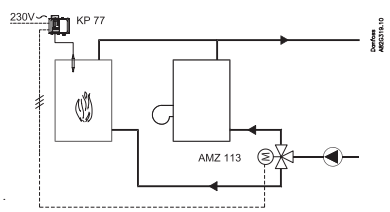

Prioritetsstyring af kedelanlæg og anlæg til fast brændstof – fordelerfunktion.

Monteringspositioner

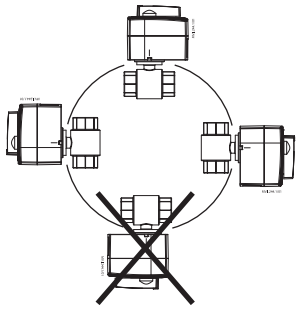

Hydraulisk installation

Anbefalet installation af den elektriske motorkugleventil

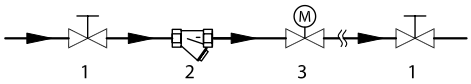

1. Kugleventil
2. Filter
3. AMZ

Manuel overstyring

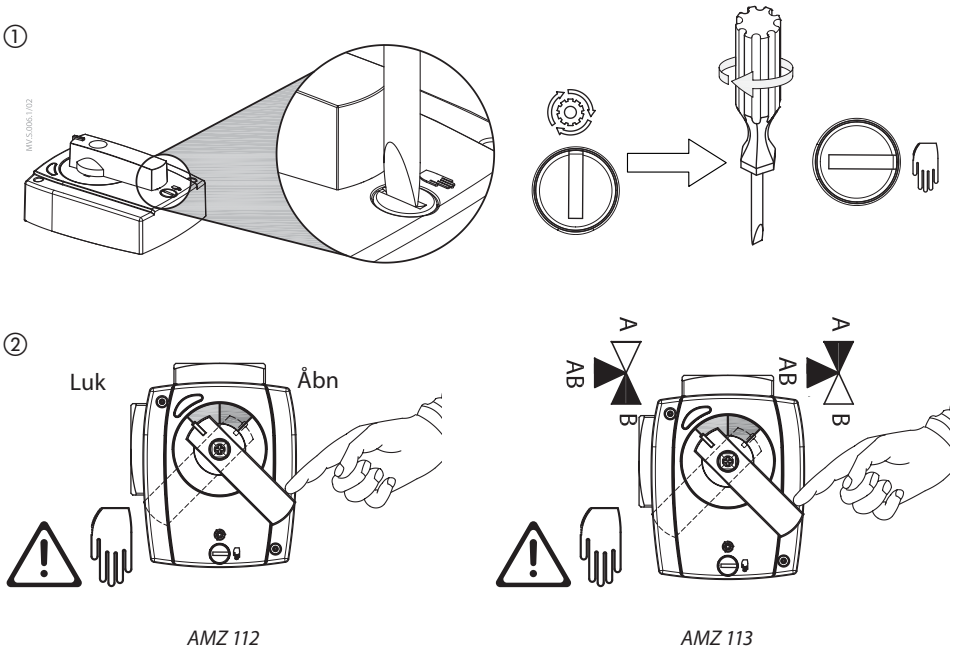

AMZ 112 *AMZ 113*

Lysdiodesignalering

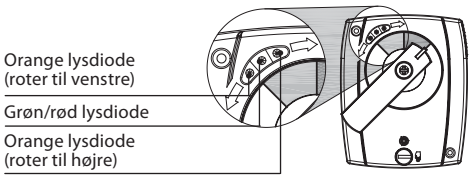

AMZ 112/113

Lysdiodefarve	2-punkts (AMZ 112/113)
Orange	Rotation mod venstre/højre
Grøn	/
Rød	Aktivering af hjælpekontakt

El-tilslutninger

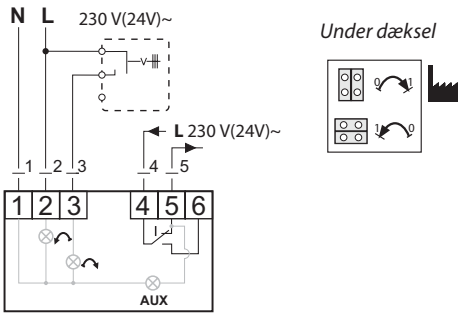

2-punkts/2-punkts + kontakt

Direkte/omvendt funktion

Jumper	El-tilslutninger	Åben port
DIR	L = 2	AB-B
	L = 2 og 3	AB-A
OMV	L = 2	
	L = 2 og 3	AB-B

© Danfoss | 2021.08

Mål

AMZ 112 – Kobberforbindelse

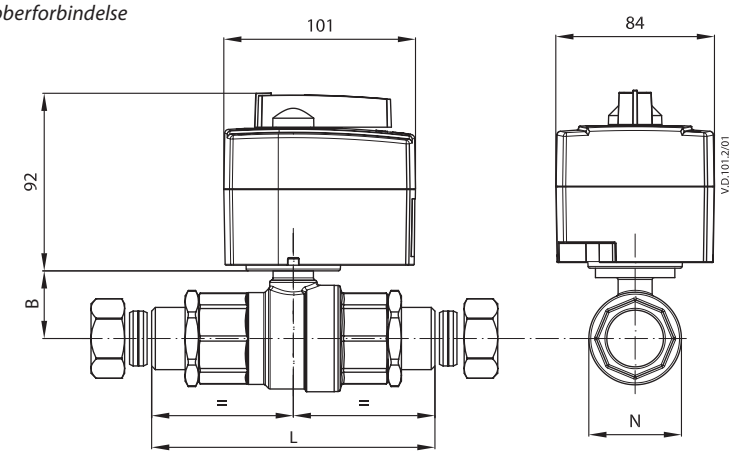

AMZ 112

DN	Tilslutning (G)	L	B	N
		mm		
20	Cu-Cu 22	111,5	33	37

AMZ 112

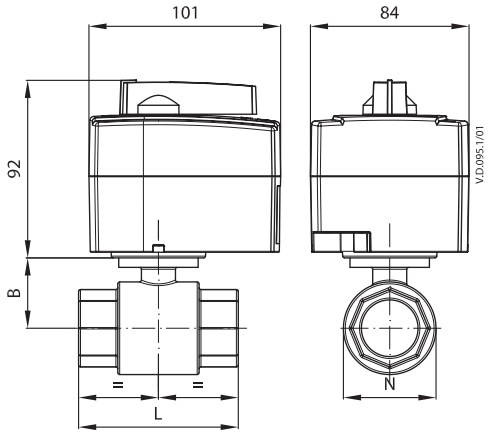

DN	Tilslutning (G)	L	B	N
		mm		
15	½″	61	29,4	37
20	¾″	69,5	33	37
25	1″	84,5	37,2	42
32	1¼″	98,5	47,5	42
40	1½″	110	53	42
50	2″	130	64	48

Mål (*fortsat*)

– AMZ 113

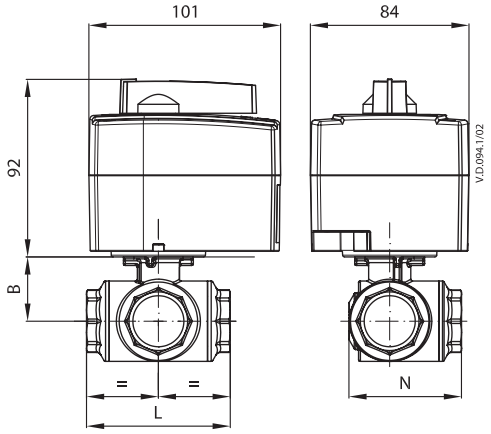

DN	Tilslutning (G)	L	B	N
		mm		
15	½″	64,5	38	49,5
20	¾″	78	42	59,5
25	1″	97	46,5	74,5
32	1¼″	118	61,25	95,5

© Danfoss | 2021.08

Danfoss A/S
Climate Solutions, Salg Denmark • danfoss.dk • +45 6991 8080 • kundeservice.dk@danfoss.com

Enhver produktinformation, herunder, men ikke begrænset til, information om valg af produkter, deres applikation eller brug, produktdesign, vægt, dimensioner, kapacitet eller andre tekniske data i kataloger, beskrivelser, prospekter, annoncer m.v., og uanset om informationen er givet i skrift, mundtligt, elektronisk, online eller via download, er at betragte som orienterende, og er kun forpligtende i det omfang, Danfoss udtrykkeligt henviser hertil i tilbud eller ordrebekræftelse. Danfoss påtager sig intet ansvar for mulige fejl i kataloger, brochurer, videoer og andet materiale. Danfoss forbeholder sig ret til uden varsel at foretage ændringer i sine produkter, såfremt dette kan ske uden væsentligt at ændre produkternes form eller funktion. Alle varemærker i dette materiale tilhører Danfoss A/S eller selskaber i Danfoss-koncernen. Danfoss og alle Danfoss logoer er varemærker tilhørende Danfoss A/S. Alle rettigheder forbeholdes.

 © Danfoss | DCS-S/SI | 2021.08