GROHE PROFESSIONAL | ESSENCE
ETGREBS HÅNDVASKARMATUR 1/2", M-STØRRELSE

Article No: **23462DL1**
EAN Code: **4005176426063**
Date: **Oct 13. 2026**

PRODUCT INFORMATION

- Ethulsmontage
- metalgreb
- **GROHE SilkMove** 28mm keramisk patron
- med temperaturbegrænser
- **GROHE LongLife** finish
- **AquaCalibrator**
- Maksimal vandgennemstrømning (ved 3 bar): 5,7 l/min
- **GROHE Aquaguide** justerbar mousseur
- **FastFixation** Plus installationssystem
- svingbart udløb med mousseur og udsvingsbegrænser
- løftestang med bundventil 1 1/4"
- Fleksible tilslutningsslanger 3/8"
- min. tryk 1,0 bar

© GROHE AG

GROHE PROFESSIONAL | ESSENCE
ETGREBS HÅNDVASKARMATUR 1/2", M-STØRRELSE

TECHNICAL DATA

Overfladefinish	**Børstet**
Type afløbssæt	**Pop-up afløbssæt (løftestang)**
Installationstype	**Bordmonteret**
Håndtagets placering	**Side**
Vandhanestørrelse	**M**
Afløbssættets størrelse	**1 1/4"**
Størrelse på patron (mm eller tommer)	**28**

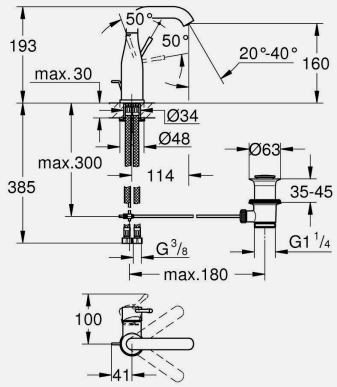

FLOW PROPERTIES

Gennemstrømning ved 3 bar (l) **5**

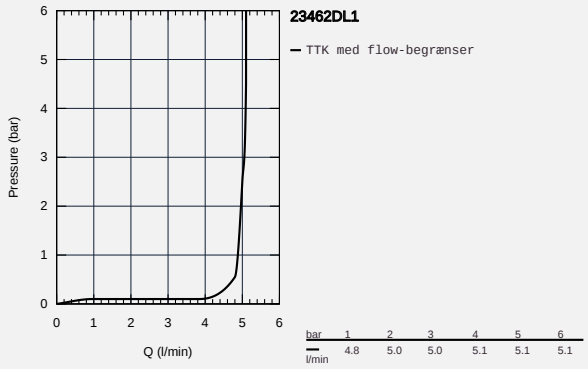

SPARE PARTS
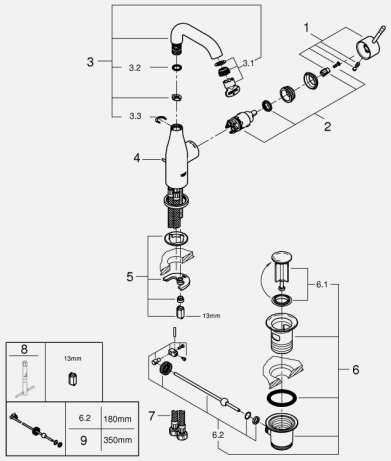
1 Greb (order no. 46919DL0)
2 Patron (order no. 46580000)
3 Rørudløb (order no. 13373DL0)
3.1 Perlator (order no. 48270000)
3.2 O-ring (order no. 0128500M)
3.3 Låsering (order no. 4826600M)
4 lift rod (order no. 46739DL0)
5 Monteringsæt til Zedra / Minta (order no. 46645000)
6 Afløbsgarniture 1 1/4" (order no. 28910DL0)
6.1 Prop (order no. 07182DL0)
6.2 Kuglestang (order no. 07052000)
7 Trykslange (order no. 46255000)
8 Montagenøgle til håndvask-, bidet - og batterier (order no. 19017000)
9 Kuglestang (order no. 07341000)