Quality of life since 1825

Sensoric 1.0 håndvaskarmatur

Mat sort, blyfri, armatur med sensor

Produktegenskaber

SENSORSTYRET ARMATUR

BLYFRI

LEAD FREE <0.1%

- Sensor, der sparer vand og energi
- Indeholder mindre end 0,1 % bly
- Justerbar komforttemperatur

Artikel nummer

VVS-nr.	Art-nr.	EAN
704354111	GB4121888153	7391530082820

Emballage

Længde: 350 mm | Bredde: 300 mm | Højde: 85 mm
Vægt: 1.74 kg
Antal i emballage: 1 st

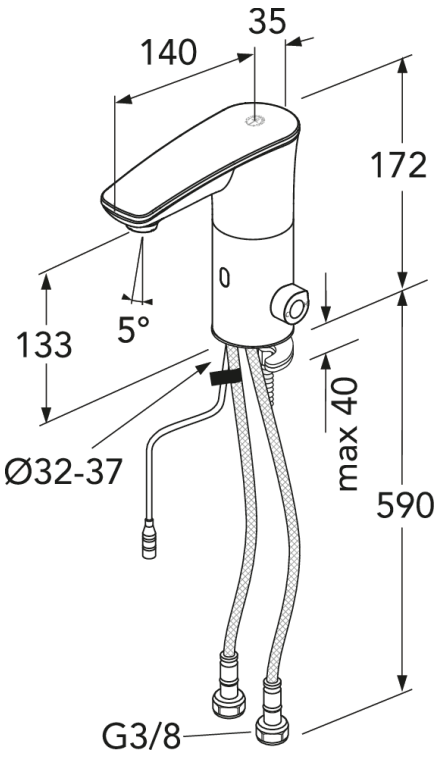

Montering & Rengøring

Før installation skal ledningerne være skyllet rene frem til blandingsbatteriet. Blandingsbatteriet tilsluttes med koldtvandsledningen til højre og varmtvandsledningen til venstre. Vandtryk: maks. 1000 kPa, min. 50 kPa. Varmtvandstemperatur: maks. 70 °C, min. 45 °C. Vi påtager os intet ansvar for fejl, som er opstået på grund af forkert montering.

Energimærkning og certificeringer

CERTIFIERING KONTROLL 1002 RI. SE

STF

Denna produkt är anpassad till Branschregler Säker Vatteninstallation 2021:1. Leverantören garanterar produktens funktion om branschreglerna och monteringsanvisningarna följs.

SundaHus

PRODUKTSERTIFIKAT SINTEF Certification

EU Taxonomy 7.1 & 7.2 CONFORMITY

Teknisk information

- Max. tap capacity (at 300 kPa): 0,032 l/s
- Tilslutningsdimension: 3/8

Reservedele

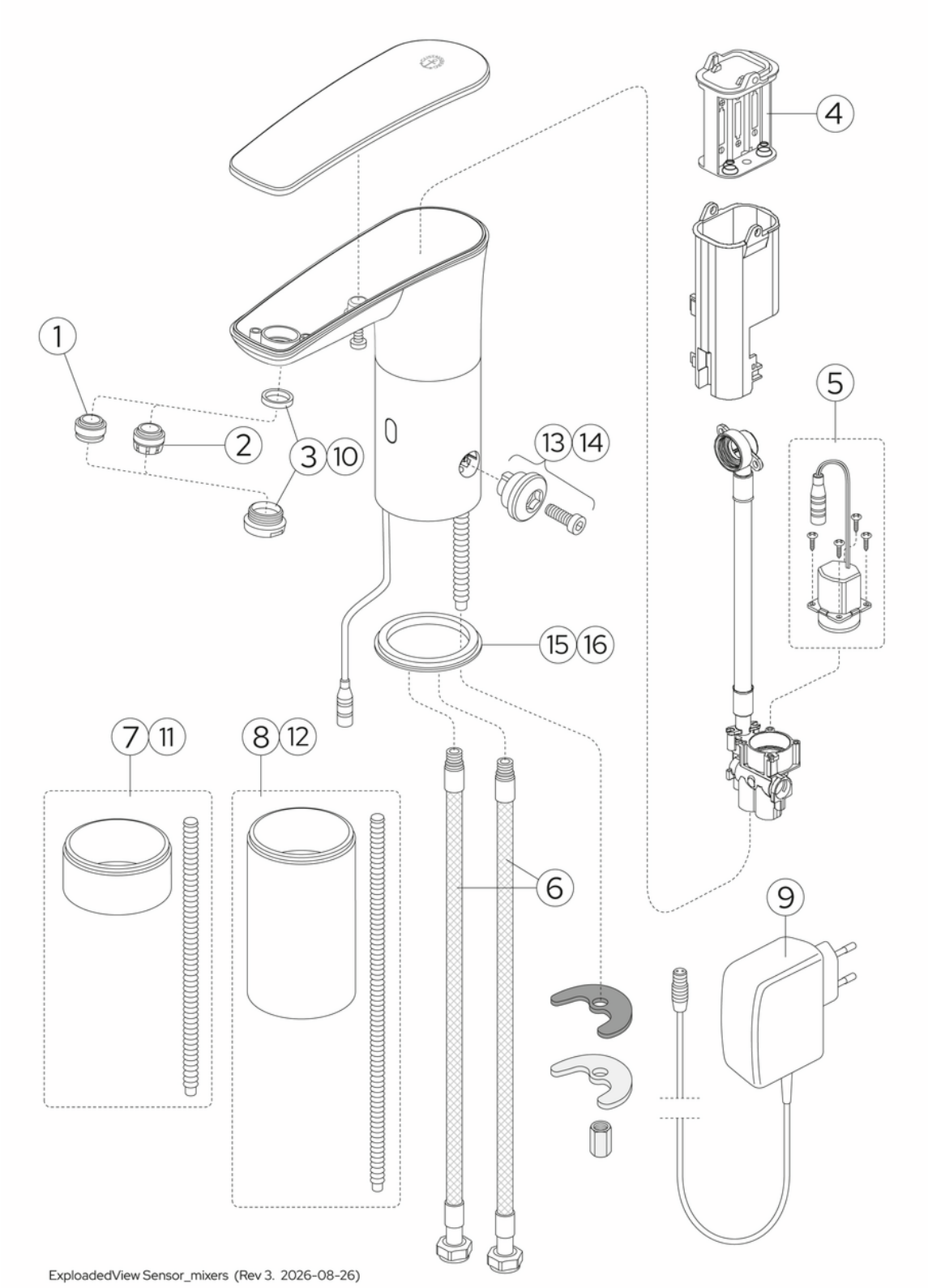

Nr.	Produkt	VVS-nr.	Art-nr.
1		704359919	GB4165033901
2		704359918	GB4165033801
3		704359904	GB4165033701
4		704359970	GB4165033501
5		704359960	GB4165033601
6		704359950	GB4165033302
7		704359804	GB4165034101
8		704359814	GB4165034201
9		704359980	GB4165034001
10	Strålesamlerring, mat sort	704359911	GB416503370153
11	Sensoric 1.0 afstandsring	704359811	GB416503410153
12	Sensoric 1.0 afstandsring	704359821	GB416503420153
13			GB4165075801
14			GB416507580153
15			GB4165075901
16		704359989	GB4165059801

GUSTAVSBERG/

FLOW CHART/

Sensor Mixer Sensoric 1.0

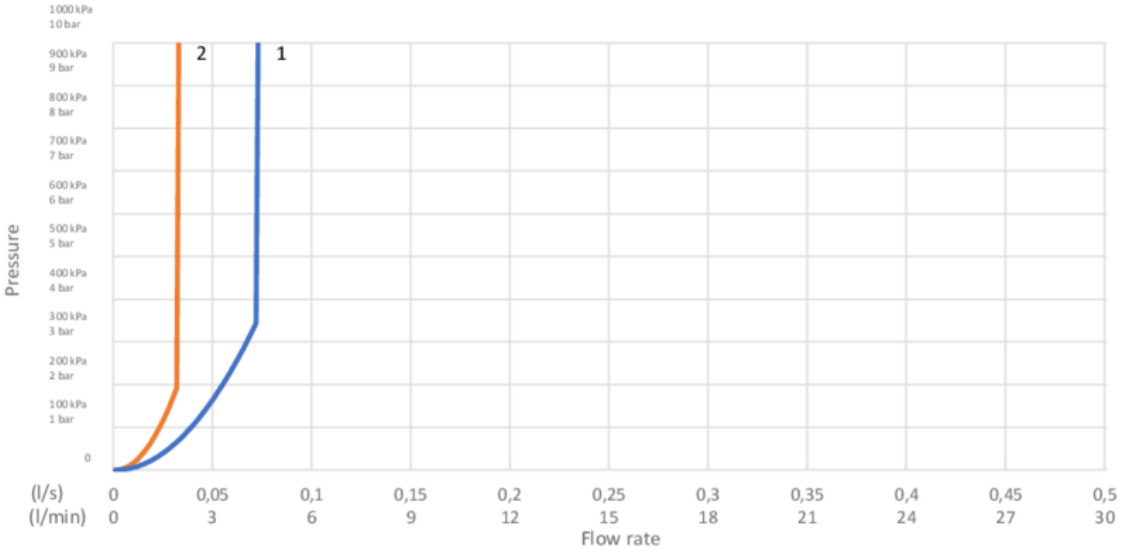

1. GB41218881 (4,3 l/min)
2. GB41218881 (1,9 l/min)

1. GB41218881 (4,3 l/min)		2. GB41218881 (1,9 l/min)	
- Flow rate at 300 kPa:	0,066 l/s	- Flow rate at 300 kPa:	0,032 l/S
- Pressure at flow 0,1 l/s:	N/A	- Pressure at flow 0,1 l/s:	N/A
- Pressure at flow 0,2 l/s:	N/A	- Pressure at flow 0,2 l/s:	N/A
- Pressure at flow 0,33 l/s:	N/A	- Pressure at flow 0,33 l/s:	N/A

Rev, 1, 2022-07-04 Gustavsberg Labb

Villeroy & Boch Gustavsberg AB / Box 400, 134 29 Gustavsberg / Phone +46 (0)8-570 391 00 / www.gustavsberg.com / info@gustavsberg.com