GROHE PROFESSIONAL | EUPHORIA 310
BRUSESYSTEM MED TERMOSTAT TIL VÆGMONTERING

Article No: **26075A00**
EAN Code: **4005176425387**
Date: **Oct 13. 2026**

PRODUCT INFORMATION

- Bestående af:
- vandret svingbar **450 mm brusearm**
- termostat med Aquadimmer-funktion
- muliggør skift mellem:
- Rainshower Cosmopolitan 310 hovedbruser i metal
- stråletype: Rain
- maksimal vandflow (ved 3 bar): 13,5 l/min
- med kugleled
- vridningsvinkel ± 15°
- håndbruser Euphoria 110 Massage
- spraymønstre: Rain, Massage, SmartRain
- maksimal vandflow (ved 3 bar): 11,5 l/min
- glideelementets højde er justerbart
- Silverflex bruseslange 1.750 mm 1/2" x 1/2" (28 388)
- Maksimal systemgennemstrømning (ved 3 bar): 13,5 l/min
- min. gennemløb 5 l/min.
- **GROHE TurboStat** kompakt termostatelement
- med **GROHE SafeStop** ved 38° C
- **GROHE SafeStop Plus** valgfri temperaturbegrænser på 43°C inkluderet
- **GROHE MetalGrip** ergonomisk formet metal håndtag
- **GROHE DreamSpray** perfekt spraymønster
- **GROHE LongLife** finish
- **GROHE SprayDimmer** (trinløs reduktion af vandgennemstrømning)
- **Indre vandveje** - indre vandveje beskytter overflader
- **GROHE SpeedClean** antikalksystem
- **TwistStop** for at undgå snoede bruseslanger
- kan anvendes til gennemstrømsvarmer fra 18 kW/h
- valgfri opgradering: **GROHE EasyReach** bakke (26 362)

© GROHE AG

GROHE PROFESSIONAL | EUPHORIA 310
BRUSESYSTEM MED TERMOSTAT TIL VÆGMONTERING

TECHNICAL DATA

Overfladefinish	**Poleret**
Installationstype	**Frembygget montage**
Antal spraytyper	**3 sprays**
Antal sprayfunktioner for hovedbruser	**1 spray**
Form på hovedbruser	**Rund**
Diameter hovedbruser (mm)	**310**
Længde på bruseslange (mm)	**1750**
Center afstand	**150 mm**
Typer af S-forskruninger	**Med S-forskruninger**

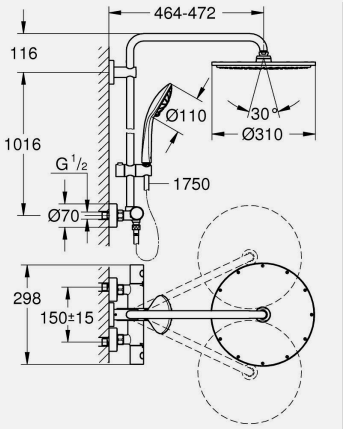

FLOW PROPERTIES

Gennemstrømning ved 3 bar (l)	**13.5**
Gennemstrømning ved 3 bar (l) - håndbruser	**11.5**
Gennemstrømning ved 3 bar (l) - hovedbruser	**13.5**

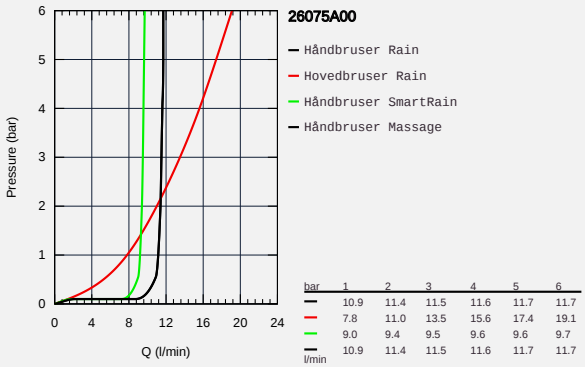

PART OF LIXIL

SPARE PARTS

1 Greb 1/2" (order no. 47984A00)
1.1 cap (order no. 64585A0M)
2 Befæstigelsesring (order no. 47743000)
3 Termostat compact patron 1/2" (order no. 47439000)
4 lyddæmper (order no. 47398000)
5 Foringsrør til ny GroheTherm (order no. 47751000)
6 Aquadimmer (order no. 12433000)
6.1 O-ring (order no. 0305600M)
7 Kontraventil til termostatbatterier (order no. 47189A00)
7.1 Snavssamler (order no. 0726400M)
7.2 Kontraventil til termostatbatterier (order no. 08565000)
7.3 O-ring Ø17 x Ø2 (order no. 0305500M)
8 s-union (order no. 12662A00)
9 Kontraventil til termostatbatterier (order no. 08565000)
10 Glideelement (order no. 12140A00)
11 Si til håndbruser (order no. 0700200M)
12 Spare part set (order no. 45933000)
13 Bruserstangsholder (order no. 48279A00)
15 Topnøgle (order no. 19332000)
16 GROHE TurboStat patron 1/2" (order no. 47175000)
17 Specialnøgle (order no. 19377000)