NRF 3401801

Purus Line Twist 600 er et designsluk med 75 mm sideutløp for innstallasjon i trebjelkelag eller betong. Sluket leveres som en komplett pakke med helstøpt slukpotte, skrudd klemring i rustfritt stål, rist og ramme, hårsil, monteringssett og NOOD-vannlås. Kan monteres helt inntil vegg.

NRF 3401818

Purus Line Twist 700 er et designsluk med 75 mm sideutløp for innstallasjon i trebjelkelag eller betong. Sluket leveres som en komplett pakke med helstøpt slukpotte, skrudd klemring i rustfritt stål, rist og ramme, hårsil, monteringssett og NOOD-vannlås. Kan monteres helt inntil vegg.

NRF 3401837

Purus Line Twist 800 er et designsluk med 75 mm sideutløp for innstallasjon i trebjelkelag eller betong. Sluket leveres som en komplett pakke med helstøpt slukpotte, skrudd klemring i rustfritt stål, rist og ramme, hårsil, monteringssett og NOOD-vannlås. Kan monteres helt inntil vegg.

NRF 3401856

Purus Line Twist 900 er et designsluk med 75 mm sideutløp for innstallasjon i trebjelkelag eller betong. Sluket leveres som en komplett pakke med helstøpt

slukpotte, skrudd klemring i rustfritt stål, rist og ramme, hårsil, monteringssett og NOOD-vannlås. Kan monteres helt inntil vegg.

NRF 3401875

Purus Line Twist 1000 er et designsluk med 75 mm sideutløp for innstallasjon i trebjelkelag eller betong. Sluket leveres som en komplett pakke med helstøpt slukpotte, skrudd klemring i rustfritt stål, rist og ramme, hårsil, monteringssett og NOOD-vannlås. Kan monteres helt inntil vegg.

NRF 3401986

Purus Line Twist 1200 er et designsluk med 75 mm sideutløp for innstallasjon i trebjelkelag eller betong. Sluket levers som en komplett pakke med helstøpt slukpotte, skrudd klemring i rustfritt stål, rist og ramme for flis, hårsil, monteringssett og NOOD-vannlås. Kan monteres helt inntil vegg.

Spesifikasjoner

NRF nummer	3401801
Dimensjon	Ø75 mm
Funksjon	Sideutløp
Gulvdekke	Fliser
Gulvkonstruksjon	Betong/tre
Materiale	ABS, PP, Rustfritt stål 1.4301

Størrelse	600
Trykk Strømningstemp	0,8 l/s
Vare farge	Grå
Versjon	Med ramme og rist

NRF nummer	3401818
Dimensjon	Ø75 mm
Funksjon	Sideutløp
Gulvdekke	Fliser
Gulvkonstruksjon	Betong/tre
Materiale	ABS, PP, Rustfritt stål 1.4301
Størrelse	700
Trykk Strømningstemp	0,8 l/s
Vare farge	Grå
Versjon	Med ramme og rist

NRF nummer	3401837
Dimensjon	Ø75 mm
Funksjon	Sideutløp
Gulvdekke	Fliser
Gulvkonstruksjon	Betong/tre

Materiale	ABS, PP, Rustfritt stål 1.4301
Størrelse	800
Trykk Strømningstemp	0,8 l/s
Vare farge	Grå
Versjon	Med ramme og rist

NRF nummer	3401856
Dimensjon	Ø75 mm
Funksjon	Sideutløp
Gulvdekke	Fliser
Gulvkonstruksjon	Betong/tre
Materiale	ABS, PP, Rustfritt stål 1.4301
Størrelse	900
Trykk Strømningstemp	0,8 l/s
Vare farge	Grå
Versjon	Med ramme og rist

NRF nummer	3401875
Dimensjon	Ø75 mm
Funksjon	Sideutløp
Gulvdekke	Fliser

Gulvkonstruksjon	Betong/tre
Materiale	ABS, PP, Rustfritt stål 1.4301
Størrelse	1000
Trykk Strømningstemp	0,8 l/s
Vare farge	Grå
Versjon	Med ramme og rist

NRF nummer	3401986
Dimensjon	Ø75 mm
Funksjon	Sideutløp
Gulvdekke	Fliser
Gulvkonstruksjon	Betong/tre
Materiale	ABS, PP, Rustfritt stål 1.4301
Størrelse	1200
Trykk Strømningstemp	0,8 l/s
Vare farge	Grå
Versjon	Med ramme og rist

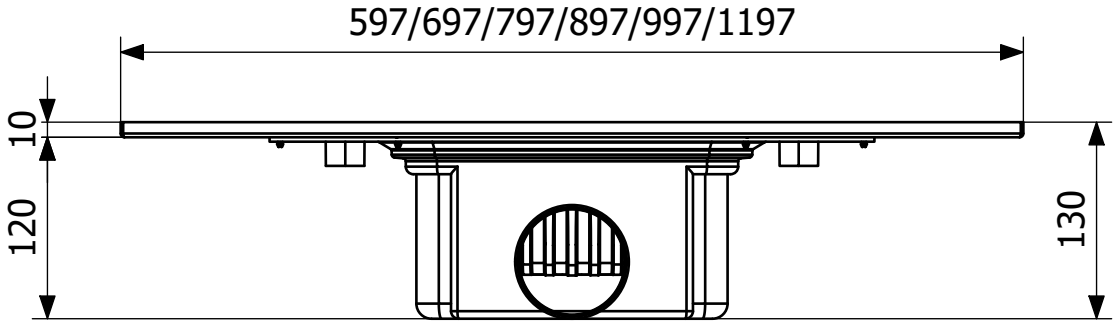
597/697/797/897/997/1197
10
120
130

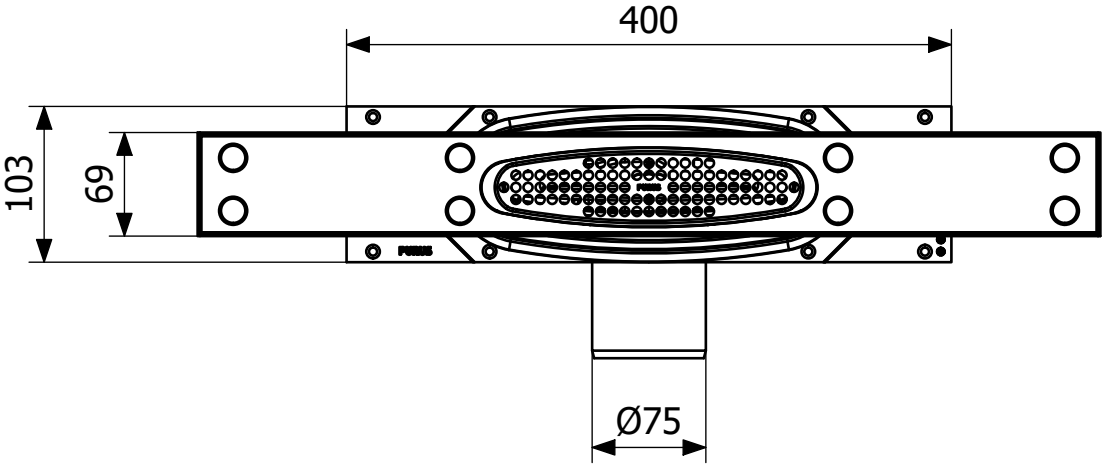
400
103
69
Ø75