NRF 3401809

Purus Line Tile Insert 600 er et designsluk med 75 mm sideutløp for innstallasjon i trebjelkelag eller betong. Sluket leveres som en komplett pakke med helstøpt slukpotte, skrudd klemring i rustfritt stål, rist og ramme for flis, hårsil, monteringssett og NOOD-vannlås. Kan monteres helt inntil vegg.

NRF 3401827

Purus Line Tile Insert 700 er et designsluk med 75 mm sideutløp for innstallasjon i trebjelkelag eller betong. Sluket leveres som en komplett pakke med helstøpt slukpotte, skrudd klemring i rustfritt stål, rist og ramme for flis, hårsil, monteringssett og NOOD-vannlås. Kan monteres helt inntil vegg.

NRF 3401847

Purus Line Tile Insert 800 er et designsluk med 75 mm sideutløp for innstallasjon i trebjelkelag eller betong. Sluket leveres som en komplett pakke med helstøpt slukpotte, skrudd klemring i rustfritt stål, rist og ramme for flis, hårsil, monteringssett og NOOD-vannlås. Kan monteres helt inntil vegg.

NRF 3401865

Purus Line Tile Insert 900 er et designsluk med 75 mm sideutløp for innstallasjon i trebjelkelag eller betong. Sluket leveres som en komplett pakke med helstøpt

slukpotte, skrudd klemring i rustfritt stål, rist og ramme for flis, hårsil, monteringssett og NOOD-vannlås. Kan monteres helt inntil vegg.

NRF 3401884

Purus Line Tile Insert 1000 er et designsluk med 75 mm sideutløp for innstallasjon i trebjelkelag eller betong. Sluket leveres som en komplett pakke med helstøpt slukpotte, skrudd klemring i rustfritt stål, rist og ramme for flis, hårsil, monteringssett og NOOD-vannlås. Kan monteres helt inntil vegg.

Spesifikasjoner

NRF nummer	3401809
Dimensjon	Ø75 mm
Funksjon	Sideutløp
Gulvdekke	Fliser
Gulvkonstruksjon	Betong/tre
Materiale	ABS, PP, Rustfritt stål 1.4301, Tre
Størrelse	600
Trykk Strømningstemp	0,8 l/s
Vare farge	Grå
Versjon	Med ramme og rist

NRF nummer	3401827

Dimensjon	Ø75 mm
Funksjon	Sideutløp
Gulvdekke	Fliser
Gulvkonstruksjon	Betong/tre
Materiale	ABS, PP, Rustfritt stål 1.4301, Tre
Størrelse	700
Trykk Strømningstemp	0,8 l/s
Vare farge	Grå
Versjon	Med ramme og rist

NRF nummer	3401847
Dimensjon	Ø75 mm
Funksjon	Sideutløp
Gulvdekke	Fliser
Gulvkonstruksjon	Betong/tre
Materiale	ABS, PP, Rustfritt stål 1.4301, Tre
Størrelse	800
Trykk Strømningstemp	0,8 l/s
Vare farge	Grå
Versjon	Med ramme og rist

NRF nummer	3401865
Dimensjon	Ø75 mm
Funksjon	Sideutløp
Gulvdekke	Fliser
Gulvkonstruksjon	Betong/tre
Materiale	ABS, PP, Rustfritt stål 1.4301, Tre
Størrelse	900
Trykk Strømningstemp	0,8 l/s
Vare farge	Grå
Versjon	Med ramme og rist

NRF nummer	3401884
Dimensjon	Ø75 mm
Funksjon	Sideutløp
Gulvdekke	Fliser
Gulvkonstruksjon	Betong/tre
Materiale	ABS, PP, Rustfritt stål 1.4301, Tre
Størrelse	1000
Trykk Strømningstemp	0,8 l/s
Vare farge	Grå

Versjon	Med ramme og rist

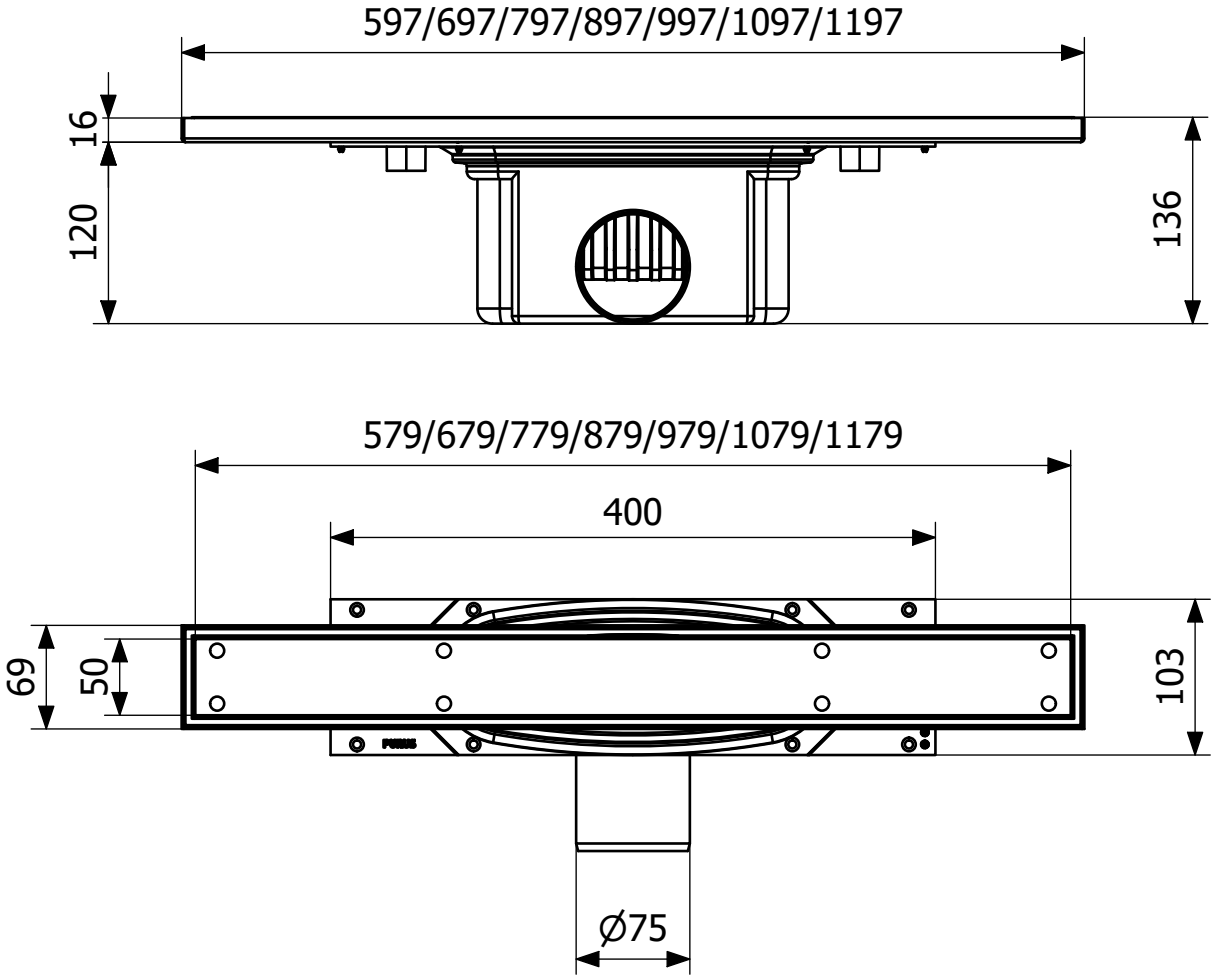
597/697/797/897/997/1097/1197
16
120
136
579/679/779/879/979/1079/1179
400
69
50
103
Ø75