STAY LONG | BORDLAMPE | SORT

2020445003



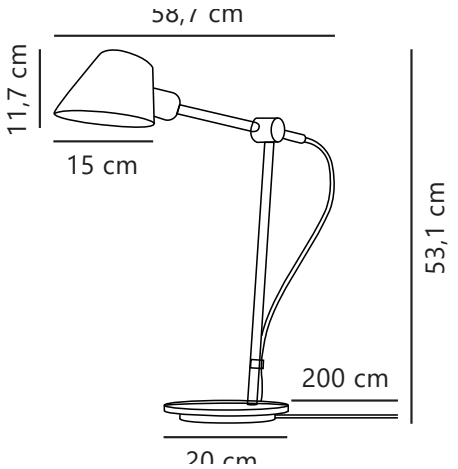

Artikkelnummer: 2020445003
EAN: 5704924000966

Farge: Sort
Primært materiale: Metal
Sekundært materiale: Aluminium
Kabelfarge: Sort
Kabellengde (cm): 250
Kabelens overflatemateriale: Tekstil
Kan kabelen byttes ut?: Nei

IP-grad: IP20
Pæresokkel: E27
Klasse (Klasse 1, Klasse 2, Klasse 3): Klasse 2 (Dobbelt isolert)
Parallellkobling: Nei
Bryter plassering: På lampen
Spenning (V): 220-240 Volt
Maksimal lysstyrke (W): 60
Høyde (cm): 53
Bredde (cm): 58.7
Rørdiameter (cm): 1.55
Skjermdiameter (cm): 15
Skjermhøyde (cm): 11.7

Lengde (cm): 58.7
Projeksjon (cm): 58.7
Tiltvinkel (°): 90
Svingvinkel (°): 350

Stk. per master box: 2
Høyde på salgseske (cm): 53
Bredde på salgseske (cm): 24
Dybde på salgseske (cm): 22
Volum i salgseske m³ : 0.028
Produktets nettovekt (kg): 2.7

Moderne, men tidløst design • Justerbart lampehode og arm • Lyser både oppover og nedover • På/av-knapp bak lampehodet • Perfekt som skrivebords-/arbeidslampe

Stay er designet av Maria Berntsen – og er en lampe som er både funksjonell og tidløs på samme tid. Skjermens skrå snitt skaper en åpen og pekende form som lar masse lys skinne gjennom. Det fleksible hodet og den svingbare armen gjør at du kan rette lyset i en bestemt retning og skape optimale lysforhold – du trenger bare løsne skruen og justere armen til du får det lyset du ønsker. Bryteren er dessuten plassert diskret bak lampehodet, noe som gjør det enkelt og greit å slå lyset av og på. Stay forener dermed stor fleksibilitet og et elegant utseende på en svært overbevisende måte.