EXPLORE LONG | VÆGLAMPE | HVID

2612481001



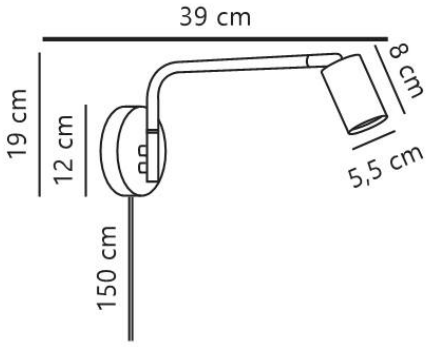

Varenummer: 2612481001
EAN-nummer: 5704924027222
TUN: 2530731

Farve: Hvid
Primært materiale: Metal
Sekundært materiale: Plast
Ledningens farve: Hvid
Ledningens længde (cm): 150
Ledningens overflademateriale: Plast

Kan ledningen udskiftes?: Ja

IP-vurdering: IP20
Pærefatning: GU10
Klasse (klasse 1, klasse 2, klasse 3): Klasse 2 (Dobbelt isoleret)
Parallelforbindelse: Nej
Placering af afbryder: På ledningen
Spænding (V): 220-240 Volt
Maksimal pæreeffekt (W): 5
Højde (cm): 19
Skærmdiameter (cm): 5.5

Længde (cm): 12
Vippevinkel (°): 90
Drejevinkel (°): 320

Stk. pr. master-kasse: 3
Salgskasse, højde (cm): 40
Salgskasse, bredde (cm): 23
Salgskasse, dybde (cm): 8
Salgskasse, volumen (m³) : 0.0074
Nettovægt af produkt (kg): 0.462

Moderne og enkel stil • Drejbar arm (fra side til side) • Justerbart lampehoved for retningsbestemt lys • Kan monteres med medfølgende ledning eller direkte over et lampeudtag

Explore-væglampen har et elegant og enkelt design. Den slanke, drejbare arm gør det muligt at rette lyset fra side til side, mens det justerbare lampehoved lader dig fokusere lyset præcist dér, hvor du har brug for det - perfekt til læsning eller arbejde.