Mera 80 U køkkenvask
Udskæringsmål

Varenr.: 11078DK

VVS-nr.: 682497140

Min. skabsbredde: 900 mm

UDSKÆRINGSMÅL
AUSSPARURNG
CUTOUT

Underlimning
Unterbau
Undermount



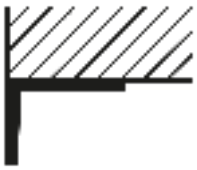

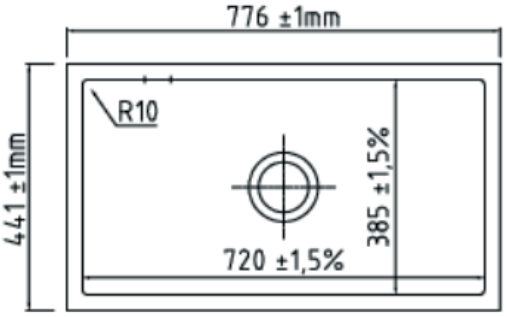

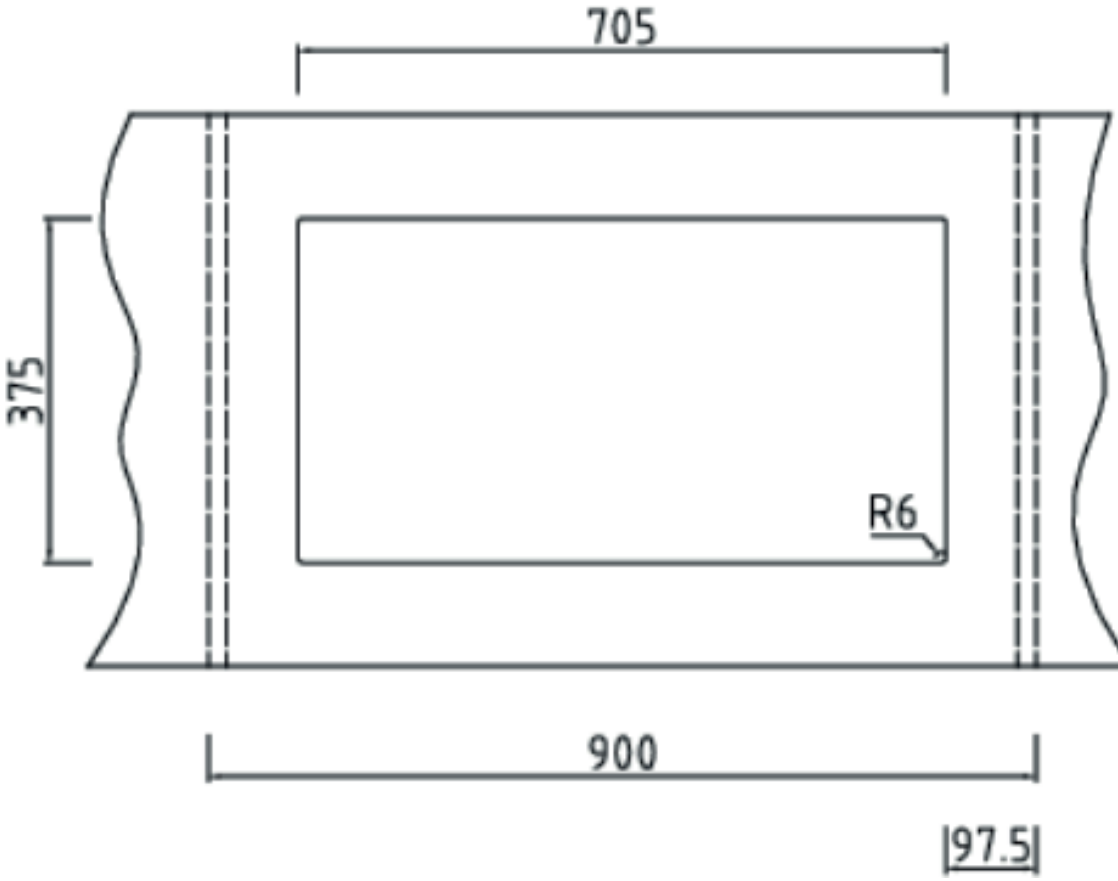

Vi anbefaler, på grund af materialemæssige tolerancer på +/- 1,5 %, at lave udskæringen baseret på den leverede vask.
OBS: Min. 30 mm bordpladetykkelse ved anvendelse af det medleverede dyvelsæt. Såfremt vasken kun limes, kan bordplade være tyndere.

Lavabo A/S - Neptunvej 17 - DK-6000 Kolding
Tlf. +45 75 55 88 66 - E-mail: info@lavabo.dk - www.lavabo.dk