3030F ORAS INSPERA KØKKENARMATUR

ET-GREB, SIDEBETJENT

EAN: **6414150082696** VVS: **705914004** static.oras.com/3030F



Køkkenarmatur med høj svingtud. Tudens svingradius er forindstillet til 120° (kan begrænses til 0° eller 60°).

Mulighed for begrænsning af temperatur og vandmængde på kartouchen.

F = fleksible tilslutningsslanger

- Bordmontret
- Forkromet
- Svingtud, Mulighed for begrænsning af svingradius
- Standard luftblander
- Étgreb, Varmt/Koldt symboler
- Mulighed for begrænsning af max. temperatur og vandmængde
- ø 40 mm keramisk indsats til mængde- og temperaturregulering
- Fleksible tilslutningsslanger
- 3S-Installation for sikker og nem montering

TEKNISKE DATA

FLOW ATTRIBUTTER	
Vandmængde ved 300 kPa	**0.2 l/s**
Tryk tab (0.2 l/s)	**300 kPa**
TEKNISKE EGENSKABER	
Varmtvandsforsyning	**max. +70°C**
Arbejdstryk	**50 - 1000 kPa**
Tilslutningsstørrelse	**G3/8**
Fremspring	**219 mm**
Forebyggelse af tilbageløb (EN1717)	**AA**
Materiale	**Messing**
BESTEMMELSER	
EN standard	**EN 817**
Støjklasse	**I (ISO 3822)**
GODKENDELSER OG ERKLÆRINGER	
STF certifikat	**EUFI29-19004498-TH1**
KIWA SE	**1607**
Declaration of conformity	**DoC**
EPD	**S-P-06396**

© 2026 Oras Ltd. - www.oras.com - 12.10.2026

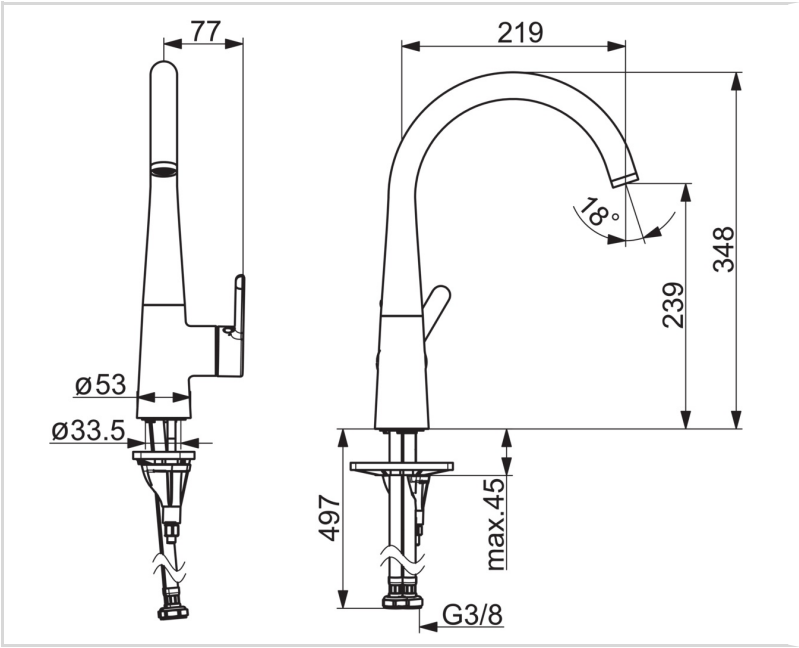

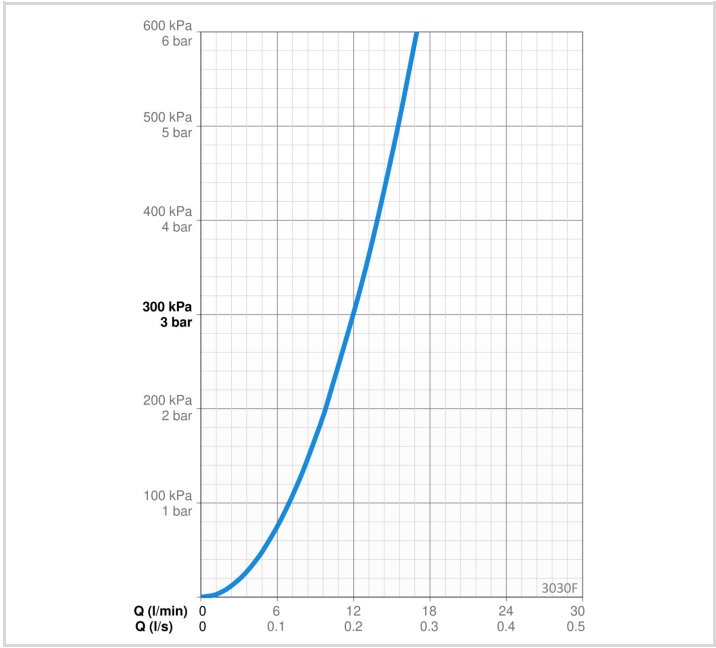

RESERVEDELE

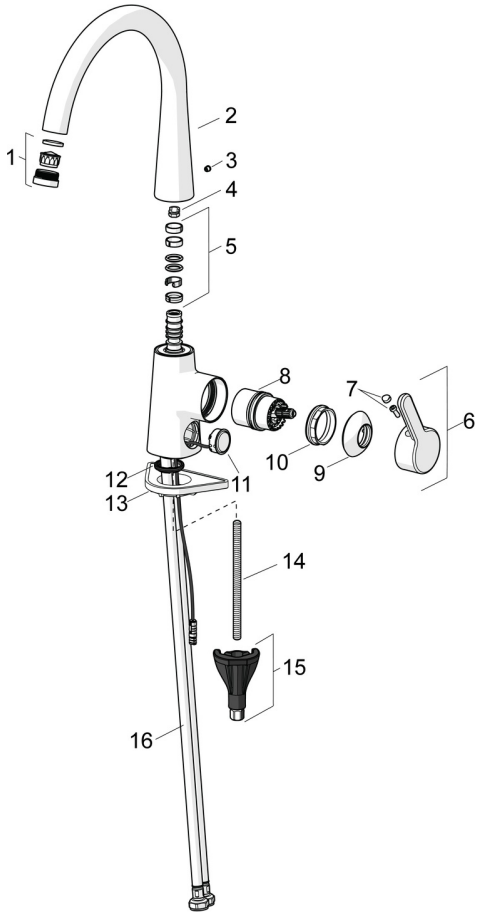

SP3030F

	Navn	Kode	VVS
01	Luftblander og nøgle, M24x1 Forkromet	602705V	745135194
02	Tud Forkromet Udgået	1002458V	745135004
02	Høj tud Forkromet	1013087V	
03	Prop Forkromet Udgået	602685V	745135164
04	Svingtuds begrænser, 60°/0°	159667/10	745131907
04	Svingtuds begrænser, 120°	159670/10	745131908
05	Pakningssæt til tud	1001098V	745131636
06	Greb Forkromet	1003084V	745135144
07	Mærkeknapper	1002323V	745135149
08	Komplet indmad	1003691V	745135050
09	Dækkappe Forkromet	1001740V	745135154
10	Møtrik, M42x1.5, SW 38	158726	745131435
11	Tryk knap, 3 V Forkromet	1004296V	745135009
12	Bundpakning	1002371V	704209990
13	Plastplade til bespænding, 100x60mm	158825	745131904
14	Gevindstang, M8x1, L=130	1000780V	704270995
15	Bespændingssæt	602610V	704270996
16	Tilslutnings kobling, L=550, G3/8-M10x1 LH Udgået	1005303V	745135803

© 2026 Oras Ltd. - www.oras.com - 12.10.2026