# 3030F ORAS INSPERA KØKKENARMATUR

*ET-GREB, SIDEBETJENT*

EAN: **6414150082696** VVS: **705914004** static.oras.com/3030F



Køkkenarmatur med høj svingtud. Tudens svingradius er forindstillet til 120° (kan begrænses til 0° eller 60°).

Mulighed for begrænsning af temperatur og vandmængde på kartouchen.

F = fleksible tilslutningsslanger

- Bordmontret
- Forkromet
- Svingtud, Mulighed for begrænsning af svingradius
- Standard luftblander
- Étgreb, Varmt/Koldt symboler
- Mulighed for begrænsning af max. temperatur og vandmængde
- ø 40 mm keramisk indsats til mængde- og temperaturregulering
- Fleksible tilslutningsslanger
- 3S-Installation for sikker og nem montering

## TEKNISKE DATA

| | |
|---|---|
| **FLOW ATTRIBUTTER** | |
| Vandmængde ved 300 kPa | **0.2 l/s** |
| Tryk tab (0.2 l/s) | **300 kPa** |
| **TEKNISKE EGENSKABER** | |
| Varmtvandsforsyning | **max. +70°C** |
| Arbejdstryk | **50 - 1000 kPa** |
| Tilslutningsstørrelse | **G3/8** |
| Fremspring | **219 mm** |
| Forebyggelse af tilbageløb (EN1717) | **AA** |
| Materiale | **Messing** |
| **BESTEMMELSER** | |
| EN standard | **EN 817** |
| Støjklasse | **I (ISO 3822)** |
| **GODKENDELSER OG ERKLÆRINGER** | |
| STF certifikat | **EUFI29-19004498-TH1** |
| KIWA SE | **1607** |
| Declaration of conformity | **DoC** |
| EPD | **S-P-06396** |

© 2026 Oras Ltd. - www.oras.com - 12.10.2026

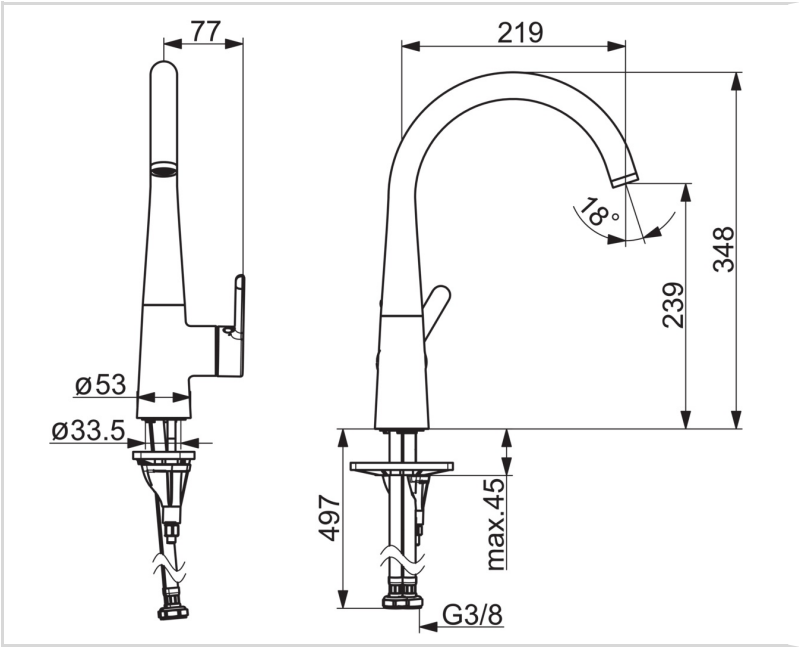


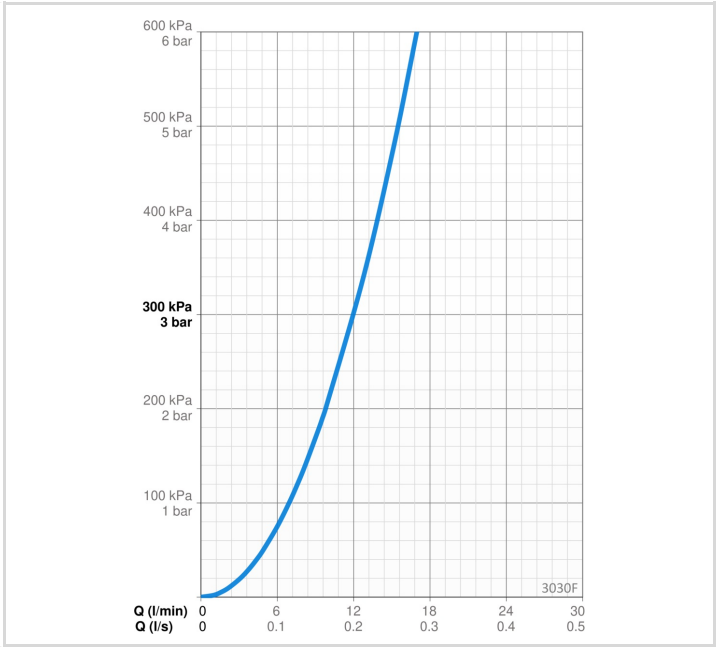


## RESERVEDELE

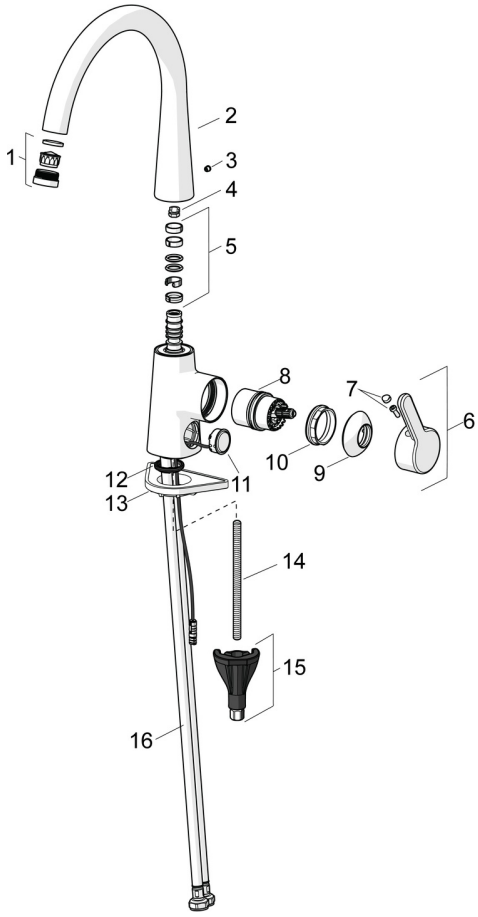


### SP3030F

| | Navn | Kode | VVS |
|---|---|---|---|
| 01 | Luftblander og nøgle, M24x1 Forkromet | 602705V | 745135194 |
| 02 | Tud Forkromet Udgået | 1002458V | 745135004 |
| 02 | Høj tud Forkromet | 1013087V | |
| 03 | Prop Forkromet Udgået | 602685V | 745135164 |
| 04 | Svingtuds begrænser, 60°/0° | 159667/10 | 745131907 |
| 04 | Svingtuds begrænser, 120° | 159670/10 | 745131908 |
| 05 | Pakningssæt til tud | 1001098V | 745131636 |
| 06 | Greb Forkromet | 1003084V | 745135144 |
| 07 | Mærkeknapper | 1002323V | 745135149 |
| 08 | Komplet indmad | 1003691V | 745135050 |
| 09 | Dækkappe Forkromet | 1001740V | 745135154 |
| 10 | Møtrik, M42x1.5, SW 38 | 158726 | 745131435 |
| 11 | Tryk knap, 3 V Forkromet | 1004296V | 745135009 |
| 12 | Bundpakning | 1002371V | 704209990 |
| 13 | Plastplade til bespænding, 100x60mm | 158825 | 745131904 |
| 14 | Gevindstang, M8x1, L=130 | 1000780V | 704270995 |
| 15 | Bespændingssæt | 602610V | 704270996 |
| 16 | Tilslutnings kobling, L=550, G3/8-M10x1 LH Udgået | 1005303V | 745135803 |

© 2026 Oras Ltd. - www.oras.com - 12.10.2026