Raindance Select E
Hånddusj 120 3jet
Overflater: **hvit/krom** Art. nr. : **26520400**



Beskrivelse

Informasjon

- dusjhodestørrelse: 120 mm
- velg stråle komfortabelt med Select-knapp
- stråletype: RainAir, Rain, Whirl
- gjennomstrømningsmengde ved 3 bar: 15 l/min
- med intern vannføring
- smussfilter som kan skylles
- tilslutningsgjenger G ½
- passer til gjennomstrømningsvarmer
- SVGW 1308-6178
- DVGW NW-6517CO0505
- P-IX 28001/IB
- ACS 18 ACC NY 328, valide jusqu'au 05.10.2023
- Kiwa K6053_Showers
- Kiwa K6053_Showers

Teknologi

Select · Air Power · Quick Clean · XXL Performance

Designpriser

iF product design award 2013

Sertifikater

Produktbilde



Måltegning

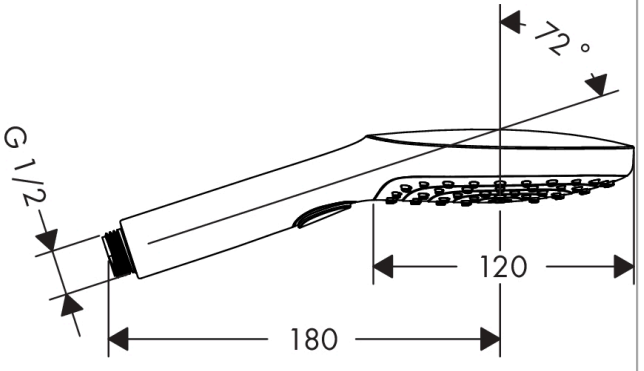

Raindance Select E
Hånddusj 120 3jet
Overflater: **hvit/krom** Art. nr. : **26520400**



Gjennomstrømningsdiagram

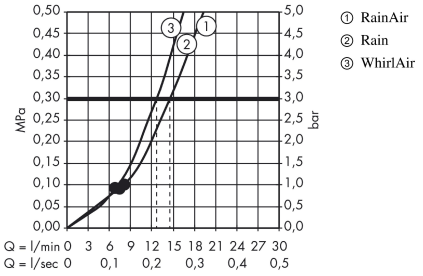

① RainAir
② Rain
③ WhirlAir

Forbruksverdiene måles ved normal bruk med tilhørende armatur (temostat/blandebatteri/ innmurt ventil).

Raindance Select E
Hånddusj 120 3jet
Overflater: **hvit/krom** Art. nr. : **26520400**

Eksplosjonstegning

Produksjonsår: **>10/12**

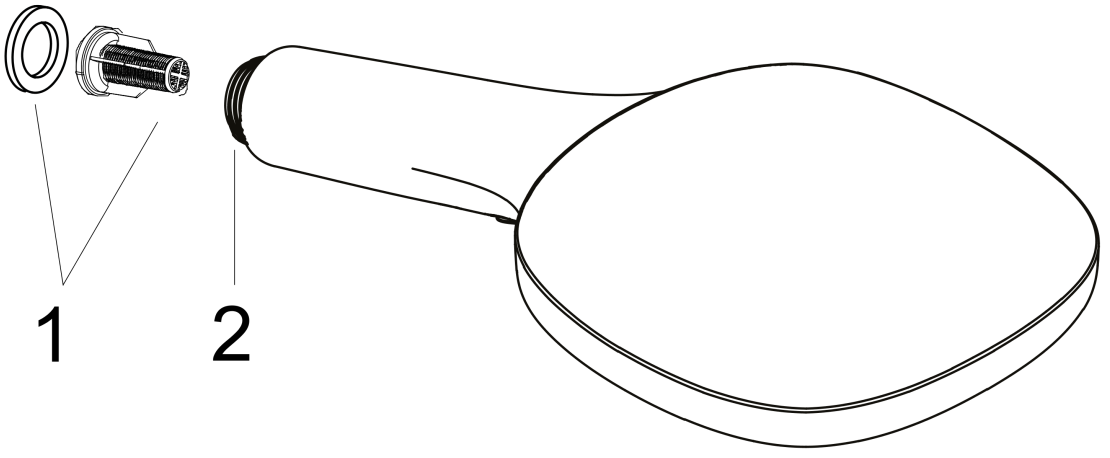

Raindance Select E
Hånddusj 120 3jet
Overflater: **hvit/krom** Art. nr. : **26520400**



Reservedelsliste

Produksjonsår: **>10/12**

Pos.	Beskrivelse	Art. nr.	PC	PU
1	pivoting connection	93089000	0	1