

VVS 752025-340

Samlemuffe i plast Ø40 mm med gummitætning, indstik.

Specifikationer

VVS nummer	752025-340
Dimension	Ø40/Ø40 mm
Funktion	Synlig rørføring
Materiale	Plast (PP), TPE
Vare farve	Hvid
Version	Med gummitætning, dobbeltmuffe

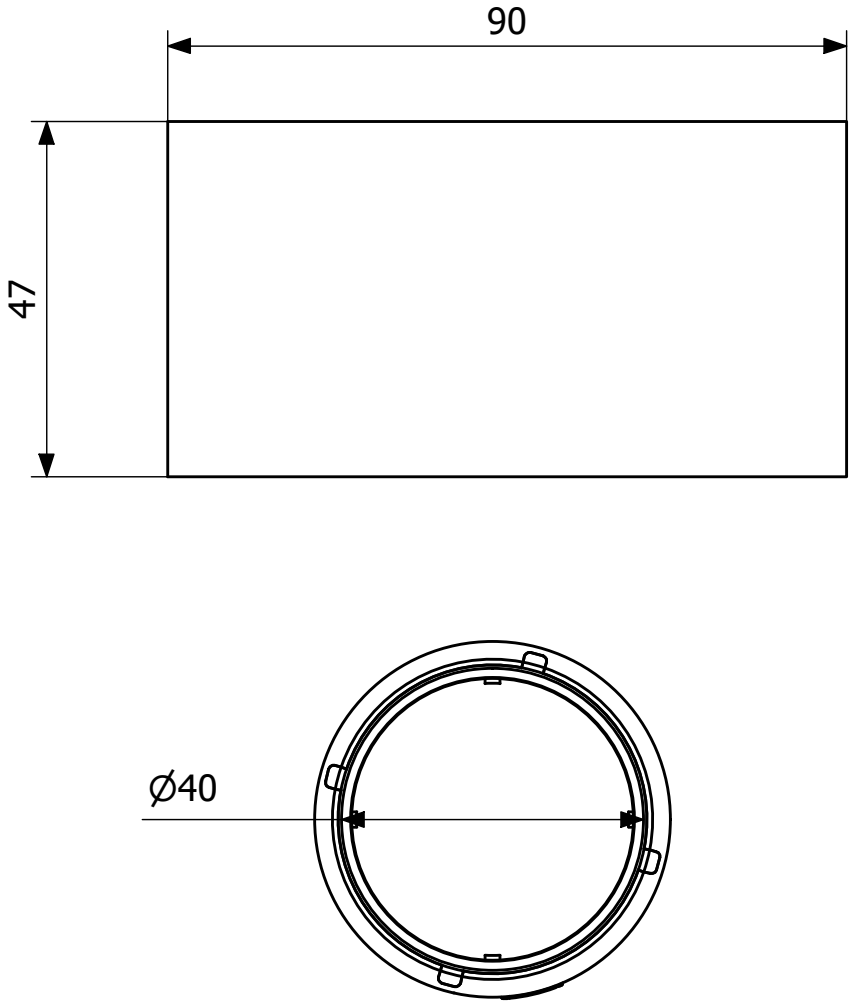
90
47
Ø40