SIDARA | VÆGLAMPE | SEASIDE ANTRACIT

2618421250



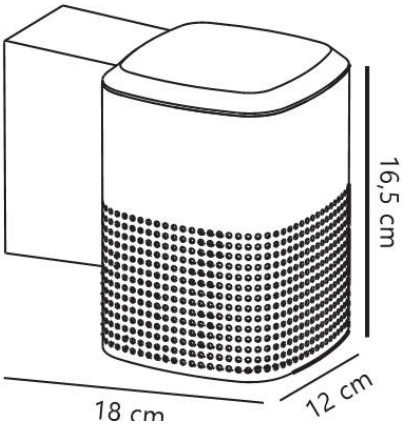

Varenummer: 2618421250
EAN-nummer: 5704924025778
TUN: 2513824

Farve: Seaside antracit
Primært materiale: Aluminium
Sekundært materiale: Polycarbonat

IP-vurdering: IP54
Pærefatning: E27
IK-grad: IK05
Klasse (klasse 1, klasse 2, klasse 3): Klasse 1 (Jord)
Parallelforbindelse: Nej
Egnet til kystnære områder: Ja
Spænding (V): 220-240 Volt
Maksimal pæreeffekt (W): 15
Højde (cm): 16.5

Bredde (cm): 12

Stk. pr. master-kasse: 3
Salgskasse, højde (cm): 18.5
Salgskasse, bredde (cm): 19.5
Salgskasse, dybde (cm): 14
Salgskasse, volumen (m³) : 0.0051
Nettovægt af produkt (kg): 0.8

Dekorativt, perforeret design • Smuk lyseffekt • Ekstra holdbart materiale velegnet til kystnære områder (Designed For Seaside) • 10 års garanti på forringelse af overflade

Sidara-væglampen er designet af anerkendte Jacob Jensen Design og kombinerer moderne minimalisme med et raffineret, arkitektonisk udtryk. Den perforerede overflade skaber et smukt spil mellem lys og skygge i dit uderum. Vi anbefaler en pære med høj lumenværdi for at opnå den tilsigtede lyseffekt. Dette produkt er en del af vores "Designed For Seaside"-sortiment, der er udviklet med en unik overfladebehandling og maling for at modstå selv de hårdeste kystnære vejrforhold.