LOUELLA | VÆGLAMPE | SORT

2612091003



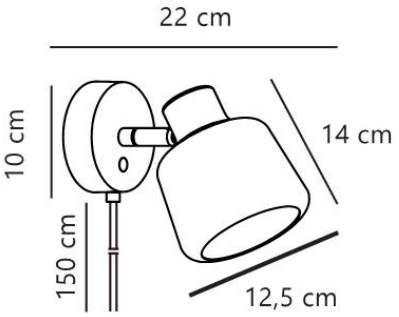

Varenummer: 2612091003
EAN-nummer: 5704924027079
TUN: 2530729

Farve: Sort
Primært materiale: Metal
Sekundært materiale: Plast
Ledningens farve: Sort
Ledningens længde (cm): 150
Ledningens overfladematerialе: Tekstil

Kan ledningen udskiftes?: Ja

IP-vurdering: IP20
Pærefatning: E14
Klasse (klasse 1, klasse 2, klasse 3): Klasse 2 (Dobbelt isoleret)
Parallelforbindelse: Nej
Placering af afbryder: På vægbeslag
Spænding (V): 220-240 Volt
Maksimal pæreeffekt (W): 10
Højde (cm): 16
Skærmdiameter (cm): 12.5

Længde (cm): 12.5
Vippevinkel (°): 90
Drejevinkel (°): 320

Stk. pr. master-kasse: 3
Salgskasse, højde (cm): 19.5
Salgskasse, bredde (cm): 19
Salgskasse, dybde (cm): 13.5
Salgskasse, volumen (m³) : 0.005
Nettovægt af produkt (kg): 0.463

Cool, markant design • Satinblød overflade • Justerbart lampehoved for retningsbestemt lys • Touch-on/off på basen • Kan monteres med medfølgende ledning eller direkte over et lampeudtag

Louella skiller sig ud med sin cool, markante form og satinbløde overflade, der føles både moderne og elegant. Det justerbare lampehoved lader dig rette lyset præcist dér, hvor du har brug for det - ideelt til læsning eller målrettet, funktionel belysning i hjemmet. Lampen er designet til individuel betjening via touch-knappen på selve lampen og ikke fra en vægkontakt.