LOUELLA | BORDLAMPE | SORT

2612115003



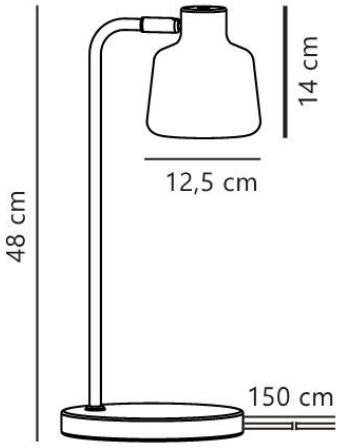

Varenummer: 2612115003
EAN-nummer: 5704924027468
TUN: 2530722

Farve: Sort
Primært materiale: Metal
Sekundært materiale: Plast
Ledningens farve: Sort
Ledningens længde (cm): 150
Ledningens overflademateriale: Tekstil

Kan ledningen udskiftes?: Nej

IP-vurdering: IP20
Pærefatning: E14
Klasse (klasse 1, klasse 2, klasse 3): Klasse 2 (Dobbelt isoleret)
Parallelforbindelse: Nej
Placering af afbryder: På ledningen
Spænding (V): 220-240 Volt
Maksimal pæreeffekt (W): 10
Højde (cm): 48
Skærmdiameter (cm): 12.5

Længde (cm): 20
Vippevinkel (°): 90
Drejevinkel (°): 320

Stk. pr. master-kasse: 3
Salgskasse, højde (cm): 50.5
Salgskasse, bredde (cm): 27
Salgskasse, dybde (cm): 27
Salgskasse, volumen (m³) : 0.0368
Nettovægt af produkt (kg): 1.856

Cool, markant design • Satinblød overflade • Justerbart lampehoved for retningsbestemt lys

Louella skiller sig ud med sin cool, markante form og satinbløde overflade, der føles både moderne og elegant. Det justerbare lampehoved lader dig rette lyset præcist dér, hvor du har brug for det - ideelt til læsning eller målrettet, funktionel belysning i hjemmet.