STRAP | BORDLAMPE | HVID

46205001



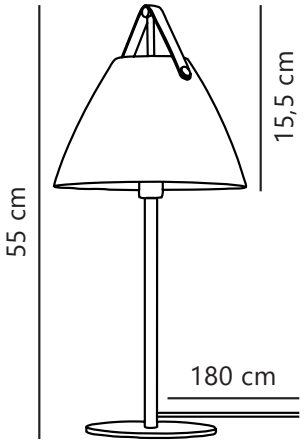

Varenummer: 46205001
EAN-nummer: 5701581397088
TUN: 1957576

Farve: Hvid
Primært materiale: Metal
Sekundært materiale: Læder
Ledningens farve: Hvid
Ledningens længde (cm): 180
Ledningens overflademateriale: Tekstil

IP-vurdering: IP20
Pærefatning: E27
IK-grad: IK00
Klasse (klasse 1, klasse 2, klasse 3): Klasse 2 (Dobbelt isoleret)
Parallelforbindelse: Nej
: Yes with compatible bulb
Placering af afbryder: På lampen
Spænding (V): 220-240 Volt
Maksimal pæreeffekt (W): 40
Højde (cm): 55

Rørdiameter (cm): 1.56
Skærmdiameter (cm): 25
Skærmhøjde (cm): 15.5
Længde (cm): 25

Stk. pr. master-kasse: 3
Salgskasse, højde (cm): 43
Salgskasse, bredde (cm): 28.5
Salgskasse, dybde (cm): 20
Salgskasse, volumen (m³) : 0.0245
Nettovægt af produkt (kg): 1.74

Industrielt look • Nordisk stil • Sort og naturfarvet rem medfølger • Materialeblanding – metal og læder

Designerne Bjørn + Balle har skabt Strap i en let, nordisk æstetik, der kombinerer metal og læder i høj kvalitet. Den elegante rem tilføjer varme og skaber balance mellem et klassisk og moderne udtryk. Strap kommer med to remme i læder – en brun og en sort – så du kan vælge det endelige look.