CERALINE

BC194XG

CERALINE | Håndvaskarmatur 50x190x321 mm, 150 mm tudfremspring i sort, 3.8 l/min (3 bar), Med bundventil | Skjult luftblander, EPD

Billede & tegning



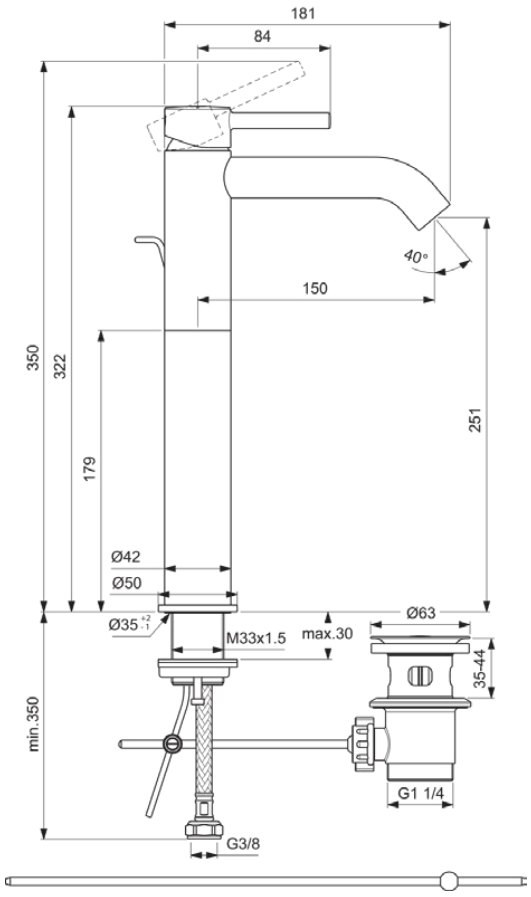

Genneral information

Produktkategori:	Håndvaskarmaturer
Produkttype:	Håndvaskarmatur
Brand:	Ideal Standard
Serie:	CERALINE
Designer:	Ideal Standard
Colour:	XG - Sort
Overfladebehandling:	Mat
Maksimal højde (mm):	321
Maksimal bredde (mm):	50
Maksimalt fremspring (mm):	190
Monteringstype:	Akselfiksering
Nettovægt (kg):	1.90
EAN-kode:	3800861101512

Funktioner

Skjult luftblander

EPD

Downloads

- EPD
- Declaration of Conformity
- Installation Guide

Produkt standarder & certifikater

Standarder:	EN 248 | DIN 4109-1 | EN 817
KIWA-certifikat navn:	K99067
ACS-certifikat navn:	19 ACC LY 744
BGCC-certifikat navn:	14-NURVSPSRB-4110
Stråleregulator tilslutningsgevind:	

Produkt specifikation

Antal rosetter:	1
Antal greb:	1
BlueStart teknologi:	Nej
Farvekode:	XG
Farvebeskrivelse:	sort
Cool Body teknologi:	Nej
DVGW egensikker:	Nej
Betjeningsmåde:	Volumen- og temperaturkontrol
Greb position:	Top
IdealPure teknologi:	Nej
Med kædeøje:	Nej
Integreret elektronik:	Nej
Lavtryksmodel:	Nej
Materiale:	Metal

Der gøres alt for at sikre, at de angivne oplysninger er nøjagtige. Vi kan dog ikke garantere dette og påtager os intet ansvar for eventuelle forkerte oplysninger.

Ideal Standard

CERALINE

BC194XG

CERALINE | Håndvaskarmatur 50x190x321 mm, 150 mm tudfremspring i sort, 3.8 l/min (3 bar), Med bundventil | Skjult luftblander, EPD

Produkt specifikation

Grebsmateriale:	Metal
Materiale afløbssæt:	Metal
Materialespecifikation:	Messing
Maksimalt flow (3 bar l/min):	3.8
Max. gennemstrømning ved 3 bar (l) for alle udløb:	3.8
Max. gennemstrømning ved 3 bar (l) for tud:	3.8
Max. driftstryk (bar):	10
Min. driftstryk (bar):	0.5
PVD teknologi:	Nej
Rosettens udformning:	Rund
Tud model:	Fast
Tudtype:	Rørformet
Stråletype:	Beluftet
Overflade beskyttelse:	Belagt
Overfladebehandling:	Mat
Svingbar tud:	Nej
Type perlator:	Adaptor
Skjult perlator:	Skjult
Justerbar perlator:	Nej
Vandalsikret:	Nej
Temperaturbegrænser:	Ja
Kontaktløs kontrol:	Nej
Grebstype:	Pindegreb
Type af temperaturkontrol:	Manuel betjening
Vandbesparende:	Ja
Med afløbsprop:	Nej
Med rosette(r):	Ja
Med flowbegrænser:	Ja
Med greb:	Ja
Med udtag:	Ja
Med udtrækstud:	Nej
Med afløbssæt:	Ja
M21.5x1	
Easy-Fix teknologi:	Nej
Monteringstype:	Akselfiksering
Monteringstype:	Hanehul

Der gøres alt for at sikre, at de angivne oplysninger er nøjagtige. Vi kan dog ikke garantere dette og påtager os intet ansvar for eventuelle forkerte oplysninger.

Ideal Standard

Lokale kontaktoplysninger:

België • Belgique
Ideal Standard Produktions-GmbH
Corporate Village - Frame 21 Building
Da Vincilaan 2
B-1935 Zaventem
+32 2 325 66 00
+32 2 325 66 01
www.idealstandard.be

България
Идеал Стандарт - Видима АД
ул. "Марин Попов" 53
гр. Севлиево, 5400
+359 885 938 880
office@idealstandard.com
www.idealstandard.bg

Česká republika
Ideal Standard s.r.o.
Zemska 623
41574 Teplice
+420 (0)-417-265 11
+420 (0)-417-265 15
www.idealstandard.cz

Hrvatska
Ideal Standard Hrvatska
Lopatinečka ul. 8
10000, Zagreb
+385 91 229 9304
www.idealstandard.hr

Danmark
Ideal Standard Skandinavia ApS
Fynsvej 9
5500 Middelfart (Denmark)
+45 75 84 10 10
www.idealstandard.dk

Deutschland
Ideal Standard GmbH
Euskirchener Straße 80
53121 Bonn
+49 (0)228 521-0
+49 (0)228 521-241
idealstandard.de@idealstandard.com
www.idealstandard.de

Éire
Ideal Standard Éire
2nd Floo, Unit 3103 Lake Drive Citywestr
Business Campus Tallaght Dublin 24 YXW2
+353 1 4564525
www.idealstandard.ie

España
Ideal Standard Iberia S.L.U
Riera Principal Nr. 8
08328 Alella (Barcelona - España)
+34 93 561 80 00
www.idealstandard.es

Ελλάδα
Ideal Standard S. A. Γραφεία Αθηνών:
Λ. Μεσογείων 265, 15451 N
Ψυχικό, Αθήνα
+2106790800
www.idealstandard.gr

France
Ideal Standard France - Siège social
39 Rue St. Sabin
75011 Paris
+33 (0)1 49 38 81 34
sav.idealstandard@idealstandard.com
(demandes techniques) /
devis.chantier@idealstandard.com
(demandes commerciales)
www.idealstandard.fr

Italia
Ideal Standard (Italia) Srl
Via Giosuè Borsi 9
20143 Milano, Italia
+39 (0)2 28881
info@idealstandard.it
www.idealstandard.it

Nederland
Ideal Standard Nederland BV
Hambakenwetering 3
5231 DD 's-Hertogenbosch
+31 (0)-77 355 08 08
+31 (0)-77 354 21 86
www.idealstandard.nl

Österreich
Ideal Standard GmbH
Zweigniederlassung Österreich
Erzherzog-Karl-Str. 131–135
1220 Wien Österreich
+43 125 66 222-0
+43 125 66 222-625
www.idealstandard.at

Polska
Ideal Standard Polska
Ul, Ostrowskiego 7
53-238 Wroclaw
+48 71 78 68 301
www.idealstandard.po

România
Ideal Standard Representative Office România
Calea Victoriei 109, Etaj 1,
Sector 1, București, 010069
+40 746 050 408
officebucharest@idealstandard.com
www.ideal-standard.ro

Srbija
Ideal Standard - Vidima AD
Drinčićeva br.19, I sprat, stan br. 8
11000 Beograd Srbija
+381 11 7138 058
www.idealstandard.rs

Türkiye
Ideal Standard Yapı Malzemeleri A.Ş
Şerifali Mahallesi.Hendem Caddesi.Kıble Sokak.
Seyit Türkmen İş Merkezi. No:32/4.
Ümraniye – İSTANBUL.
+90 216 314 8787
info@idealturkiye.com
www.idealstandardturkey.com

United Kingdom
Ideal Standard (UK) Ltd
The Bathroom Works National Avenue
Kingston Upon Hull
HU5 4HS
+44 (0)-1482 346 461
+44 (0)-1482 445 886
www.idealstandard.co.uk

Der gøres alt for at sikre, at de angivne oplysninger er nøjagtige. Vi kan dog ikke garantere dette og påtager os intet ansvar for eventuelle forkerte oplysninger.