JOY

BC851A5

JOY | Håndvaskarmatur 48x159x168 mm, 110 mm tudfremspring i magnetic grey, 5.2 l/min (3 bar), Med bundventil | EasyFix, Skjult luftblander, EPD, PVD Teknololgi

Billede & tegning



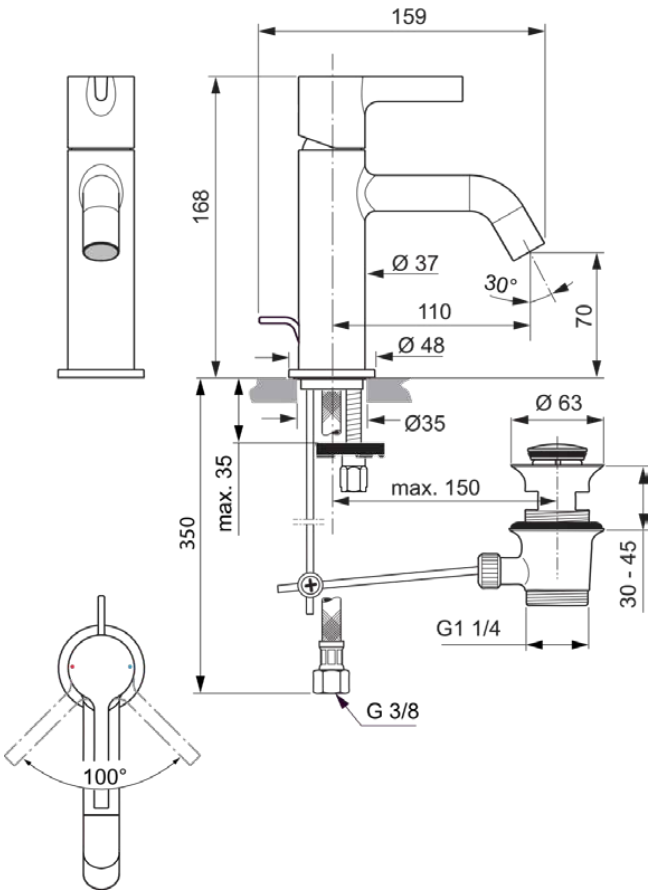

Genneral information

Produktkategori:	Håndvaskarmaturer
Produkttype:	Håndvaskarmatur
Brand:	Ideal Standard
Serie:	JOY
Designer:	Palomba Serafini Associati
Colour:	A5 - Magnetic Grey
Overfladebehandling:	Satin
Maksimal højde (mm):	168
Maksimal bredde (mm):	48
Maksimalt fremspring (mm):	159
Monteringstype:	EasyFix
Nettovægt (kg):	1.53
VVS:	702015511
EAN-kode:	3800861087847

Funktioner

EasyFix

Skjult luftblander

EPD

PVD Teknololgi

Downloads

- EPD
- Declaration of Conformity
- Installation Guide
- Spare Parts List

Produkt standarder & certifikater

Standarder:	EN 248 | DIN 4109-1 | EN 817
KIWA-certifikat navn:	K99067
BGCC-certifikat navn:	14-NURVSPSRB-4282
Stråleregulator tilslutningsgevind:	

Produkt specifikation

Antal rosetter:	1
Antal greb:	1
BlueStart teknologi:	Nej
Farvekode:	A5
Farvebeskrivelse:	magnetic grey
Cool Body teknologi:	Nej
Betjeningsmåde:	Volumen- og temperaturkontrol
Greb position:	Top
IdealPure teknologi:	Nej
Med kædeøje:	Nej
Integreret elektronik:	Nej

Der gøres alt for at sikre, at de angivne oplysninger er nøjagtige. Vi kan dog ikke garantere dette og påtager os intet ansvar for eventuelle forkerte oplysninger.

Ideal Standard

JOY

BC851A5

JOY | Håndvaskarmatur 48x159x168 mm, 110 mm tudfremspring i magnetic grey, 5.2 l/min (3 bar), Med bundventil | EasyFix, Skjult luftblander, EPD, PVD Teknololgi

Produkt specifikation

Lavtryksmodel:	Nej
Materiale:	Metal
Grebsmateriale:	Metal
Materiale afløbssæt:	Metal
Materialespecifikation:	Messing
Maksimalt flow (3 bar l/min):	5.2
Max. gennemstrømning ved 3 bar (l) for alle udløb:	5.2
Max. gennemstrømning ved 3 bar (l) for tud:	5.2
PVD teknologi:	Ja
Rosettens udformning:	Rund
Tud model:	Fast
Tudtype:	Rørformet
Overflade beskyttelse:	PVD
Overfladebehandling:	Satin
Svingbar tud:	Nej
Type perlator:	Adaptor
Skjult perlator:	Skjult
Justerbar perlator:	Nej
Vandalsikret:	Nej
Kontaktløs kontrol:	Nej
Grebstype:	Pindegreb
Type af temperaturkontrol:	Manuel betjening
Med afløbsprop:	Nej
Med rosette(r):	Ja
Med greb:	Ja
Med udtrækstud:	Nej
Med afløbssæt:	Ja
M24x1	
Monteringstype:	EasyFix
Monteringstype:	Hanehul

Der gøres alt for at sikre, at de angivne oplysninger er nøjagtige. Vi kan dog ikke garantere dette og påtager os intet ansvar for eventuelle forkerte oplysninger.