Ideal Standard

# JOY

# BC853A5

JOY | Håndvaskarmatur 48x219x313 mm, 170 mm tudfremspring i magnetic grey, 5 l/min (3 bar), Med bundventil | EasyFix, Skjult luftblander, PVD Teknololgi

## Billede & tegning




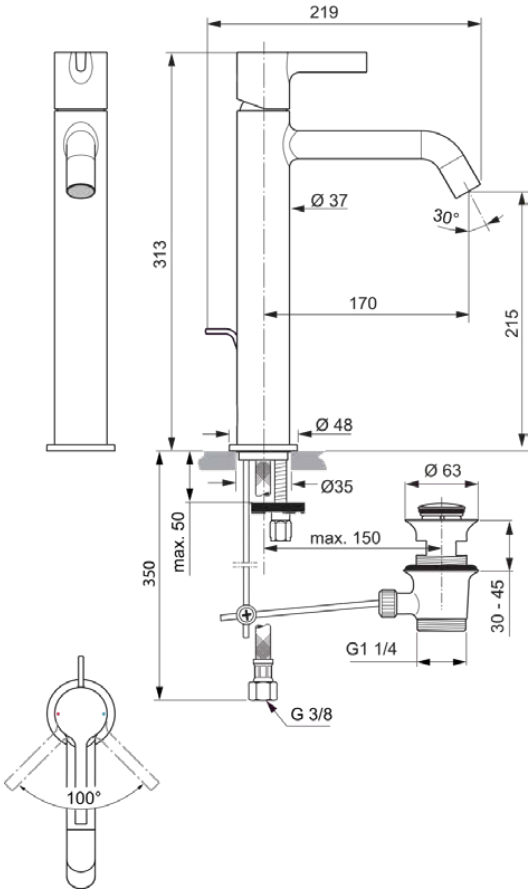


## Genneral information

| | |
|---|---|
| Produktkategori: | Håndvaskarmaturer |
| Produkttype: | Håndvaskarmatur |
| Brand: | Ideal Standard |
| Serie: | JOY |
| Designer: | Palomba Serafini Associati |
| Colour: | A5 - Magnetic Grey |
| Overfladebehandling: | Satin |
| Maksimal højde (mm): | 313 |
| Maksimal bredde (mm): | 48 |
| Maksimalt fremspring (mm): | 219 |
| Monteringstype: | EasyFix |
| Nettovægt (kg): | 1.95 |
| EAN-kode: | 3800861087861 |

## Funktioner

EasyFix

Skjult luftblander

PVD Teknololgi

## Downloads

- Declaration of Conformity
- Installation Guide
- Spare Parts List

## Produkt standarder & certifikater

| | |
|---|---|
| Standarder: | EN 248 \| DIN 4109-1 \| EN 200 |
| KIWA-certifikat navn: | K99067 |
| BGCC-certifikat navn: | 14-NURVSPSRB-4282 |
| Stråleregulator tilslutningsgevind: | |

## Produkt specifikation

| | |
|---|---|
| Antal rosetter: | 1 |
| Antal greb: | 1 |
| BlueStart teknologi: | Nej |
| Farvekode: | A5 |
| Farvebeskrivelse: | magnetic grey |
| Cool Body teknologi: | Nej |
| Greb position: | Top |
| IdealPure teknologi: | Nej |
| Med kædeøje: | Nej |
| Integreret elektronik: | Nej |
| Lavtryksmodel: | Nej |
| Materiale: | Metal |

Der gøres alt for at sikre, at de angivne oplysninger er nøjagtige. Vi kan dog ikke garantere dette og påtager os intet ansvar for eventuelle forkerte oplysninger.

Ideal Standard

# JOY

# BC853A5

JOY | Håndvaskarmatur 48x219x313 mm, 170 mm tudfremspring i magnetic grey, 5 l/min (3 bar), Med bundventil | EasyFix, Skjult luftblander, PVD Teknololgi

## Produkt specifikation

| | |
|---|---|
| Materialespecifikation: | Messing |
| Maksimalt flow (3 bar l/min): | 5 |
| Max. gennemstrømning ved 3 bar (l) for alle udløb: | 5 |
| Max. gennemstrømning ved 3 bar (l) for tud: | 5 |
| Max. driftstryk (bar): | 10 |
| Min. driftstryk (bar): | 0.5 |
| Kontroltype: | Manuel |
| PVD teknologi: | Ja |
| Rosettens udformning: | Rund |
| Tud model: | Fast |
| Tudtype: | Rørformet |
| Overflade beskyttelse: | PVD |
| Overfladebehandling: | Satin |
| Svingbar tud: | Nej |
| Type perlator: | Adaptor |
| Skjult perlator: | Skjult |
| Justerbar perlator: | Nej |
| Kontaktløs kontrol: | Nej |
| Grebstype: | Greb |
| Type af temperaturkontrol: | Manuel betjening |
| Med afløbsprop: | Nej |
| Med rosette(r): | Ja |
| Med greb: | Ja |
| Med udtrækstud: | Nej |
| Med afløbssæt: | Ja |
| M24x1 | |
| Easy-Fix teknologi: | Ja |
| Monteringstype: | EasyFix |
| Monteringstype: | Hanehul |

Der gøres alt for at sikre, at de angivne oplysninger er nøjagtige. Vi kan dog ikke garantere dette og påtager os intet ansvar for eventuelle forkerte oplysninger.