Ideal Standard

JOY

BC853GN

JOY | Håndvaskarmatur 48x219x313 mm, 170 mm tudfremspring i silver storm, 5 l/min (3 bar), Med bundventil | EasyFix, Skjult luftblander, PVD Teknololgi

Billede & tegning



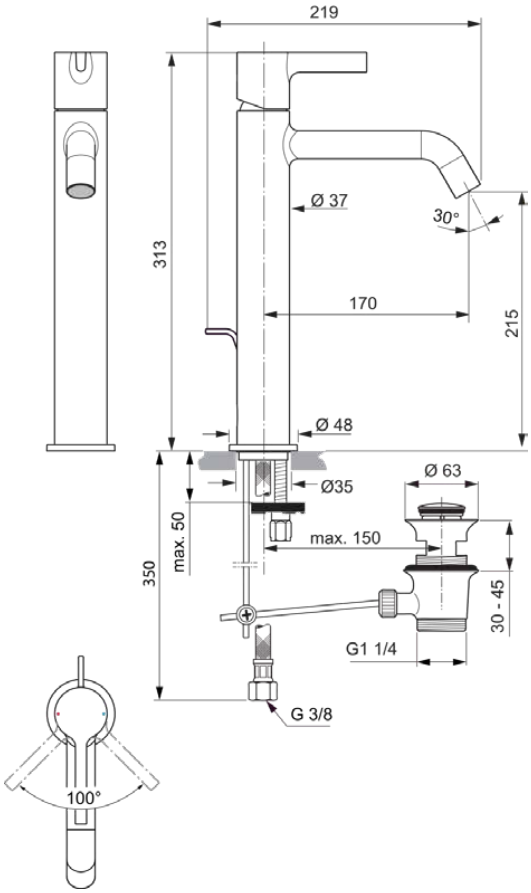

Genneral information

Produktkategori:	Håndvaskarmaturer
Produkttype:	Håndvaskarmatur
Brand:	Ideal Standard
Serie:	JOY
Designer:	Palomba Serafini Associati
Colour:	GN - Silver Storm
Overfladebehandling:	Satin
Maksimal højde (mm):	313
Maksimal bredde (mm):	48
Maksimalt fremspring (mm):	219
Monteringstype:	EasyFix
Nettovægt (kg):	1.95
EAN-kode:	3800861087786

Funktioner

EasyFix

Skjult luftblander

PVD Teknololgi

Downloads

- Declaration of Conformity
- Installation Guide
- Spare Parts List

Produkt standarder & certifikater

Standarder:	EN 248 | DIN 4109-1 | EN 200
KIWA-certifikat navn:	K99067
BGCC-certifikat navn:	14-NURVSPSRB-4282
Stråleregulator tilslutningsgevind:	

Produkt specifikation

Antal rosetter:	1
Antal greb:	1
BlueStart teknologi:	Nej
Farvekode:	GN
Farvebeskrivelse:	silver storm
Cool Body teknologi:	Nej
Greb position:	Top
IdealPure teknologi:	Nej
Med kædeøje:	Nej
Integreret elektronik:	Nej
Lavtryksmodel:	Nej
Materiale:	Metal

Der gøres alt for at sikre, at de angivne oplysninger er nøjagtige. Vi kan dog ikke garantere dette og påtager os intet ansvar for eventuelle forkerte oplysninger.

Ideal Standard

JOY

BC853GN

JOY | Håndvaskarmatur 48x219x313 mm, 170 mm tudfremspring i silver storm, 5 l/min (3 bar), Med bundventil | EasyFix, Skjult luftblander, PVD Teknololgi

Produkt specifikation

Materialespecifikation:	Messing
Maksimalt flow (3 bar l/min):	5
Max. gennemstrømning ved 3 bar (l) for alle udløb:	5
Max. gennemstrømning ved 3 bar (l) for tud:	5
Max. driftstryk (bar):	10
Min. driftstryk (bar):	0.5
Kontroltype:	Manuel
PVD teknologi:	Ja
Rosettens udformning:	Rund
Tud model:	Fast
Tudtype:	Rørformet
Overflade beskyttelse:	PVD
Overfladebehandling:	Satin
Svingbar tud:	Nej
Type perlator:	Adaptor
Skjult perlator:	Skjult
Justerbar perlator:	Nej
Kontaktløs kontrol:	Nej
Grebstype:	Greb
Type af temperaturkontrol:	Manuel betjening
Med afløbsprop:	Nej
Med rosette(r):	Ja
Med greb:	Ja
Med udtrækstud:	Nej
Med afløbssæt:	Ja
M24x1	
Easy-Fix teknologi:	Ja
Monteringstype:	EasyFix
Monteringstype:	Hanehul

Der gøres alt for at sikre, at de angivne oplysninger er nøjagtige. Vi kan dog ikke garantere dette og påtager os intet ansvar for eventuelle forkerte oplysninger.