Quality of life since 1825

Artic Small underskab

Askegrå, med håndvask i hvid, vask til højre



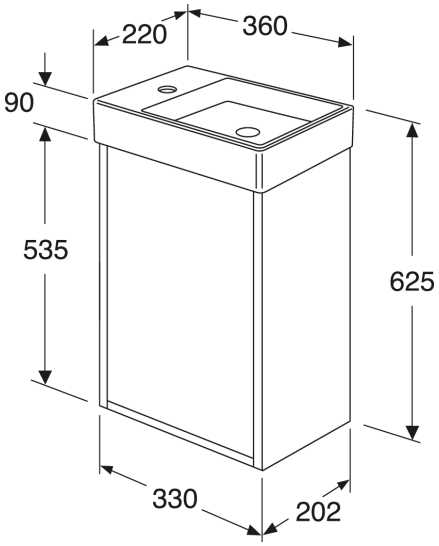

Produktegenskaber

SOFT CLOSE-MØBLER

MODSTANDSDYGTIGT MOD FUGT

- Håndvask lavet af hygiejniske, holdbare og tæt sintrede keramiske sanitetsprodukter
- Åbning i skab til afløbsrør mod gulvet
- Vandafløb og bundventil medfølger ikke. Se tilbehør

Artikel nummer

VVS-nr.	Art-nr.	EAN
784409022	GB71ACVC34TL01R	7391530084084

Montering & Rengøring

Energimærkning og certificeringer

Denna produkt är anpassad till Branschregler Säker Vatteninstallation 2026:1. Leverantören garanterar produktens funktion om branschreglerna och monteringsanvisningarna följs.

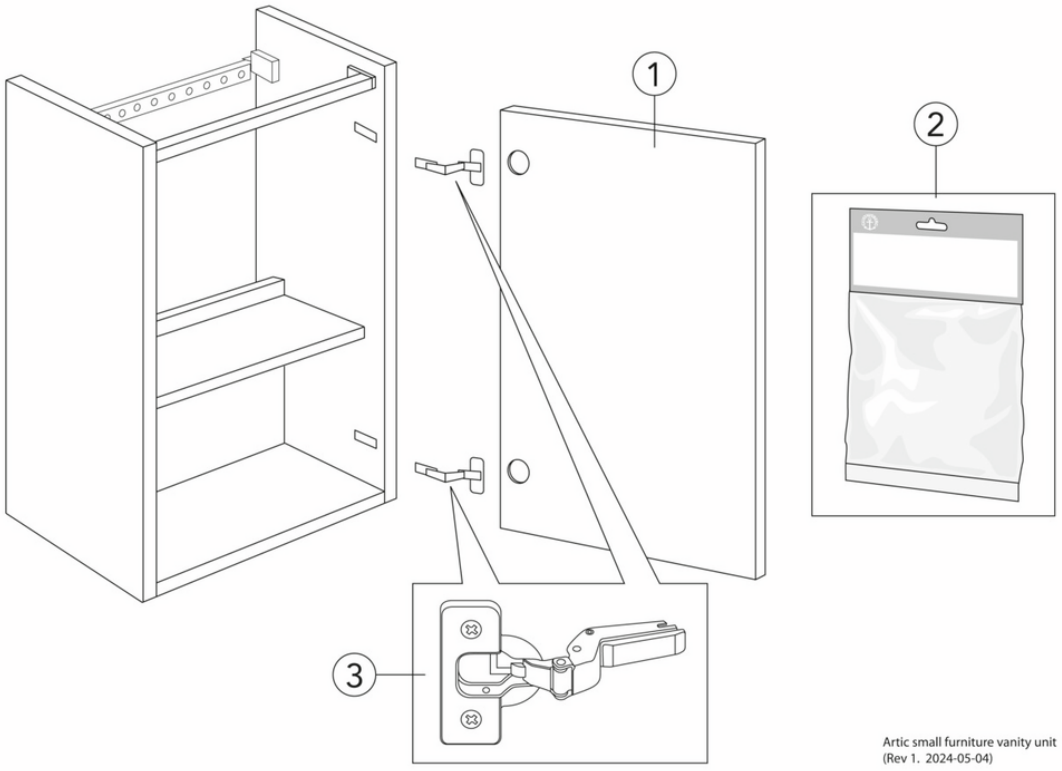

Nr.	Produkt	VVS-nr.	Art-nr.
1a	Låge Underskab Sort ask		GB8148000236
1b	Låge Underskab Peach		GB8148000235
1c	Låge Underskab Askegrå		GB8148000234
1d	Låge Underskab Hvid		GB8148000233
2			GB8148000006
3			GB8148000112