Ideal Standard

# ALU+

# BD593XG

Alu+ | Toiletbørste 160x170x347 mm i sort

## Billede & tegning




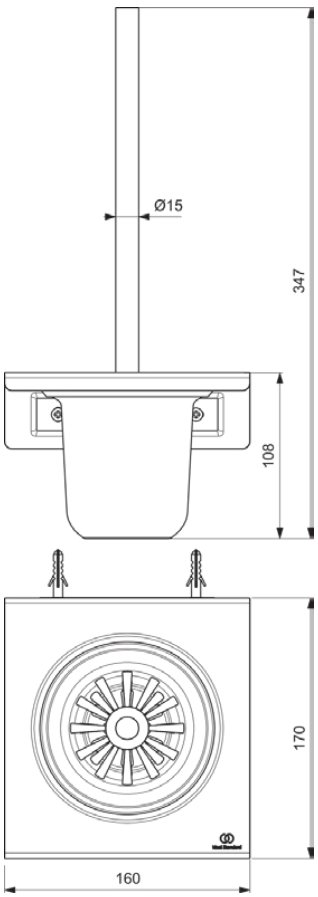


## Genneral information

| | |
|---|---|
| Produktkategori: | Badeværelsestilbehør |
| Produkttype: | Toiletbørste |
| Brand: | Ideal Standard |
| Serie: | Alu+ |
| Designer: | Palomba Serafini Associati |
| Colour: | XG - Sort |
| Overfladebehandling: | Mat |
| Maksimal højde (mm): | 347 |
| Maksimal bredde (mm): | 160 |
| Maksimalt fremspring (mm): | 170 |
| Monteringstype: | Fastgørelsesbolte |
| Nettovægt (kg): | 0.76 |
| EAN-kode: | 3800861123798 |

## Downloads

- Installation Guide

## Produkt specifikation

| | |
|---|---|
| Antal fastgørelsespunkter: | 2 |
| Farvekode: | XG |
| Farvebeskrivelse: | sort |
| Skjult montering: | Nej |
| Materiale: | Metal |
| Materiale af monteringsbeslaget: | Metal |
| Indsats materiale: | Glas |
| Materialespecifikation: | Aluminium |
| PVD teknologi: | Nej |
| Overflade beskyttelse: | Belagt |
| Overfladebehandling: | Mat |
| Med låg: | Nej |
| Med rosette(r): | Nej |
| Med seperat indsats: | Ja |
| Monteringstype: | Fastgørelsesbolte |
| Monteringstype: | Væg |

Der gøres alt for at sikre, at de angivne oplysninger er nøjagtige. Vi kan dog ikke garantere dette og påtager os intet ansvar for eventuelle forkerte oplysninger.