5715F Oras Care - Håndvaskarmatur

EAN: 6414150087875
VVS: 701644704
www.oras.com/dk/products/oras/product/5715F



Oras Care håndvaskarmatur. Udstyret med et ergonomisk greb, der sikrer høj brugervenliged i alle situationer. Tud med svingradius på 120° (kan begrænses til 40°-80°). Indbygget mulighed for begrænsning af temperatur og vandmængde. Fleksible tilslutningsslanger G3/8".

- Health & Care
- Et-greb, topbetjent
- Bordmontret
- Forkromet
- Svingtud, Mulighed for begrænsning af svingradius
- PCA® - konstant flowmængde uanset trykudsving, CASCADE® - luftblander, HONEYCOMB® - forbedret beskyttelse mod kalk
- Langt greb, Étgreb, Varmt/Koldt symboler
- Mulighed for begrænsning af max. temperatur og vandmængde
- 40 mm keramisk indsats til mængde- og temperaturregulering
- DZR messing, 3S-Installation for sikker og nem montering

Tekniske data

Flow attributter

Vandmængde ved 300 kPa	**0.18 l/s**
Tryk tab (0.1 l/s)	**95 kPa**

Tekniske egenskaber

Varmtvandsforsyning	**max. +80°C**
Arbejdstryk	**50 - 1000 kPa**
Tilslutningsstørrelse	**G3/8**
Fremspring	**133 mm**
Materiale	**brass**

Bestemmelser

EN standard	**EN 817**
Støjklasse	**I (ISO 3822)**

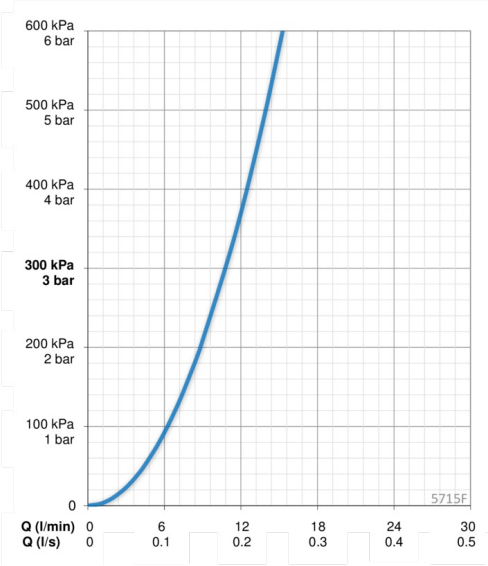

© 2019 Oras Ltd. - www.oras.com - 31.10.2019

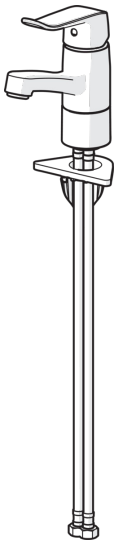

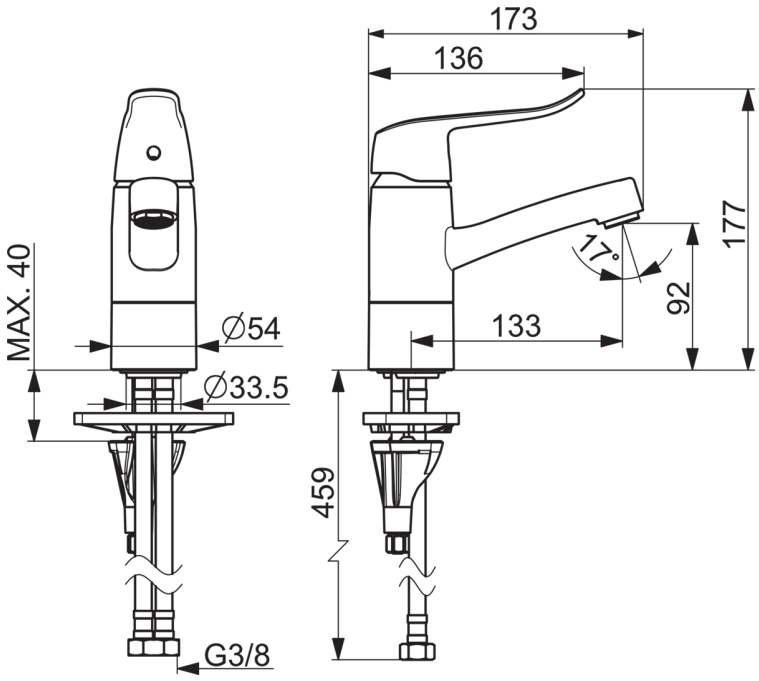

© 2019 Oras Ltd. - www.oras.com - 31.10.2019