# Diskus® 24IB/70






ORIGINAL ABUS DISKUS® - 100 % RUSTFRI SIKKERHED

ABUS diskuslåsen - en særlig form for hængelås.

Diskuslåsenes form forhindrer effektivt de mest almindelige metoder til opbrydning. Den lille bøjleåbning giver næsten ingen plads til angreb på bøjlen. Grundet overvejende brug af rustfrit stål er diskuslåsen særlig velegnet til anvendelser, hvor der kræves sikkerhed og korrosionsbeskyttelse. ABUS Diskus 24IB kan bruges til at låse lastbiler, døre, porte, hegn, kældre, skure osv. Ideelt set bør der anvendes et ABUS Diskus-overfald, så låsens bøjle ikke kan angribes med værktøj til opbrydning.

## Teknologier

- Original 100 % rustfri Diskus hængelås med 360° beskyttelse. Bøjle, hus og indre dele er fremstillet i rustfrit stål. Samtidig er der monteret dækkappe for nøgleindgang, der giver optimal sikring mod fugt og snavs.
- Cylinderdæksel – maksimal beskyttelse mod snavs og vandstænk (kun 60 mm og 70 mm)
- Forniklet cylinder til forstærket vejrbeskyttelse
- Originalt Diskus® design: 360 graders beskyttelse
- Diskus® Deep-Welding teknologi – den bedste indbrudsbeskyttelse
- Præcisions-stiftcylinder
- Tvunget låsning: Låsning kan kun ske med nøglen (nøglen kan først fjernes fra låsen, når låsen er låst)
- Produceret i Tyskland
- 2 nøgler (WY: 4 nøgler)

## Betjening og brug

Tekniske ændringer forbeholdes. Fejltryk og fejl undtages. Ophavsret. © ABUS 11/2026

# Diskus® 24IB/70



- Til beskyttelse af større aktiver og genstande, hvor der foreligger en høj risiko for tyveri
- Ideel til barske vejrforhold (fx i hav- og havneområder, til udendørs sikring af køretøjer og både)
- Til sikring af lastbiler, døre, porte, lader, kældre, skabe etc.

## Tips

- Bør ideelt set bruges i kombination med en ABUS Diskus® hasp 140, så låsebøjlen ikke kan angribes ved brug af værktøjer

## Varianter

- Størrelser: 50, 60, 70 mm

## Tekniske oplysninger - Diskus® 24IB/70

| | |
|---|---|
| Bredde a | 70 mm |
| Bøjlebredde b | 20 mm |
| Bøjlediameter d | 10 mm |
| Bøjlehøjde c | 17 mm |
| Dybde e | 31 mm |
| Farve | sølv |
| Højde f | 70 mm |
| Låsetype | nøgle |
| Samme nøgle | Nej |
| Security Level Mekanisk Sikring | 8 |
| Sikkerhedskort | Nein |
| Vægt | 206 g |
| EAN | 4003318020506 |

## Teknisk ritning

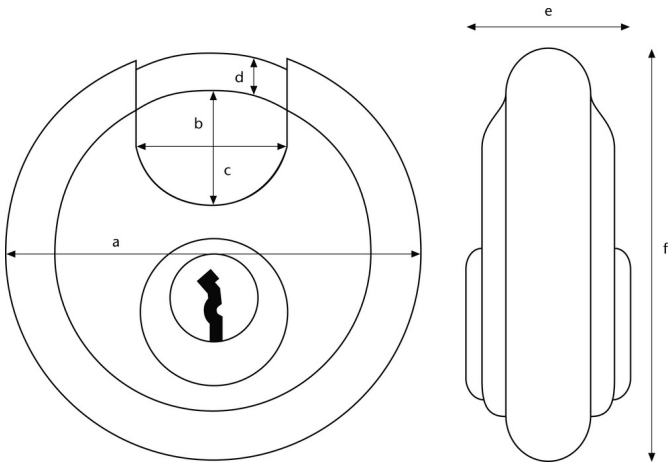


Tekniske ændringer forbeholdes. Fejltryk og fejl undtages. Ophavsret. © ABUS 11/2026