hansgrohe

Produktdatablad (PDF)

Marin²

Marin² 160 Showerpipe

Beskrivelse

Bestående af
- Marin² Multi håndbruser (#28379XXX)
- M² bruserholder (#27993SVP)
- Fox brusetermostat (#14246XXX)

Kendetegn
- bruserstørrelse: 160 mm
- hovedbruser justerbar i vinkel
- stråletype: Rain
- gennemstrømsmængde Rain (ved 3 bar): 16 l/min
- forkromet stråleskive
- brusearmlængde: 350 mm
- svingbar brusearm
- justerbar varmtvandsbegrænsning
- betjening med drejegreb
- monteringstype: frembygget installation
- højdejusterbar håndbruser

Overflader	Art.Nr.
krom	27206000

Produktbillede
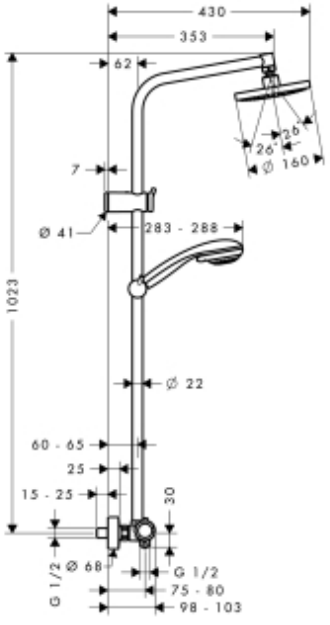
Måltegning