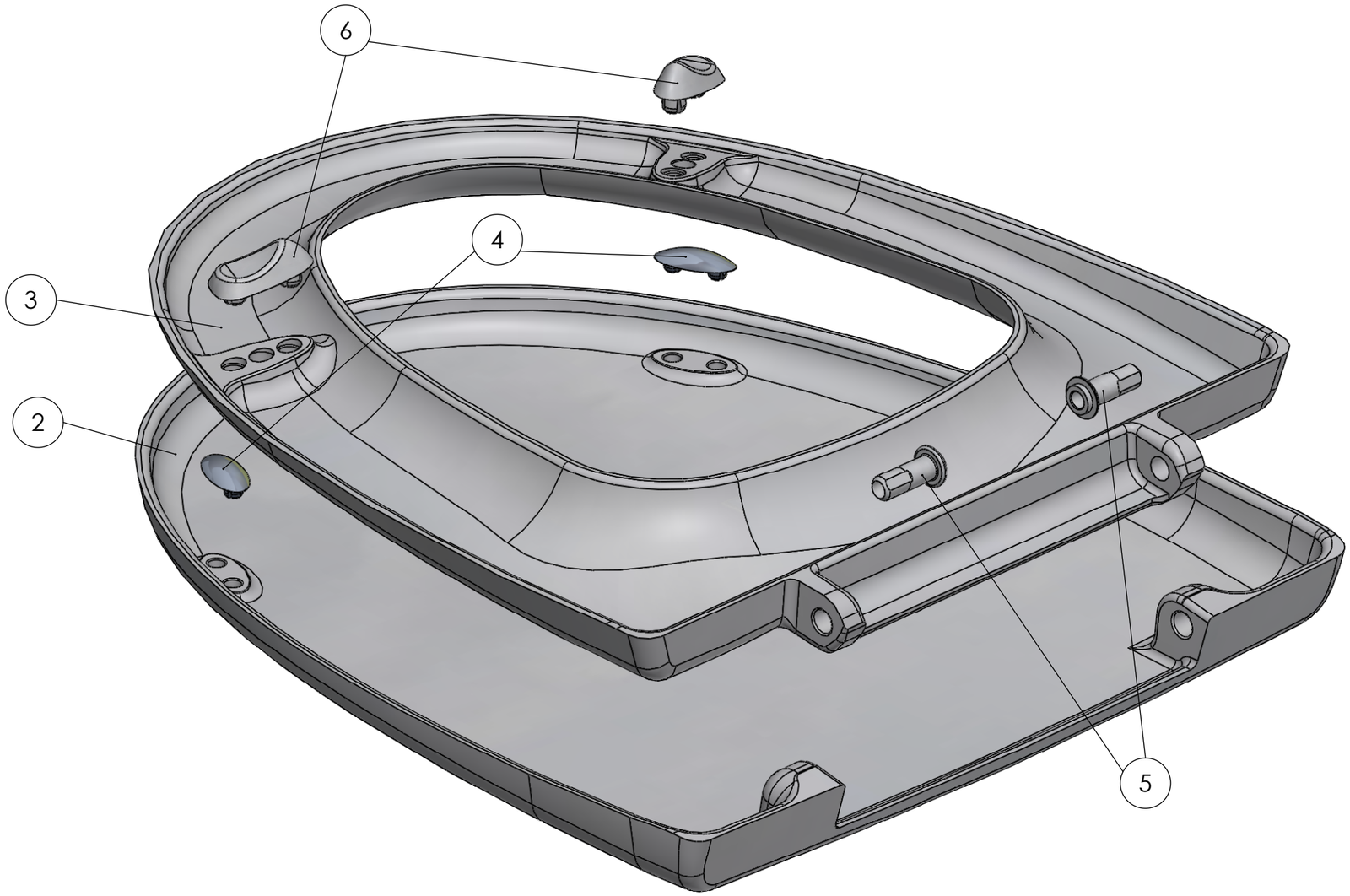

Pos-Nr.	Art.Nr.	Bezeichnung	Menge
[redacted]	[redacted]	[redacted]	[redacted]
2	C80000201	Deckel	1
3	C80000101	Brille	1
4	B919-0099	Deckelpuffer ellipsenförmig	2
5	B98100699	KU - Buchse 7-10L27,5	2
6	B91800199	EZS-Puffer	2
7	[redacted]	[redacted]	1

Index	Änderung	Datum	Name

Schutzvermerk nach DIN 34 beachten

Freimasztol. nach ISO 2768 fein

Freimasztol. nach DIN 16901

	Datum	Name
Bearb.	27.01.2009	
Gepr.		

MKW

MKW Kunststofftechnik GesmbH

A-4675 Weibern
Jutogasse 3

www.mkw.at

Masstab: 1:2

Sichtfläche: ----------

Werkstoff:
Farbe:
Oberfläche:
Schwindung:

Volumen: mm³
Gewicht: g
Art.Nr.: [redacted]
WZG Nr.:

Kunde: MKW - Kunststofftechnik

Projekt: WC-Sitz

Bezeichnung: [redacted]

Zeichnungsnummer:

SolidWorks

A3

Ersatz für:

Ersetzt durch: