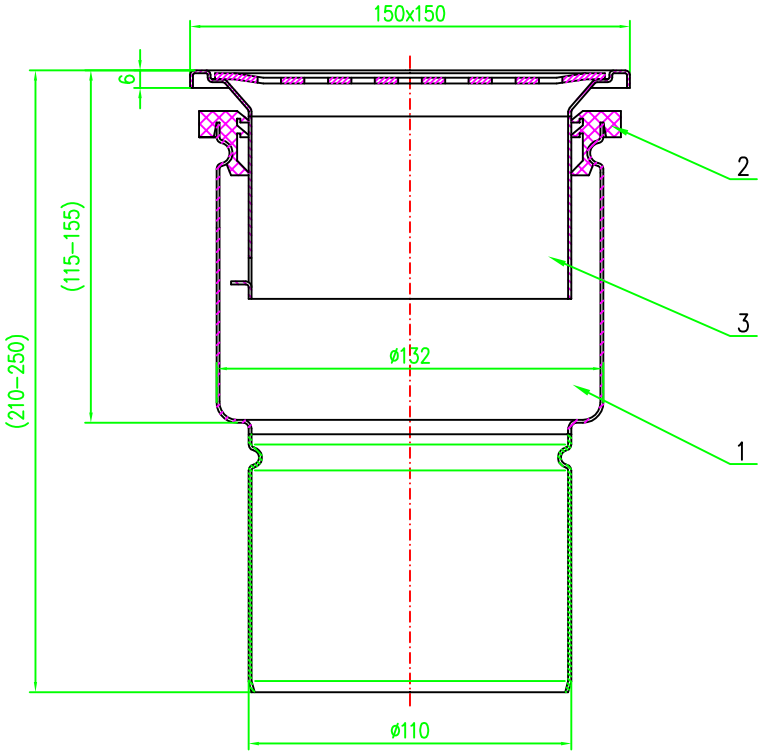

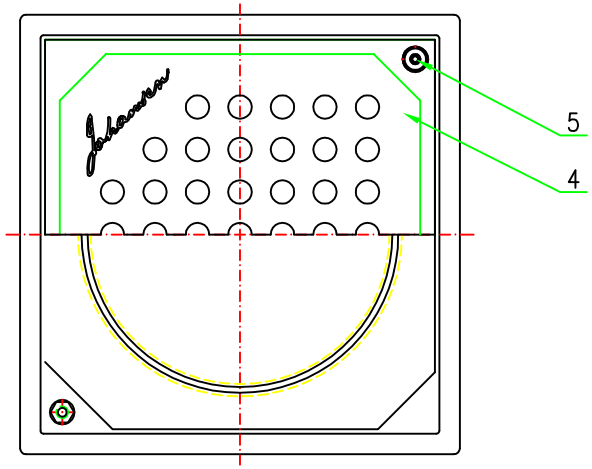

Mořit; Pickled

Index	Datum	Benennung	Name
003	23.10.2012	- oprava rosf. nastavby (delka bocni hrany)	plangpaul
002	07.02.2011	- zmena rostu	plangpaul
001	01.02.2008	zmena Rostu	rvrana

Werkstoff: 1.4301

zul. Abweich.:

Gewicht:

Oberfläche

ACO Stavebni prvky k.s
Havlíčkova 240
582 22 Přibyslav
Tel.: +420 569 491 111
Fax: +420 569 484 848

	Datum	Name
Gezeichnet:	13.07.2006	guest
Geprüft		
Update:	23.10.2012	plangpaul

Massstab: 1:1

Masseinheit:

Projektion: ISO-E

Diese Zeichnung darf weder kopiert noch dritten Personen, insbesondere zum Zweck anderweitiger Benutzung zugänglich gemacht werden und bleibt unser Eigentum.
Schutzvermerk nach DIN 34 beachten

EG 150 SVISLA, DLAZDICE
EG 150
405376

Zeichnung Nr.: T1-P014-3117-00-00

Index: 003

Ersatz für:

Ersetzt durch:

A2