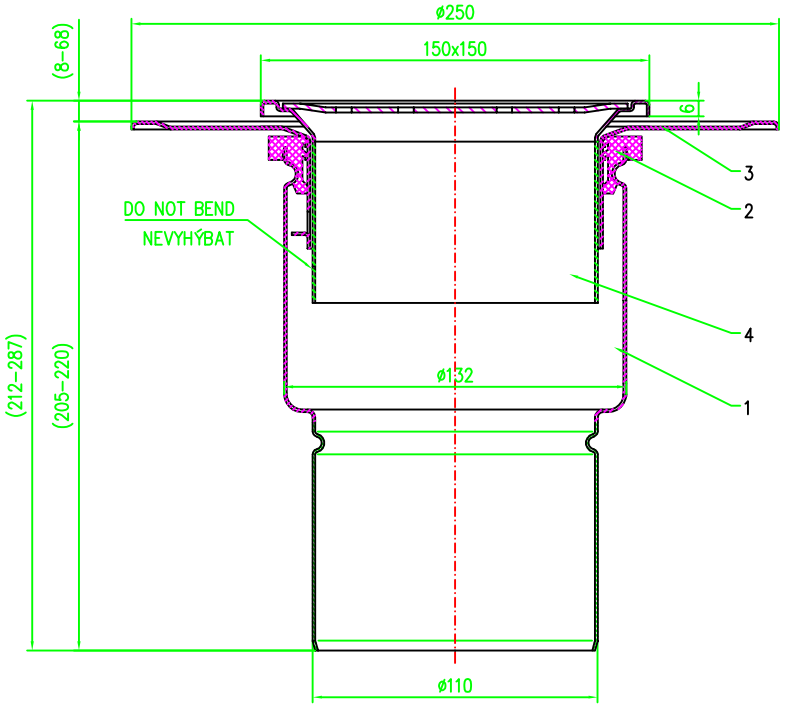

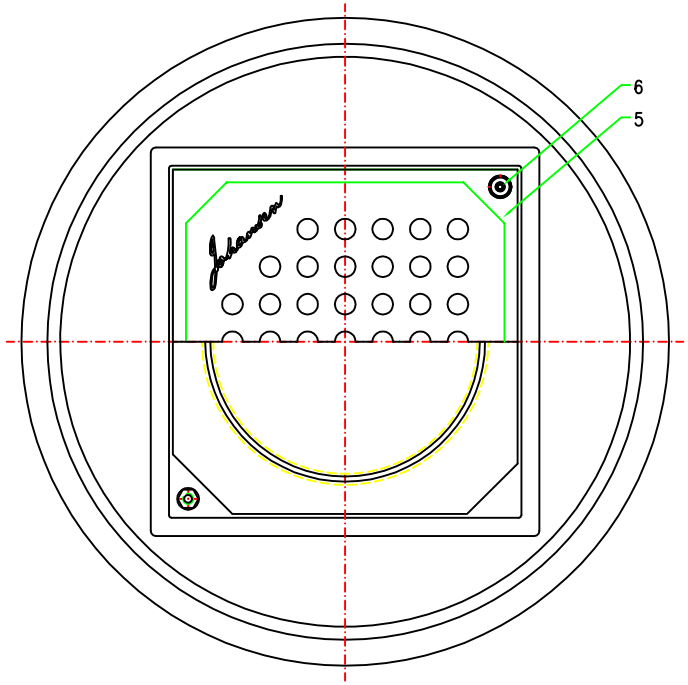

Mořit; Pickled

Index	Datum	Änderung	Name
003	23.10.2012	- upraveno roztečovány (délka bocní hrany)	zlongand
002	24.03.2010	- změna revize	zlongand
001	19.02.2009	změna Revize	rerzao

Werkstoff: 1.4301	Geschätzt
zul. Abweichtu	Oberfläche

	Datum	Name
Gezeichnet	13.07.2006	gaerd
Geprüft		
Updatet	23.10.2012	zlongand

Massstab: 1:1

Massstabsfaktor

Projektion ISO-E

Diese Zeichnung darf weder kopiert noch Dritten zugänglich gemacht werden. Sie ist ausschließlich zur Verwendung durch unsere Kunden und Lieferanten bestimmt. Anfertigung nach DIN 34 Ausführ.

GG-teleskop,RAS fur fliesen klebeflanch, senkrecht

405371

Zeichnung Nr.: T1-P014-3120-00-00

Index: 003

Ersatz für:

Ersetzt durch:

A1