Reservedele/Måltegninger F1110

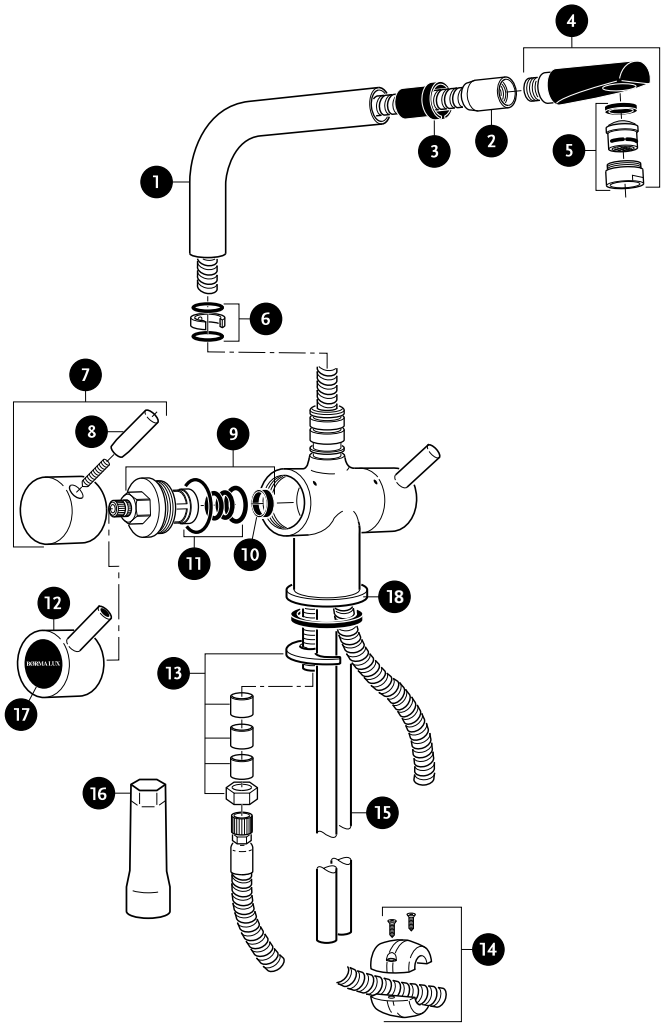

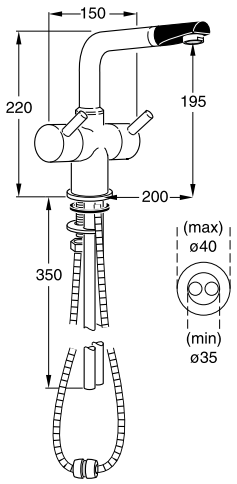

Nr.	Beskrivelse	K	Varenr.	VVS nr.	Pris	Nr.	Beskrivelse	K	Varenr.	VVS nr.	Pris
1	Rør + bøsning	3	F960209AA	728054120		12	Greb k/v gl.	3	F960245AA	745111120	
		3	F960209XJ	728054127		13	Bespænding	3	F960029NU	745111907	
2	Slange	3	F960009AA	745111351		14	Blylod	3	F960622NU	745111908	
3	Bøsning	3	F960008NU	745111355		15	CU-rør M8 links	3	F960214AA	745118609	
4	Spids komplet	3	F960027AA	745111361		15	CU-rør M8 links rå	3	F960577NU		
5	Luftblander	3	F960178AA	745111273		16	Rørnøgle, 17 mm	3			
		3	F960178XJ	745111271		17	Dækskive	3	F960105G4	745111141	
6	Reparationssæt	3	F960028NU	745111353		18	Bordring	3	F960172AA	745111340	
7	V. greb komplet	3	F960194AA	745111000		18	Bordring	3	F960172XJ	745111317	
		3	F960194XJ	745111007							
7	K. greb komplet	3	F960193AA	745111590							
		3	F960193XJ	745111597							
8	Pind, 25 mm	3	F960108AA	745116620							
9	Overdel, varm	3	F960035NU	745111184							
9	Overdel, kold	3	F960034NU	745111185							
10	Bundpakning	3	F960016NU	745111621							
11	Rep. sæt t/571 m.fl.	3	F960030NU	745111666							