Mål

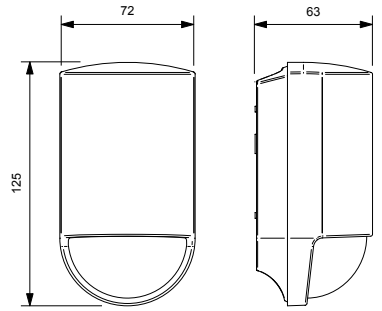

41-231
41-231/AN

Minilux bevægelsessensor (230 V) til udendørs belysningsstyring

- **Tilslutning for 230 V**
- **Detekteringsområde 180°**
- **Rækkevidde op til 14 meter**
- **Tidsforsinkelse op til 30 min.**
- **Indstilling af lux, tid og meter under skjult dæksel**
- **Mulighed for afdækning af detekteringsområde**

Sensoren har indbygget lyssensor, som sikrer, at belysningen først tændes, når der detekteres personer i bevægelse og dagslysniveauet (luxniveau) er lavere end det indstillede.

Belysningen forbliver tændt, så længe der detekteres personer i bevægelse.

På sensorens indbyggede tidsindstilling vælges den ønskede udkoblingsforsinkelse, som sørger for, at lyset holdes tændt i en periode, efter sidste person er gået.

Anbefalet installationshøjde: 2 - 3 m.
Ved 2,5 m har sensoren en rækkevidde på 14 m, i 180°.

Ønskes manuelt tænd indsættes et tryk. Trykket skal aktiveres i >4 sek. for at opnå tænding. Tændingen er lux uafhængig, og lyset forbliver tændt i den indstillede tid.

Sensorerne kan monteres direkte på væggen.

Ønskes et område afskærmet for detektering, anvendes den vedlagte blænde.

Tilslutning

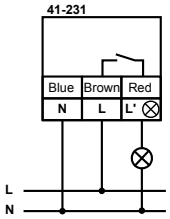

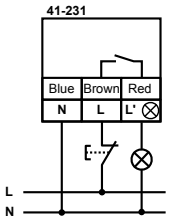

Med tryk for manuel tænd

Tekniske data

Indgang

Forsyningsspænding	230 V ± 10 % 50 Hz
Effektforbrug	0,6 W

Udgang

Relæ kontakt	NO, µ10 A
Indkoblingsstrøm	80 A/20 ms
Kompensations kapacitet	140 µF

Belastning

Glødelamper	2.300 W
Lysrør ukompenseret	1.200 VA
Halogenglødelamper 230 V	2.300 W

Performance

Detekteringsområde	180°
Rækkevidde 41-231	0–14 meter
Rækkevidde 41-231/AN	0-11 meter
Tidsforsinkelse	8 sek...30 min
Lux område	5...∞ lux
Kapslingsklasse	IP 54
Isolationsklasse	Klasse II
Omgivelsestemperatur	-20° C...+45° C
Kabelindføring	2 x ø12,5 mm tyller monteret.
Farve	41-231 hvid, Ral 9010 41-231/AN antracit, Ral 7016
Materiale	UV-bestandig ASA-plast

Godkendelse

CE iht.	EN 60669-2-1

Detekteringsområde

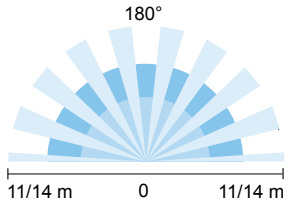

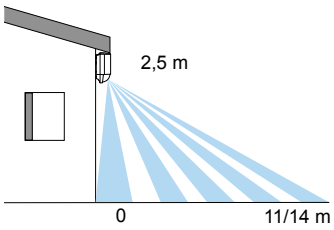

Rækkevidde 41-231/AN	0-11 meter
Rækkevidde 41-231	0-14 meter

Indstilling af lux, tid og meter

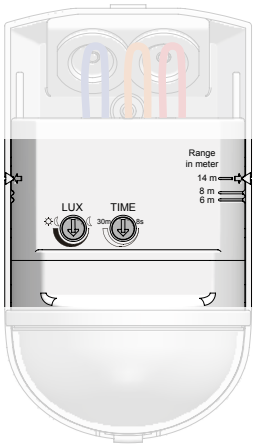

Bestillingsnr.:

Produkt	Type	EAN nr.
Minilux sensor hvid	41-231	5703102 203335
Minilux sensor antracit	41-231/AN	5703102 205964

R6