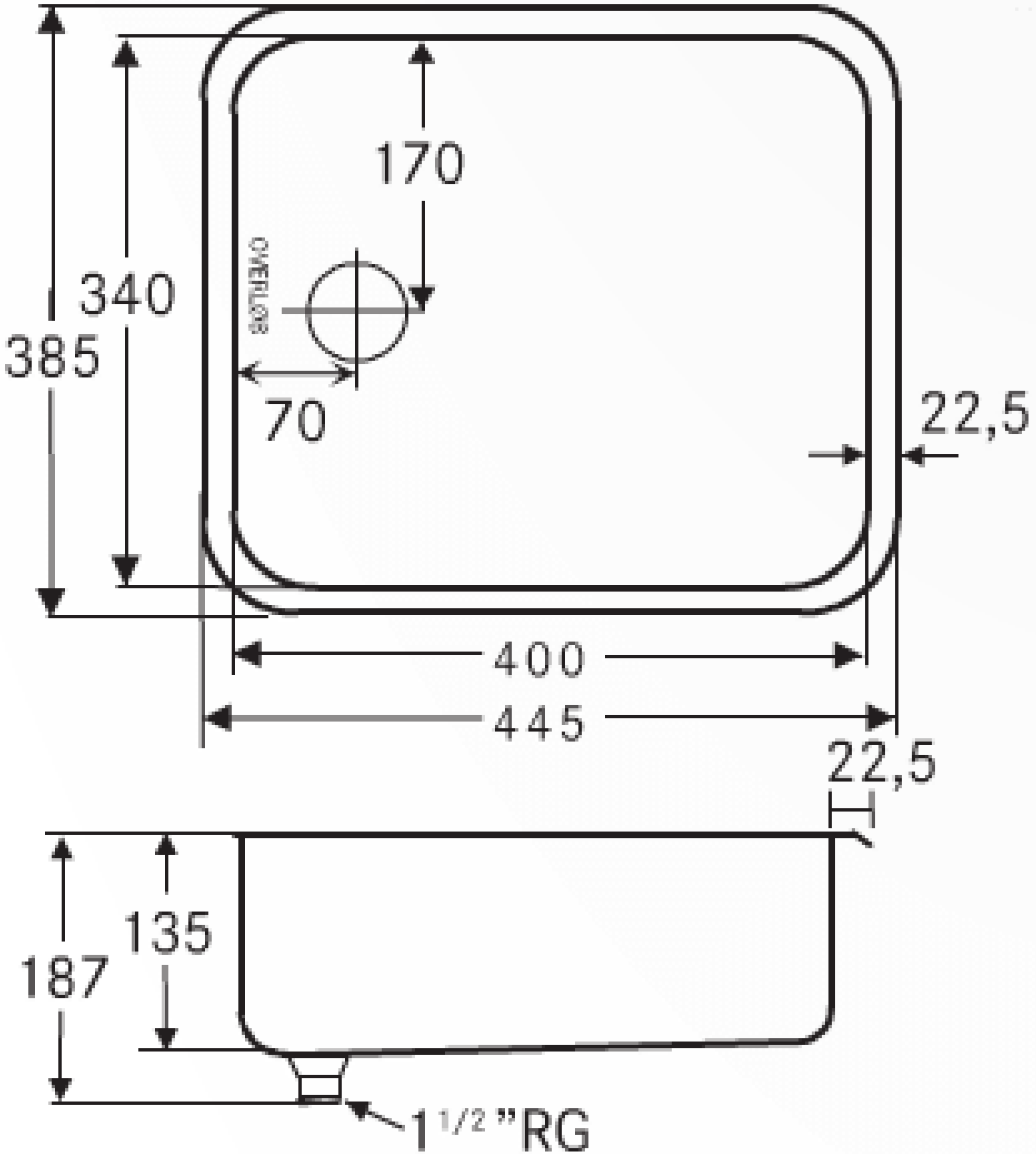
170
340
385
70
22,5
400
445
22,5
135
187
1 1/2 "RG