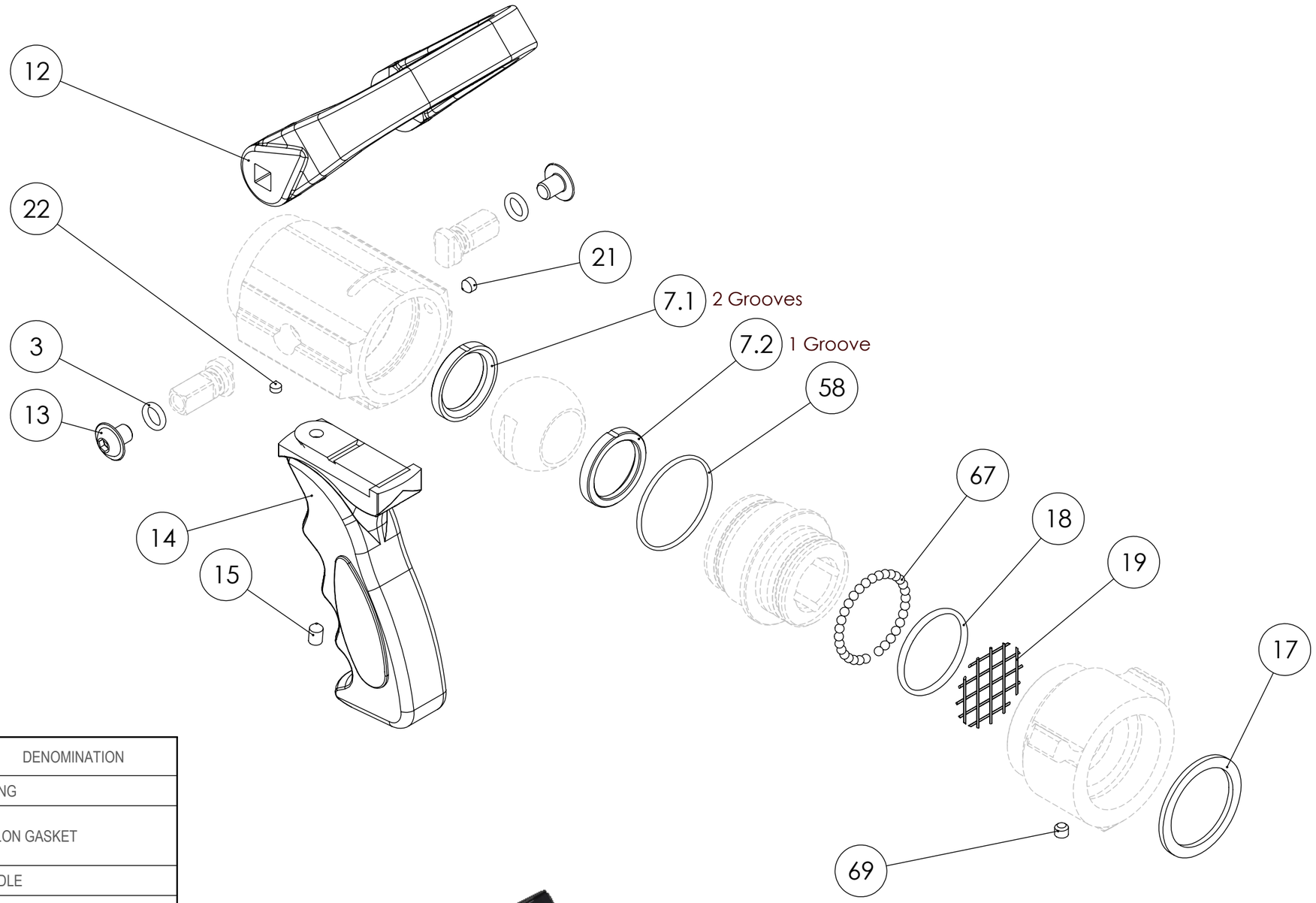

POS.	QUANT.	CODE	DENOMINATION
3	2	I210291	O-RING
7.1	1	I218601 A-001	TEFLON GASKET
7.2	1	I218601 A-002	
12	1	I217627 A-003	HANDLE
13	2	I218605	COVER SCREW
14	1	I250713	PISTOL GRIP
15	1	I210003	SOCKET SET SCREWS DIN 914
17	1	I081642	WASHER
		I220089	
18	1	I210015	O-RING
19	1	I218590	FILTER
21	1	I210005	SOCKET SET SCREWS DIN 913
22	1	I210641	SOCKET SET SCREWS DIN 914
58	1	I210060	O-RING
67	31	I210057	BALL Ø4
69	1	I218631	SOCKET SET SCREWS DIN 914
7	1	I218601 A-002	TEFLON GASKET

REV.	FECHA	CONCEPTO	NOMBRE	REV.	FECHA	CONCEPTO	NOMBRE

tipsa

FAMILIA
BLUE DEVIL
25 / 45 NEW

DENOMINACION
VALVE
REP-KIT VALVULA BD45 1½"

Codigo materia prima | Material

Proceso | Acabado

Escala	Rev.	Pos.	Peso	Dibujado	Fecha	Firma
1:2	0	0		Pere	09/01/2018	

CODIGO ARTICULO
I218231

LA INFORMACION CONTENIDA EN ESTE PLANO ES PROPIEDAD DE TIPSA. CUALQUIER REPRODUCCION PARCIAL O TOTAL SIN EL CONCENTIMIENTO POR ESCRITO QUEDA ESTRICTAMENTE PROHIBIDO