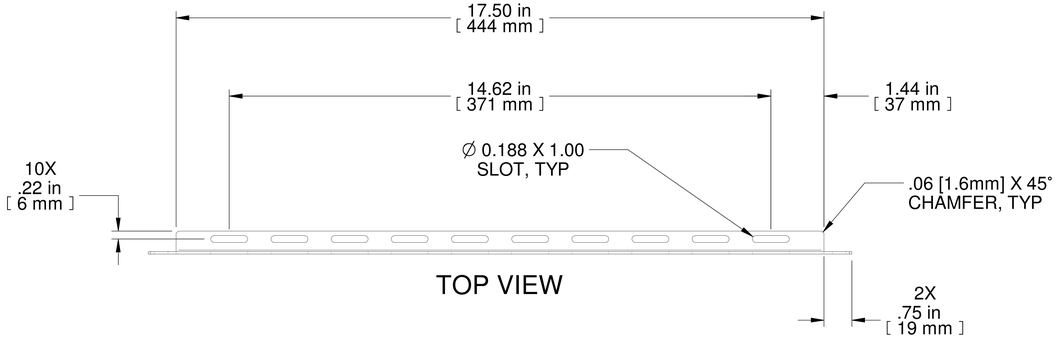

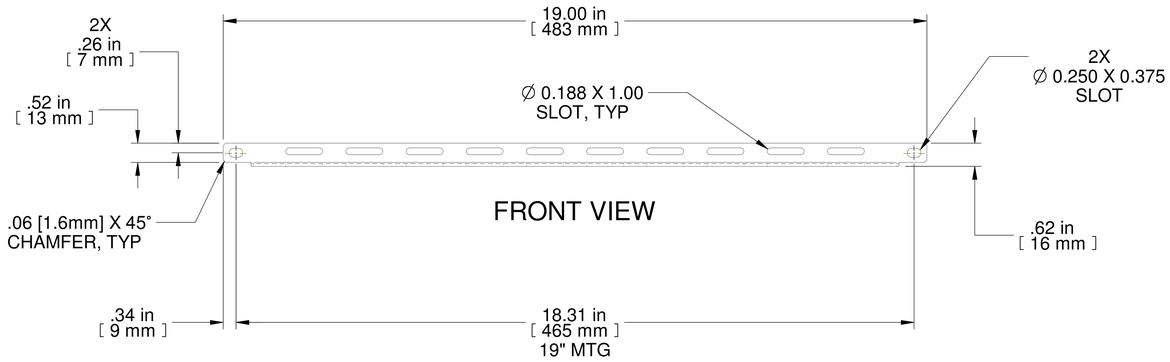

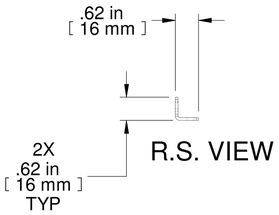

PART NUMBERS	
HCM190BK	PAINTED BLACK SMOOTH

NOTES

MTG HARDWARE NOT INCLUDED
SOLD IN 10 PACKS

Français

Pour tous les détails sur nos produits, svp veuillez consulter notre site www.hammfg.com

Data subject to change without notice. Isometric drawing not to scale.
Les données sont sujettes à changement sans préavis.

HAMMOND MANUFACTURING®

www.hammondmfg.com

PART NO. **HCM190BK**