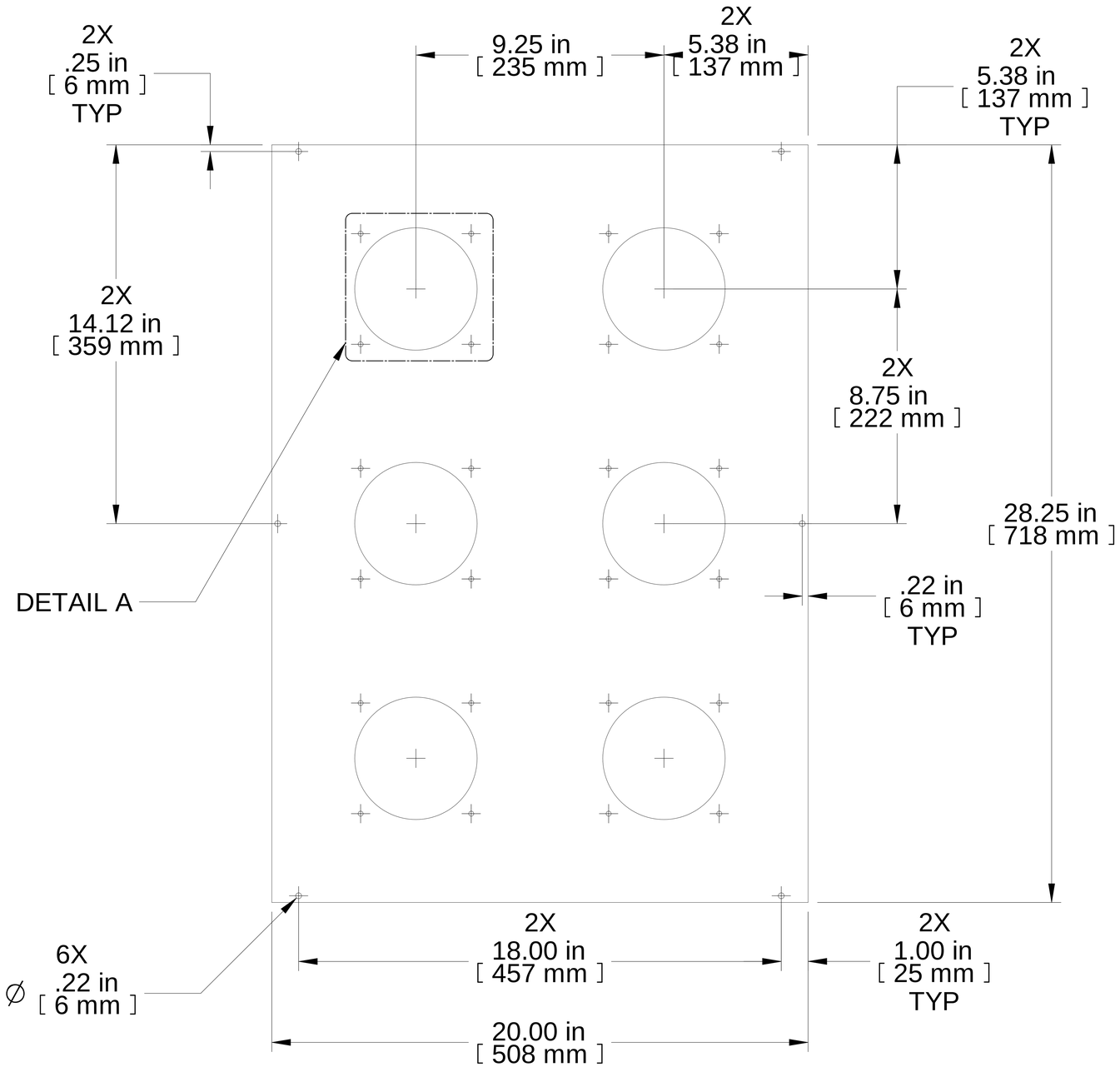

TOP VIEW

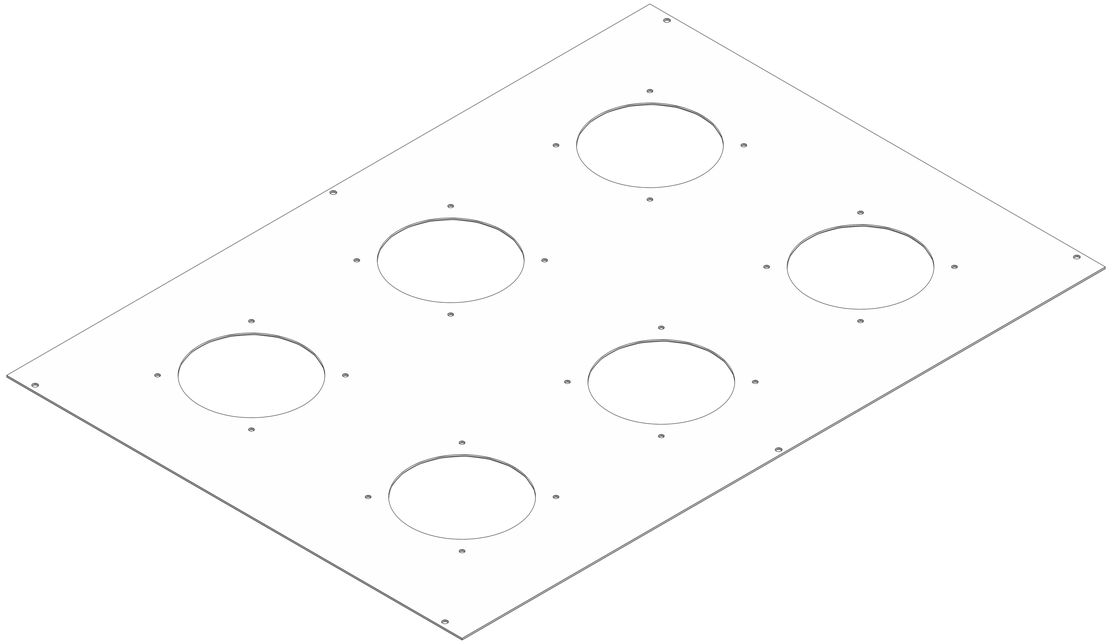

ISOMETRIC

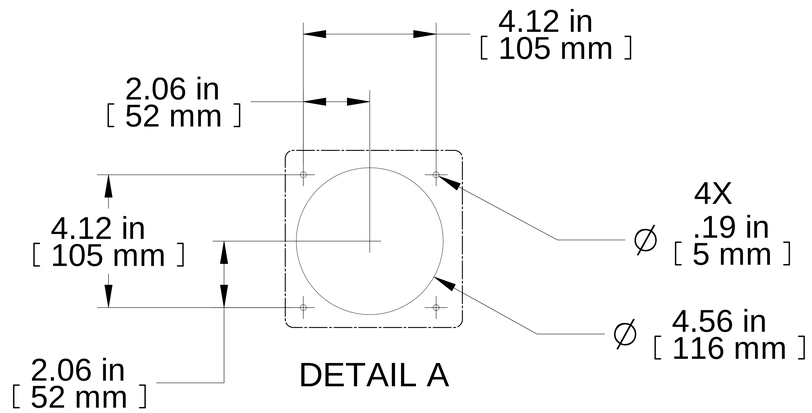

DETAIL A

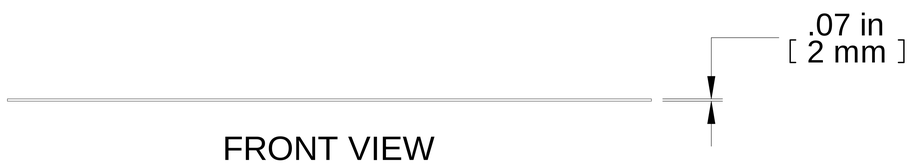

FRONT VIEW

PART NUMBERS	
C2T1936FBK1	PAINTED BLACK TEXTURED
C2T1936FCG1	PAINTED CONT. GREY
C2T1936FLG1	PAINTED RAL7035 TEXTURED

NOTES

Mounting Hardware included

Français

Pour tous les détails sur nos produits,
svp veuillez consulter notre site www.hammondmfg.com

Data subject to change without notice. Isometric drawing not to scale.
Les données sont sujettes à changement sans préavis.

HAMMOND MANUFACTURING®

www.hammondmfg.com

PART NO. **C2T1936F**