KLEIN TOOLS

56078

INSTRUCTIONS / INSTRUCCIONES / INSTRUCTIONS

1000-Lumen Headlamp
Luz frontal de 1000 lúmenes
Lampe frontale de 1000 lumens

ENGLISH

CONTENTS

- 56078 Headlamp
- Removable Strap/Hard Hat Bracket
- Adjustable Fabric Strap
- Removable Marker / Pencil Holder
- Hard Hat Strap Clips (×4)
- 20" (51 cm) USB-C Charging Cable
- This Instruction Sheet

GENERAL SPECIFICATIONS

- **Operating/Storage Altitude:** 6562' (2000 m)
- **Operating Temperature:** 14°F to 104°F (-10°C to 40°C)
- **Charging Temperature:** 41°F to 95°F (5°C to 35°C)
- **Storage Temperature:** -4°F to 104°F (-20°C to 40°C)
- **Storage Humidity:** <75% Relative humidity
- **Relative Humidity:** <85% non-condensing
- **Battery:** Lithium ion, Internal, 3.7V
- **Capacity:** 3350mAh (12.06 Wh)
- **Charging Time:** 6 hours
- **Charging Requirements:** 5V DC, 1A max.
- **Lighting Mode Specifications:**

MODE	ICON	LUMENS	RUNTIME*
LOCK	🔒	0	Unit will not power on in this mode
ALL-ON	N/A	600	8 hours*
SPOTLIGHT	N/A	300	12 hours*
FLOODLIGHT	N/A	100	16 hours*
TURBO	⏻ ×2	1000	30 second increments

***NOTE:** Listed runtimes are based on fully-charged battery and continuous use. Frequent switching on and off will result in battery drain and reduced runtime.*

- **Dimensions:** 3.58" × 1.61" × 1.06" (91 × 41 × 27 mm)
- **Weight:** 5.47oz. (155g)
- **Strap:** Latex 55%, Nylon 38%, Polyester 7%
- **Drop Protection:** 6.5' (2 m)
- **Ingress Protection Rating:** IP65
- **Standards:** CE, REACH, ROHS, DOE/CEC/NRCAN

Specifications subject to change.

WARNINGS

Read, understand, and follow these instructions to ensure safe operation. Failure to observe these warnings can result in the risk of fire, electric shock, serious injury, and/or property damage. Keep these instructions for future reference.

- The lens gets very hot during use. To reduce the risk of burns, DO NOT touch hot lens.
- To reduce the risk of fire, keep away from combustible materials while in operation. DO NOT cover lens.
- DO NOT use the product if it is damaged or modified. Damaged or modified batteries may exhibit unpredictable behavior resulting in fire, explosion, or injury.
- Risk of fire and burns. DO NOT open, crush, heat above specified maximum temperature or incinerate. Prolonged exposure to direct sunlight can result in elevated temperatures.
- DO NOT immerse in water or other liquids.
- Properly seal the charging port cover to achieve specified water & foreign object ingress protection. Keep the seal free of dirt, oil, sand, or other material that interferes with proper sealing. Failure to do so can result in a risk of fire or electric shock.
- DO NOT open the charging port cover if wet or in a wet environment. Thoroughly dry the unit and seal around water-resistant cover completely before opening water resistant cover.
- DO NOT subject to impacts or drops greater than 6.5' (2 m). Drops larger than this may not show signs of damage, but internal components may have been compromised. It is advisable to replace the unit if any such severe events occur.
- To reduce the risk of injury, DO NOT stare at the operating lamp. Serious eye injury could occur.
- Subjecting battery to extremely low air pressure may result in an explosion or the leakage of flammable liquid or gas.
- DO NOT attempt to repair the product or charging cable. There are no user-serviceable parts.

SYMBOLS ON PRODUCT

- **Warning or Caution**
- **Hot Surface - Do Not Touch**
- **Do Not Stare at Operating Lamp: Visible Radiation**
- **Risk of Electrical Shock**
- **Strong Magnetic Field**
- **Read Instructions**
- **Conformité Européenne:** Conforms with European Economic Area directives
- **WEEE – Electronics disposal**

FCC AND IC COMPLIANCE

See this product's page at **www.kleintools.com** for FCC compliance information. Canada ICES-003 (B) / NMB-003 (B)

DISPOSAL / RECYCLE

Do not place equipment and its accessories in the trash. Items must be properly disposed of in accordance with local regulations. Please see **www.epa.gov/recycle** for additional information.

OPERATING INSTRUCTIONS

CHARGING BATTERY

- Open the USB Port Cover (3), and connect the included USB-C Charging Cable (16) to the USB-C Charging Port (4), and the other end into a USB power supply (not included). USB power supply should not exceed the charging voltage specified in the GENERAL SPECIFICATIONS section. The Battery Status Indicator (2) will indicate charging status (see table below).
- Charge completely before using. A full charge could take up to 6 hours, depending on the charger's output.
- To protect the unit, charge time will increase if battery temperature falls outside the range specified in GENERAL SPECIFICATIONS.
- Functionality while charging is limited to Low mode. All other modes will be disabled until the unit is removed from the charger.
- See **TROUBLESHOOTING** section for any issues with charging.

***NOTE:** While charging, only Spotlight mode will function. All other modes will be disabled until the unit is disconnected from the charger.*

CHARGING STATUS			CHARGE REMAINING		
Indicator		% Charged	Indicator		Charge
⏻	Solid green	100%	⏻	Solid green	25% to 100%
⏻	Blinking green	25% to 99%	⏻	Solid red	10% to 24%
⏻	Blinking red	1% to 24%	⏻	Blinking red	1% to 9%
✕	Not illuminated	Not charging	✕	Not illuminated	0%

***NOTE:** To optimize runtime, the maximum illumination will be reduced below the stated lumen value when powered on with a partially depleted battery. To achieve illumination at the stated lumen value, power on with a fully charged battery.*

***NOTE:** When the battery is fully depleted, the Battery Status Indicator (2) may not illuminate immediately when charging cable is connected.*

CONTINUED OTHER SIDE

ESPAÑOL

CONTENIDO

- Luz frontal 56078
- Soporte extraíble para correa/casco de seguridad tipo cachucha
- Correa de tela ajustable
- Soporte extraíble para marcador y lápiz
- Clips para correa de casco de seguridad tipo cachucha (×4)
- Cable de carga USB-C de 20" (51 cm)
- Esta hoja de instrucciones

ESPECIFICACIONES GENERALES

- **Altitud de funcionamiento/almacenamiento:** 6562' (2000 m)
- **Temperatura de funcionamiento:** 14 °F a 104 °F (-10 °C a 40 °C)
- **Temperatura de carga:** 41 °F a 95 °F (5 °C a 35 °C)
- **Temperatura de almacenamiento:** -4 °F a 104 °F (-20 °C a 40 °C)
- **Humedad de almacenamiento:** <75 % de humedad relativa
- **Humedad relativa:** <85 %, sin condensación
- **Batería:** Iones de litio, interna, 3,7 V
- **Capacidad:** 3350 mAh (12,06 Wh)
- **Tiempo de carga:** 6 horas
- **Requisitos de carga:** 5 V CD, 1 A máx.
- **Especificaciones del modo de iluminación:**

MODO	ÍCONO	LÚMENES	TIEMPO DE FUNCIONAMIENTO*
BLOQUEO	🔒	0	La unidad no se encenderá en este modo
TODAS LAS LUCES ENCENDIDAS	N/A	600	8 horas*
LUZ ENFOCADA	N/A	300	12 horas*
LUZ DE PROYECCIÓN	N/A	100	16 horas*
TURBO	⏻ ×2	1000	Incrementos de 30 segundos

***NOTA:** Los tiempos de funcionamiento mostrados se obtienen a partir de la carga completa de la batería y del uso continuo. El encendido y apagado frecuente resultará en la descarga de la batería y un menor tiempo de funcionamiento.*

- **Dimensiones:** 3,58" × 1,61" × 1,06" (91 × 41 × 27 mm)
- **Peso:** 5,47 oz (155 g)
- **Correa:** Látex 55 %, Nylon 38 %, Poliéster 7 %
- **Protección ante caídas:** 6,5' (2 m)
- **Grado de protección de ingreso:** IP65
- **Normas:** CE, REACH, RoHS, DOE/CEC/ NRCan

Especificaciones sujetas a cambios.

ADVERTENCIAS

Lea, comprenda y siga estas instrucciones para garantizar un funcionamiento seguro. El incumplimiento de estas advertencias puede provocar riesgo de incendio, choque eléctrico, lesiones personales y/o daños materiales graves. Conserve estas instrucciones para consultarlas en el futuro.

- La lente se calienta demasiado durante el uso. Para reducir el riesgo de quemaduras, NO toque la lente caliente.
- Para reducir el riesgo de incendio, manténgala lejos de materiales inflamables mientras está en funcionamiento. NO cubra la lente.
- NO use el producto si está dañado o ha sido modificado. Las baterías dañadas o modificadas pueden presentar comportamientos impredecibles que pueden provocar incendios, explosiones o lesiones.
- Riesgo de incendio y quemaduras. NO lo abra, aplaste, caliente a más de la temperatura máxima especificada, ni lo incinere. La exposición prolongada a la luz solar directa puede provocar temperaturas elevadas.
- NO lo sumerja en agua u otros líquidos.
- Selle correctamente la cubierta del puerto de carga para lograr la protección especificada contra el ingreso de agua y objetos extraños. Procure que el sello no contenga suciedad, aceite, arena u otros materiales que afecten un sellado adecuado. De lo contrario, puede provocar riesgo de incendio o choque eléctrico.
- NO abra la cubierta del puerto de carga si está húmeda o si está en un ambiente húmedo. Seque cuidadosamente la unidad y el sello alrededor de la cubierta resistente al agua antes de abrir la cubierta resistente al agua.
- NO lo someta a impactos o caídas mayores que 6,5' (2 m). Es posible que caídas mayores a esta altura no muestren señales de daño, pero los componentes internos podrían estar comprometidos. Se recomienda reemplazar la unidad si sufre alguno de estos eventos de gravedad.
- Para reducir el riesgo de lesiones, NO mire fijamente la luz frontal cuando esté en funcionamiento. Podría provocar graves lesiones en los ojos.
- Someter la batería a una presión de aire extremadamente baja podría provocar una explosión o la fuga de líquido o gas inflamable.
- NO intente reparar el producto ni el cable de carga. No contiene piezas que el usuario pueda reparar.

SÍMBOLOS EN EL PRODUCTO

- **Advertencia o precaución**
- **Superficie caliente - No tocar**
- **NO mire fijamente la luz frontal cuando esté en funcionamiento: radiación visible**
- **Riesgo de choque eléctrico**
- **Fuerte campo magnético**
- **Lea las instrucciones**
- **Conformité Européenne:** Cumple con las normas del Espacio Económico Europeo
- **WEEE: Eliminación de elementos electrónicos**

CONFORMIDAD CON LA NORMATIVA FCC/IC

Puede leer la información sobre la normativa FCC para este producto en **www.kleintools.com**. ICES-003 (B)/NMB-003 (B) de Canadá

ELIMINACIÓN/RECICLAJE

No arroje el equipo ni sus accesorios a la basura. Los elementos se deben desechar correctamente de acuerdo con las regulaciones locales. Para obtener más información, consulte **www.epa.gov/recycle**.

INSTRUCCIONES DE FUNCIONAMIENTO

CARGAR LA BATERÍA

- Abra la cubierta del puerto USB (3) y conecte el cable de carga USB-C incluido (16) al puerto de carga USB-C (4), y el otro extremo a la fuente de alimentación USB (no incluida). La fuente de alimentación USB no debe superar el voltaje de carga especificado en la sección ESPECIFICACIONES GENERALES. El indicador de estado de la batería (2) mostrará el estado de carga (consulte la tabla a continuación).
- Cargue el dispositivo completamente antes de usarlo. Una carga completa podría tomar hasta 6 horas, dependiendo de la potencia de salida del cargador.
- Para proteger la unidad, el tiempo de carga aumentará si la temperatura de la batería se sale de los rangos especificados en ESPECIFICACIONES GENERALES.
- Durante la carga, la funcionalidad está limitada al modo bajo. Todos los demás modos estarán deshabilitados hasta que la unidad sea retirada del cargador.
- Consulte la sección **SOLUCIÓN DE PROBLEMAS** si presenta algún inconveniente con la carga.

***NOTA:** Mientras se carga la unidad, solo funcionará el modo Luz enfocada. Los demás modos se desactivarán hasta que la unidad se desconecte del cargador.*

ESTADO DE CARGA			CARGA RESTANTE		
Indicador		Porcentaje de carga	Indicador		Carga
⏻	Verde fijo	100 %	⏻	Verde fijo	25 % a 100 %
⏻	Verde intermitente	25 % a 99 %	⏻	Rojo fijo	10 % a 24 %
⏻	Rojo intermitente	1 % a 24 %	⏻	Rojo intermitente	1 % a 9 %
✕	Apagado	No carga	✕	Apagado	0 %

***NOTA:** Para optimizar el tiempo de funcionamiento, la iluminación máxima se reducirá por debajo del valor de lúmenes establecido cuando se encienda el dispositivo con una batería parcialmente agotada. Para obtener una iluminación al valor de lúmenes establecido, encienda el dispositivo con una batería completamente cargada.*

***NOTA:** Cuando la batería está completamente descargada, es posible que el indicador del estado de batería (2) no se encienda inmediatamente al conectar el cable de carga.*

CONTINÚA AL REVERSO

FRANÇAIS

CONTENU

- Lampe frontale 56078
- Courroie amovible et support pour casque de chantier
- Courroie en tissu réglable
- Support à crayon et à marqueur amovible
- Attaches à courroie pour casque de chantier (×4)
- Câble de recharge USB-C de 51 cm (20 po)
- Feuillet d'instructions

CARACTÉRISTIQUES GÉNÉRALES

- **Altitude de fonctionnement ou d'entreposage :** 2000 m (6562 pi)
- **Température de fonctionnement :** -10 à 40 °C (14 à 104 °F)
- **Température de recharge :** 5 à 35 °C (41 à 95 °F)
- **Température d'entreposage :** -20 à 40 °C (-4 à 104 °F)
- **Taux d'humidité pour le rangement :** <75 % d'humidité relative
- **Humidité relative :** <85 % sans condensation
- **Batterie :** Interne, au lithium-ion, de 3,7 V
- **Capacité :** 3350 mAh (12,06 Wh)
- **Temps de recharge :** 6 heures
- **Exigences de recharge :** 5 V c.c., 1 A max.
- **Caractéristiques du mode d'éclairage**

MODE	ICÔNE	LUMENS	AUTONOMIE*
VERROUILLAGE	🔒	0	Option de mise sous tension désactivée
ÉCLAIRAGE AMPLIFIÉ	S.O.	600	8 heures*
FAISCEAU	S.O.	300	12 heures*
ÉCLAIRAGE GÉNÉRAL	S.O.	100	16 heures*
TURBO	⏻ ×2	1000	Incréments de 30 secondes

**** REMARQUE :** L'autonomie indiquée est basée sur une batterie entièrement chargée et une utilisation continue. La mise en marche et l'arrêt fréquents entraînent une décharge de la batterie et une réduction de l'autonomie.*

- **Dimensions :** 91 × 41 × 27 mm (3,58 × 1,61 × 1,06 po)
- **Poids :** 5,47 oz (155 g)
- **Courroie :** 55 % latex, 38 % nylon, 7 % polyester
- **Protection contre les chutes :** 2 m (6,5 pi)
- **Cote de protection contre les infiltrations :** IP65
- **Normes :** CE, REACH, RoHS, DOE/CEC et RNCan

Les caractéristiques peuvent faire l'objet de modifications.

AVERTISSEMENTS

Veuillez lire, comprendre et suivre ces instructions afin de garantir une utilisation sécuritaire. Le non-respect de ces avertissements peut entraîner un risque d'incendie, de choc électrique, de blessures graves ou de dommages matériels. Conservez ces instructions à des fins de référence.

- Le verre devient très chaud pendant l'utilisation. Pour réduire le risque de brûlures, NE TOUCHEZ PAS le verre chaud.
- Pour réduire le risque d'incendie, tenez la lampe à l'écart de tout matériau combustible lorsqu'elle est allumée. NE COUVREZ PAS le verre.
- N'UTILISEZ PAS le produit s'il est endommagé ou modifié. Des batteries endommagées ou modifiées risquent de produire des effets imprévisibles et de causer des incendies, des explosions ou des blessures.
- Risque d'incendie et de brûlures. N'OUVREZ PAS ce produit, ne l'écrasez pas, ne le chauffez pas à plus de la température maximale indiquée et ne le brûlez pas. Une exposition prolongée à la lumière directe du soleil peut entraîner des températures élevées.
- N'IMMERGEZ PAS ce produit dans l'eau ni dans tout autre liquide.
- Scellez adéquatement le couvercle du port de recharge pour garantir la protection prévue contre les infiltrations d'eau et de corps étrangers. Retirez du joint les saletés, l'huile, le sable ou tout autre matériau qui pourrait nuire à l'étanchéité. Autrement, il pourrait y avoir un risque d'incendie ou de choc électrique.
- N'OUVREZ PAS le couvercle du port de recharge s'il est mouillé ou si vous vous trouvez dans un environnement humide. Laissez sécher complètement l'appareil ainsi que le joint entourant le couvercle étanche avant d'ouvrir le couvercle.
- N'EXPOSEZ PAS l'appareil à des chocs ni à des chutes de plus de 2 m (6,5 pi). Après une telle chute, le boîtier pourrait sembler intact même si les composants internes sont endommagés. Il est recommandé de remplacer le produit s'il est soumis à de telles conditions.
- Pour réduire le risque de blessure, NE REGARDEZ PAS directement la lampe lorsqu'elle est allumée. De graves blessures aux yeux pourraient survenir.
- Soumettre la batterie à une pression d'air extrêmement basse peut entraîner une explosion ou une fuite de liquide ou de gaz inflammable.
- NE TENTEZ PAS de réparer le produit ni le câble de recharge. Cet appareil ne contient aucune pièce réparable par l'utilisateur.

SYMBOLES SUR LE PRODUIT

- **Avertissement ou mise en garde**
- **Surface chaude – Ne pas toucher**
- **Radiation visible – Ne pas regarder la lampe lorsqu'elle est allumée**
- **Risque de choc électrique**
- **Champ magnétique puissant**
- **Lire les instructions**
- **Conformité européenne :** conforme aux directives de l'Espace économique européen
- **DEEE – mise au rebut des produits électroniques**

CONFORMITÉ FCC ET IC

Consultez la page de ce produit à l'adresse **www.kleintools.com** pour obtenir des renseignements sur la conformité à la Federal Communications Commission (FCC). Canada ICES-003 (B) / NMB-003 (B)

MISE AU REBUT/RECYCLAGE

Ne mettez pas l'appareil et ses accessoires au rebut. Ces articles doivent être éliminés conformément aux règlements locaux. Pour de plus amples renseignements, consultez le site **www.epa.gov/recycle**.

INSTRUCTIONS D'UTILISATION

RECHARGE DE LA BATTERIE

- Ouvrez le couvercle du port USB (3) et branchez une extrémité du câble de recharge USB-C (16) fourni au port de recharge USB-C (4), et l'autre extrémité dans un bloc d'alimentation USB (non compris). Le bloc d'alimentation USB ne doit pas excéder la tension de charge indiquée (voir la section CARACTÉRISTIQUES GÉNÉRALES). L'indicateur d'état de la batterie (2) indique l'état de la recharge (voir le tableau ci-dessous).
- Rechargez complètement l'appareil avant de l'utiliser. Une recharge complète s'effectue habituellement en 6 heures ou moins, selon la puissance de sortie du chargeur.
- Pour protéger l'appareil, le temps de recharge sera prolongé si la température de la batterie ne se situe pas dans la plage de température indiquée dans la section CARACTÉRISTIQUES GÉNÉRALES.
- Pendant la recharge, seul le mode faible est accessible. Tous les autres modes sont désactivés jusqu'à ce que l'appareil soit débranché de la source d'alimentation.
- Pour tout problème lié à la recharge, consultez la section **DÉPANNAGE**.

***REMARQUE :** Pendant la recharge, seul le mode de faisceau fonctionne. Tous les autres modes sont désactivés jusqu'à ce que l'appareil soit débranché du câble de recharge.*

ÉTAT DE LA RECHARGE			CHARGE RESTANTE		
Voyant		% de charge	Voyant		Charge
⏻	Vert continu	100 %	⏻	Vert continu	25 à 100 %
⏻	Vert clignotant	25 à 99 %	⏻	Rouge continu	10 à 24 %
⏻	Rouge clignotant	1 à 24 %	⏻	Rouge clignotant	1 à 9 %
✕	Voyant non allumé	Aucune recharge	✕	Voyant non allumé	0 %

***REMARQUE :** Pour optimiser la durée d'utilisation, l'éclairage maximal sera réduit en dessous de la valeur de lumens indiquée lorsque la batterie est partiellement déchargée à l'allumage de l'appareil. Pour obtenir un éclairage à la valeur de lumens indiquée, utilisez une batterie complètement chargée.*

***REMARQUE :** Lorsque la batterie est complètement déchargée, l'indicateur d'état de la batterie (2) peut ne pas s'allumer immédiatement lorsque le câble de recharge est branché.*

SUITE AU VERSO

WARRANTY / GARANTÍA / GARANTIE

www.kleintools.com/warranty

CUSTOMER SERVICE
SERVICIO AL CLIENTE / SERVICE À LA CLIENTÈLE

KLEIN TOOLS, INC.
450 Bond Street, Lincolnshire, IL 60069 1-800-553-4676
customerservice@kleintools.com **www.kleintools.com**

1390957 Rev 01/26 A

ENGLISH

FEATURE DETAILS

1 Power Button
2 Battery Status Indicator
3 USB Port Cover
4 USB Charging Port
5 Floodlight
6 Spotlight
7 Mode Dial
8 Removable Strap/Hard Hat Bracket
9 Strap Attachment Channels (×2)
10 Removal Lever
11 Magnet
12 Fabric Strap
13 Strap Adjustment Buckle
14 Marker & Pencil Holder
15 Hard Hat Clips (×4)
16 USB-C Charging Cable

OPERATING INSTRUCTIONS

BATTERY LEVEL INDICATION AND BEHAVIOR

- To check the battery level at any time, press and release Power Button (1).
- When the Power Button (1) is pressed, the Battery Status Indicator (2) will illuminate for 5 seconds to indicate the remaining charge.
- The Battery Status Indicator (2) will illuminate for 15 seconds during use when the battery indicator status changes. See table in CHARGING BATTERY section for details.
- The headlamp will blink 3 times when the unit is in use and battery level drops to 10%, and again when battery level drops to 5%.
- When the unit is powered on with the battery level at 10% or less, the headlamp will blink 3 times prior to the Battery Status Indicator (2) displaying the battery status.
- When the battery is fully charged and still connected to the charger, the Battery Status Indicator (2) will illuminate solid for 60 seconds, then turn off. The Battery Status Indicator (2) will again illuminate when disconnected from the charger.

POWER ON/OFF AND MODE SELECTION

- **ON:** To Power on, press and hold the Power Button (1) for 1 second. The unit will power on in the mode to which the Mode Dial (7) is set. ***NOTE:*** *If the Mode Dial (7) is set to Lock 🔒, the headlamp will not power on. Select any other setting to power on.*
- **MODE:** Rotate the Mode Dial to All-On, Spotlight, or Floodlight.
- **TURBO MODE:** With headlamp powered on in any mode, double-press the Power Button (1) to activate Turbo mode. To exit, press the Power Button (1). Turbo mode can be activated in any light mode. Upon exiting Turbo mode, the headlamp will return to the mode in use at the time of activation. ***NOTE:*** *Turbo mode is not accessible while charging, when battery level is below 5%, or if the internal battery temperature is outside the ranges defined in the GENERAL SPECIFICATIONS section.*
- **OFF:** To Power off, press and hold the Power Button (1) for 1 second
- **LOCK MODE:** While in Lock mode 🔒, the headlamp will not power on. If the headlamp is already powered on when Lock mode is entered, it will power off. To restore functionality, rotate the Mode Dial (7) to one of the light modes, then press the Power Button (1) for 1 second to power on.

INTERNAL TEMPERATURE PROTECTION

- If the internal temperature falls outside the ranges defined in GENERAL SPECIFICATIONS, light output will be reduced in All-On and Spotlight modes. Floodlight mode will not be affected. When this happens, it is recommended to suspend use and allow the unit to return to the specified temperature range. Continued use could cause the internal temperature to exceed battery protection thresholds, at which point the Battery Status Indicator (2) will alternately blink green/red, and the unit will shut down or stop charging. While in this state, the Battery Status Indicator (2) will alternately blink green/red when either button is pushed, or the unit is connected to a charging source. Normal functionality will resume once the internal temperature returns to the specified range.

TROUBLESHOOTING

The unit will NOT charge IF:

- the cable is not properly connected to charger output or battery input. ***Check connection***.
- the charging cable is damaged. ***Replace with equivalent cable***.
- the charging port or device is not able to supply the minimum voltage and current for charging. ***Connect to appropriate charging source***.
- the charger is damaged. ***Replace charger.***
- internal temperature falls outside specified temperature range. Battery Status Indicator (2) alternately blinks red/green. ***See INTERNAL TEMPERATURE PROTECTION section for more details.***

MAGNET (11)

- The Magnet (11) mounts securely to any ferrous surface.

FABRIC STRAP (12)

The adjustable Fabric Strap is designed to fit on a standard hardhat or directly on the head. Latex is woven into the fabric to stay securely in place. To attach the headlamp to the Fabric Strap:

1. Attach the Removable Strap/Hard Hat Bracket (8) to the headlamp (FIG. B).
2. Insert the Fabric Strap into the slots in the Strap Attachment Channels (9), ensuring that the strap runs behind the bracket (FIG. C).

ATTACHING STRAP TO HARD HAT

1. Attach all four Hard Hat Clips (15) to the Fabric Strap (12) by sliding the strap into the strap slots.
2. Dress the strap onto the hard hat as low as possible.
3. Fix the hook end of the clips to the brim of the hard hat to secure the headlamp onto the hard hat. For the most secure fit, distribute the clips evenly along the strap.
4. Adjust the fit of the strap to minimize slippage using the Strap Adjustment Buckle (13).

USING HEADLAMP DIRECTLY ON HARD HAT

The headlamp is directly compatible with all Klein Tools hard hats and safety helmets with front & rear accessory mounts.

- **INSERT:** Remove the Fabric Strap (12) from the Strap Bracket (8). Align the Removal Lever (10) on the back of the Strap Bracket (8) with the mount on the Klein Tools hard hat and insert the headlamp until it clicks securely into place.
- **REMOVE:** Pull the Removal Lever (10) forward and lift the headlamp out of the mount.

MARKER AND PENCIL HOLDER (14)

The Marker & Pencil Holder is designed to hold one standard permanent marker and one standard carpenter's pencil. The marker can be snapped/slid into the semi-circular section from the side (FIG. D). The carpenter's pencil can be snapped/slid into the secondary opening on top. The holder can be removed from the strap if desired.

MAINTENANCE

CLEANING: Disconnect the device from all power sources and devices prior to cleaning. Use clean, dry, soft, lint-free cloth to wipe down the entire unit. DO NOT use abrasive cleaners or solvents.

STORAGE: If storing for more than 1 month, charge completely before storage, and recharge approximately every 3 months to avoid full discharge. Store in cool temperatures, mild humidity, and away from direct sunlight (See GENERAL SPECIFICATIONS). Leaving the unit in a vehicle or other confined spaces in extreme hot temperatures can lead to decrease in service life, overheating, or fire. Extreme cold temperatures below the specified storage range can also harm performance and service life. Keep away from corrosive chemicals and gases. After taking out of storage, inspect visually to make sure device and all accessories look satisfactory. Allow unit to return to ambient conditions before recharging or charging other devices.

RECHARGING: Recharge as needed. There are no pre-designated intervals at which to recharge as long as you are using the unit regularly. Avoid discharging completely on a regular basis, as this can impact overall life. Regularly inspect ports and charging cable for any debris, dirt, damage, and corrosion. DO NOT attempt to fix. Replace device and/or cable as needed.

ESPAÑOL

DETALLES DE LAS CARACTERÍSTICAS

1 Botón de encendido
2 Indicador de estado de la batería
3 Cubierta del puerto USB
4 Puerto de carga USB
5 Luz de proyección
6 Luz enfocada
7 Perilla de modo
8 Soporte extraíble para correa/casco de seguridad tipo cachucha
9 Canales de sujeción de la correa (×2)
10 Palanca de extracción
11 Imán
12 Correa de tela
13 Hebilla de ajuste de la correa
14 Soporte para marcador y lápiz
15 Clips para casco de seguridad tipo cachucha (×4)
16 Cable de carga USB-C

INSTRUCCIONES DE FUNCIONAMIENTO

INDICACIÓN DEL NIVEL DE BATERÍA Y COMPORTAMIENTO

- Para verificar el nivel de carga de la batería en cualquier momento, presione y suelte el botón de encendido (1).
- Cuando presione el botón de encendido (1), el indicador de estado de la batería (2) se encenderá por 5 segundos para mostrar la carga restante.
- El indicador de estado de la batería (2) se encenderá durante 15 segundos durante el uso cuando cambie el estado del indicador de batería. Consulte la tabla en la sección CARGAR LA BATERÍA para obtener detalles.
- La luz frontal parpadeará 3 veces cuando la unidad esté en uso y el nivel de la batería descienda al 10 %, y nuevamente cuando el nivel de carga de la batería descienda al 5 %.
- Cuando la unidad esté encendida con el nivel de la batería al 10 % o menos, la luz frontal parpadeará 3 veces antes de que el indicador de estado de la batería (2) muestre el estado de la batería.
- Cuando la batería está completamente cargada y sigue conectada al cargador, el indicador del estado de la batería (2) se encenderá de forma fija durante 60 segundos y después se apagará. El indicador del estado de la batería (2) se encenderá de nuevo cuando se desconecte del cargador.

ENCENDIDO/APAGADO Y SELECCIÓN DE MODO

- **ENCENDER:** Para encender la unidad, mantenga presionado el botón de encendido (1) por 1 segundo. La unidad se encenderá en el modo que esté seleccionado en la perilla de modo (7). ***NOTA:*** *Si la perilla de modo (7) está sobre Bloquear 🔒, la luz frontal no se encenderá. Seleccione cualquier otro modo para encenderla.*
- **MODO:** Gire la perilla de modo a Todas las luces encendidas, Luz enfocada o Luz de proyección.
- **MODO TURBO:** Con la luz frontal encendida en cualquier modo, presione dos veces el botón de encendido (1) para activar el modo Turbo. Para salir de este modo, presione el botón de encendido (1). El modo Turbo se puede activar en cualquier modo de luz. Después de salir del modo Turbo, la luz frontal regresará al modo que se estaba usando antes de activarlo. ***NOTA:*** *No se puede acceder al modo Turbo mientras se carga la unidad, cuando el nivel de la batería esté por debajo del 5 %, o si la temperatura interna de la batería está por fuera de los rangos definidos en la sección ESPECIFICACIONES GENERALES.*
- **APAGAR:** Para apagar la unidad, mantenga presionado el botón de encendido (1) por 1 segundo.
- **MODO BLOQUEO:** La luz frontal no se encenderá mientras esté en modo Bloqueo 🔒. Si la lámpara ya estaba encendida al momento de seleccionar el modo Bloqueo, esta se apagará. Para restaurar la funcionalidad, gire la perilla de modo (7) a alguno de los modos de luz y luego presione el botón de encendido (1) por 1 segundo para encender la unidad.

PROTECCIÓN DE LA TEMPERATURA INTERNA

- Si la temperatura interna alcanza valores inferiores a los de los rangos definidos en ESPECIFICACIONES GENERALES, se reducirá la salida de luz en los modos Todas las luces encendidas y Luz enfocada. El modo Luz de proyección no se verá afectado. Cuando esto sucede, se recomienda suspender el uso y permitir que la unidad regrese al rango de temperatura especificado. El uso continuo podría hacer que la temperatura interna de la batería exceda los umbrales de protección de la batería. Cuando esto suceda, el indicador del estado de la batería (2) parpadeará intercaladamente en verde/rojo, y la unidad se apagará o dejará de cargar. Mientras la unidad se encuentre en ese estado, el indicador de estado de la batería (2) parpadeará intercaladamente en verde/rojo cuando se presione algún botón, o cuando se conecte la unidad a una fuente de carga. El funcionamiento normal se reanudará cuando la temperatura interna regrese al rango especificado.

SOLUCIÓN DE PROBLEMAS

La unidad NO cargará SI:

- El cable no está conectado adecuadamente a la salida del cargador o a la entrada de la batería. ***Revise la conexión***.
- El cable de carga está dañado. ***Reemplácelo con un cable similar***.
- El dispositivo o puerto de carga no puede proporcionar la corriente y el voltaje mínimos para cargar. ***Conecte a una fuente de carga adecuada***.
- El cargador está dañado. ***Reemplace el cargador.***
- La temperatura interna alcanza valores inferiores a los del rango de temperatura especificado. El indicador de estado de la batería (2) parpadea en rojo/verde intercaladamente. ***Consulte la sección PROTECCIÓN DE LA TEMPERATURA INTERNA para obtener más información.***

IMÁN (11)

- El imán (11) se adhiere firmemente a cualquier superficie ferrosa.

CORREA DE TELA (12)

La correa de tela ajustable está diseñada para adaptarse al casco de seguridad tipo cachucha estándar o adaptarse directamente a la cabeza. El látex está tejido en la tela para mantenerse firmemente en su lugar.
Para incorporar la correa de tela a la luz frontal:

1. Coloque la luz frontal en el soporte extraíble para correa/casco de seguridad tipo cachucha (8) (FIG. B).
2. Inserte la correa de tela dentro de las ranuras de los canales de sujeción de la correa (9) y asegúrese de que la correa pase por detrás del soporte (FIG. C).

FIJAR LA CORREA A UN CASCO DE SEGURIDAD TIPO CACHUCHA

1. Fije los cuatro clips para casco de seguridad tipo cachucha (15) a la correa de tela (12) deslizando la correa dentro de las ranuras para correa.
2. Coloque la correa en el casco de seguridad tipo cachucha lo más bajo posible.
3. Fije el extremo del gancho de los clips al ala del casco de seguridad tipo cachucha para asegurar la luz frontal a dicho casco. Para un ajuste más seguro, distribuya los clips uniformemente a lo largo de la correa.
4. Ajuste la correa para minimizar el deslizamiento utilizando la hebilla de ajuste de la correa (13).

USAR LA LUZ FRONTAL DIRECTAMENTE EN EL CASCO DE SEGURIDAD TIPO CACHUCHA

La luz frontal es directamente compatible con todos los cascos de seguridad tipo cachucha y cascos de seguridad de Klein Tools con soportes adicionales en la parte frontal y posterior.

- **INSERTAR:** Retire la correa de tela (12) del soporte de correa (8). Alinee la palanca de extracción (10) en la parte posterior del soporte de correa (8) con el soporte del los cascos de seguridad tipo cachucha de Klein Tools, e inserte la luz frontal hasta que esté firmemente en su lugar y se escuche un clic.
- **EXTRAER:** Jale la palanca de extracción (10) hacia adelante y levante la luz frontal para sacarla del soporte.

SOPORTE PARA MARCADOR Y LÁPIZ (14)

El soporte para marcador y lápiz está diseñado para sujetar un marcador permanente estándar y un lápiz de carpintero estándar. El marcador se puede sujetar/deslizar dentro de la parte semicircular del lado (FIG. D). El lápiz de carpintero se puede sujetar/deslizar dentro de la segunda abertura en la parte superior. Si lo desea, el soporte se puede retirar de la correa.

MANTENIMIENTO

LIMPIEZA: Desconecte el dispositivo de todas las fuentes de energía y de otros dispositivos antes de limpiarlo. Utilice un paño limpio, seco y suave que no deje pelusas para limpiar toda la unidad. NO utilice solventes ni limpiadores abrasivos.

ALMACENAMIENTO: Si lo almacena por más de 1 mes, cárguelo completamente antes de almacenarlo, y recárguelo aproximadamente cada 3 meses para evitar que se descargue completamente. Almacénelo en un ambiente fresco, con humedad leve, y lejos de la luz solar directa (ver ESPECIFICACIONES GENERALES). Si deja la unidad en un vehículo o en otros espacios reducidos bajo temperaturas extremadamente altas, se puede reducir su vida útil, provocar sobrecalentamiento o un incendio. Las temperaturas extremadamente frías, por debajo del rango de almacenamiento especificado, también pueden afectar el rendimiento y la vida útil. Manténgalo alejado de gases y sustancias químicas corrosivas. Después de retirarlo del almacenamiento, inspeccione visualmente el dispositivo para asegurarse de que su apariencia y la de todos sus accesorios es correcta. Permita que la unidad regrese a condiciones de ambiente antes de recargarla o cargar otros dispositivos.

RECARGA: Recárguela según sea necesario. No hay intervalos predefinidos según los cuales se deba recargar, siempre y cuando use la unidad regularmente. Evite descargarla completamente de manera regular, ya que esto puede afectar su vida útil general. Inspeccione regularmente los puertos y el cable de carga, verificando que no tengan residuos, suciedad, daños y corrosión. NO intente repararla. Reemplace el dispositivo y/o cable, según sea necesario.

FRANÇAIS

CARACTÉRISTIQUES DÉTAILLÉES

1 Bouton de mise sous tension
2 Indicateur d'état de la batterie
3 Couvercle du port USB
4 Port de recharge USB
5 Éclairage général
6 Faisceau
7 Sélecteur de mode
8 Courroie amovible et support pour casque de chantier
9 Fentes de fixation pour courroie (×2)
10 Levier de retrait
11 Aimant
12 Courroie en tissu
13 Boucle d'ajustement de la courroie
14 Support à crayon et à marqueur
15 Attaches pour casque de chantier (×4)
16 Câble de recharge USB-C

INSTRUCTIONS D'UTILISATION

INDICATEUR D'ÉTAT DE LA BATTERIE ET COMPORTEMENT DE L'INDICATEUR

- Pour vérifier le niveau de la batterie à tout moment, appuyez sur le bouton de mise sous tension (1) et relâchez-le.
- Lorsque vous appuyez sur le bouton de mise sous tension (1), l'indicateur d'état de la batterie (2) s'allume pendant 5 secondes pour indiquer la charge restante.
- L'indicateur d'état de la batterie (2) s'allume pendant 15 secondes en cours d'utilisation lorsque l'état de la batterie change. Voir le tableau de la section RECHARGE DE LA BATTERIE pour plus de détails.
- La lampe frontale clignote 3 fois lorsque l'appareil est en cours d'utilisation et que l'état de la batterie descend à 10 %, et clignote à nouveau lorsque l'état de la batterie atteint 5 %.
- Lorsque l'appareil est mis sous tension alors que l'état de la batterie est inférieur ou égal à 10 %, la lampe frontale clignote 3 fois avant que l'indicateur d'état de la batterie (2) n'affiche l'état de la batterie.
- Lorsque la batterie est entièrement rechargée et encore branchée au chargeur, l'indicateur d'état de la batterie (2) s'allume en continu pendant 60 secondes, puis s'éteint. L'indicateur d'état de la batterie (2) s'allume à nouveau lorsque la batterie est débranchée du chargeur.

MISE EN MARCHE, ARRÊT ET SÉLECTION D'UN MODE

- **MARCHE :** Pour mettre l'appareil sous tension, maintenez le bouton de mise sous tension (1) enfoncé pendant environ 1 seconde. L'appareil s'allume dans le mode indiqué sur le sélecteur de mode (7). ***REMARQUE :*** *Si le sélecteur de mode (7) est réglé au mode de verrouillage 🔒, la lampe frontale ne s'allume pas. Sélectionnez un autre mode pour mettre l'appareil sous tension.*
- **MODE :** Tournez le sélecteur de mode pour choisir les modes d'éclairage amplifié, de faisceau ou d'éclairage général.
- **MODE TURBO :** Lorsque la lampe est allumée dans n'importe quel mode, appuyez deux fois sur le bouton de mise sous tension (1) pour activer le mode turbo. Pour quitter ce mode, appuyez sur le bouton de mise sous tension (1). Le mode turbo peut être activé dans n'importe quel mode d'éclairage. En quittant le mode turbo, l'appareil revient au dernier mode utilisé avant l'activation du mode turbo. ***REMARQUE :*** *Le mode turbo n'est pas accessible pendant la recharge, lorsque l'état de la batterie est inférieur à 5 % ou si la température interne de la batterie ne se situe pas dans la plage de température indiquée dans les CARACTÉRISTIQUES GÉNÉRALES.*
- **ARRÊT :** Pour mettre l'appareil hors tension, maintenez le bouton de mise sous tension (1) enfoncé pendant environ 1 seconde.
- **MODE DE VERROUILLAGE :** Lorsque le mode de verrouillage 🔒 est activé, la lampe frontale ne s'allume pas. Si la lampe frontale est déjà allumée lorsque le mode de verrouillage est sélectionné, elle s'éteint. Pour la remettre sous tension, tournez le sélecteur de mode (7) pour choisir l'un des modes d'éclairage, puis appuyez sur le bouton de mise sous tension (1) pendant 1 seconde.

PROTECTION DE LA TEMPÉRATURE INTERNE

- Si la température interne ne se situe pas dans la plage de température indiquée dans la section CARACTÉRISTIQUES GÉNÉRALES, l'intensité de la lumière des modes d'éclairage amplifié et de faisceau sera diminuée. Cette diminution ne touche pas le mode d'éclairage général. Dans ce cas, il est recommandé de suspendre l'utilisation de l'appareil et d'attendre que la température se situe dans la plage de température indiquée. Si vous continuez à utiliser l'appareil, la température interne risque de dépasser la plage de température indiquée pour la protection de la batterie, auquel cas l'indicateur d'état de la batterie (2) clignotera en alternance en vert et en rouge, et l'appareil s'éteindra et cessera de se recharger. Dans cet état, l'indicateur d'état de la batterie (2) clignotera en alternance en vert et en rouge si vous appuyez sur l'un des boutons ou que vous branchez l'appareil à une source de recharge. Le fonctionnement normal de l'appareil reprendra dès que la température interne se situera dans la plage de température indiquée.

DÉPANNAGE

L'appareil NE PEUT PAS se recharger dans les cas suivants.

- Le câble n'est pas correctement branché au port de sortie du chargeur ou au port d'entrée de la batterie. ***Vérifiez le branchement***.
- Le câble de recharge est endommagé. ***Remplacez-le par un câble équivalent***.
- Le port ou l'appareil de recharge n'est pas en mesure de fournir la tension et le courant minimaux nécessaires pour la recharge. ***Branchez le chargeur à une source de recharge appropriée***.
- Le chargeur est endommagé. ***Remplacez le chargeur.***
- La température interne se situe en dehors de la plage de température indiquée. L'indicateur d'état de la batterie (2) clignote en alternance en rouge et en vert. ***Pour obtenir plus de détails, consultez la section PROTECTION DE LA TEMPÉRATURE INTERNE.***

AIMANT (11)

- L'aimant (11) se fixe solidement aux surfaces ferreuses.

COURROIE EN TISSU (12)

La courroie en tissu réglable convient à un casque de chantier standard ou à la tête. Du latex est tissé dans le tissu de la courroie pour qu'elle reste bien en place.
Voici comment fixer la courroie en tissu à la lampe frontale :

1. Fixez la courroie amovible et le support pour casque de chantier (8) à la lampe frontale (FIG. B).
2. Insérez la courroie en tissu dans les fentes de fixation pour courroie (9), en veillant à ce que la courroie passe derrière le support (FIG. C).

FIXATION DE LA COURROIE AU CASQUE DE CHANTIER

1. Fixez les quatre attaches pour casque de chantier (15) à la courroie en tissu (12) en faisant glisser la courroie dans les fentes prévues à cet effet.
2. Fixez la courroie sur le casque aussi bas que possible.
3. Fixez l'extrémité en crochet des attaches au bord du casque de chantier pour fixer la lampe frontale sur le casque. Pour un ajustement optimal, répartissez les attaches de manière uniforme le long de la courroie.
4. Réglez la courroie pour qu'elle ne glisse pas à l'aide de la boucle d'ajustement de la courroie (13).

UTILISATION DE LA LAMPE FRONTALE DIRECTEMENT SUR LE CASQUE

La lampe frontale est conçue pour être utilisée avec tous les casques de chantier et de sécurité Klein Tools dotés de fixations pour accessoires à l'avant et à l'arrière.

- **INSERTION :** Retirez la courroie en tissu (12) du support de courroie (8). Alignez le levier de retrait (10) à l'arrière du support de courroie (8) avec la fixation du casque de chantier Klein Tools et faites glisser la lampe frontale jusqu'à ce qu'elle s'enclenche fermement.
- **RETRAIT :** Tirez le levier de retrait (10) vers l'avant et soulevez la lampe frontale pour la sortir de sa fixation.

SUPPORT À CRAYON ET À MARQUEUR (14)

Le support à crayon et à marqueur permet d'avoir sur soi un marqueur permanent et un crayon de charpentier standard. Vous pouvez fixer un marqueur en le poussant ou en le glissant dans l'ouverture semi-circulaire située sur le côté de la courroie (FIG. D). Vous pouvez pousser ou glisser un crayon dans la partie supérieure du support. Au besoin, vous pouvez retirer le support de la courroie.

ENTRETIEN

NETTOYAGE : Débranchez l'appareil de toutes les sources d'alimentation et de tout autre appareil avant de procéder au nettoyage. Utilisez un linge propre, sec et non pelucheux pour essuyer tout l'appareil. N'UTILISEZ PAS de nettoyant abrasif ni de solvant.

ENTREPOSAGE : Si l'appareil doit être entreposé pour plus d'un mois, rechargez-le complètement avant de le ranger et refaites-le environ aux trois mois pour éviter une décharge complète. Rangez l'appareil au frais et au sec, loin de la lumière directe du soleil (consultez la section CARACTÉRISTIQUES GÉNÉRALES). Laisser l'appareil dans un véhicule ou un autre espace clos soumis à des chaleurs extrêmes risque d'écourter sa durée de vie, de le faire surchauffer ou de causer un incendie. Les températures froides inférieures à la plage recommandée pour l'entreposage peuvent également écourter la durée de vie de l'appareil et nuire à son rendement. Gardez l'appareil éloigné des produits chimiques et des gaz corrosifs. Après les avoir entreposés, inspectez visuellement l'appareil et ses accessoires pour vous assurer qu'ils sont dans un état acceptable. Laissez l'appareil reprendre la température ambiante avant de le recharger ou de l'utiliser pour recharger d'autres appareils.

RECHARGE : Rechargez au besoin. Il n'y a aucune intervalle idéale établie pour recharger l'appareil, pourvu qu'il soit utilisé fréquemment. Évitez de trop souvent décharger complètement l'appareil : vous risqueriez d'écourter sa durée de vie. Inspectez régulièrement les ports et le câble de recharge pour déceler la présence de débris, de saleté, de dommages et de corrosion. N'ESSAYEZ PAS de réparer cet appareil. Remplacez le câble ou l'appareil lorsque nécessaire.

FIG. A

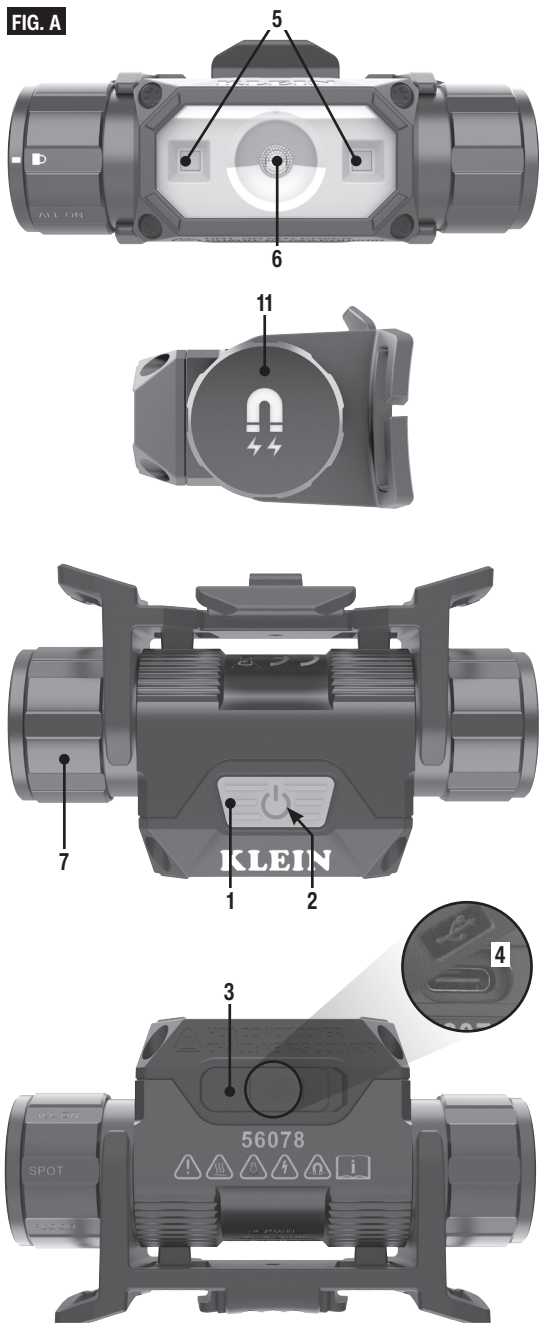

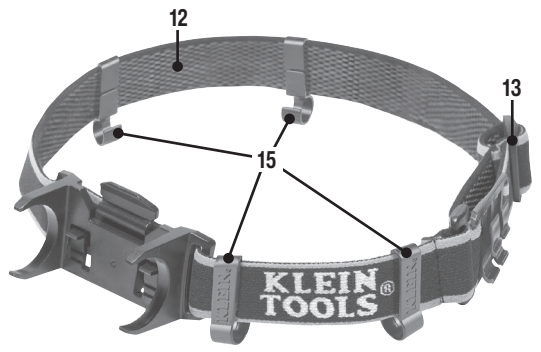

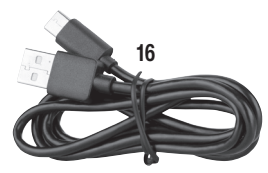

FIG. B

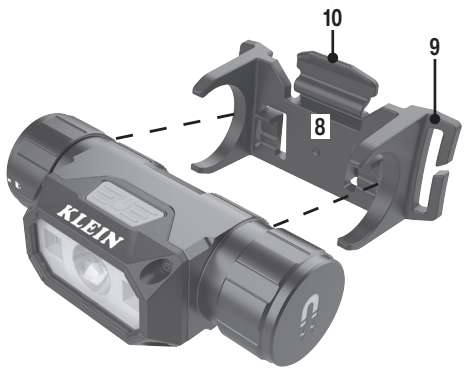

FIG. C

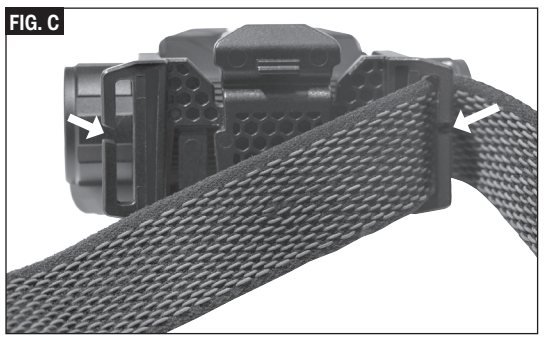

FIG. D

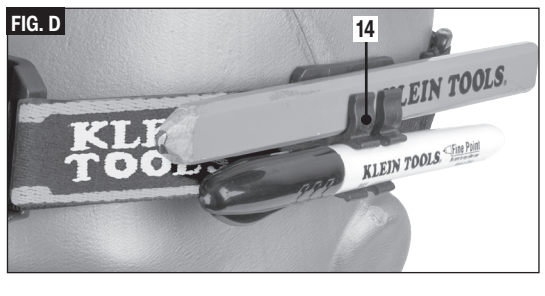

Dwg Name: **56078-1390957ART** Dwg No: **1390957**
Rev: **A** Pkg Dwg Ref: **A3** ECO No: **68663**
Finish Coat Requirements: N/A