DLB524

版本	
日期	

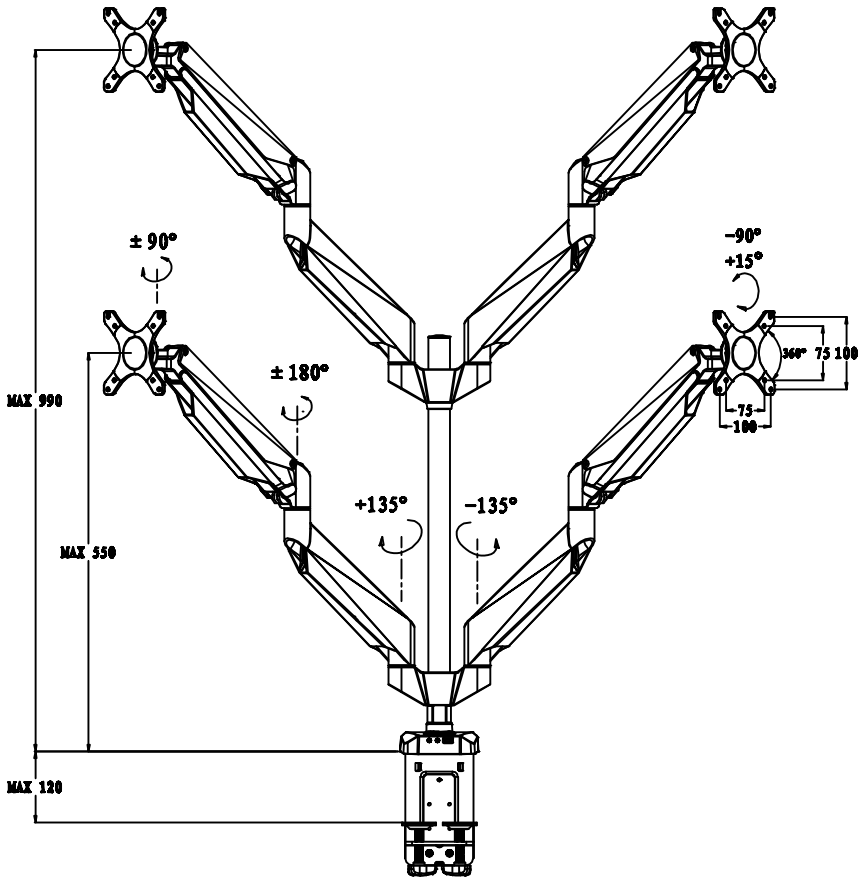

表面积	
净重(g)	

TLR± / 加减数	X1	X2	X3	X4	Y1	Y2	C	加减
0-5	0.05	0.10	0.15	0.20	0.05	0.10	0.05	0.15
5-20	0.10	0.20	0.15	0.20	0.10	0.15	1.00	0.25
20-120	0.15	0.25	0.20	0.30	0.20	0.40	2.00	0.40
120-300	0.20	0.30	0.25	0.40	0.40	0.60	3.00	0.60
300-600	0.25	0.50	0.40	0.60	0.60	1.20	3.00	1.20
600-1200	0.30	0.60	0.70	1.10	0.80	1.80	4.00	1.60
ANG TLD±	1°							

标记	处数	分区	更改文件号	签名	日期
设计	邓立峰		标准化		
制图	邓立峰		审计		
校核			批准		

宁波乐歌视讯科技股份有限公司

视图标记	重量(g)	比例

DLB524线框图

DLB524

共 1 张 第 1 张