# TALO.S BENCH

D MONTAGEANLEITUNG
*EN ASSEMBLY INSTRUCTIONS*

KÖNIG + NEURATH

## D INHALT


| | |
|---|---|
| Anwendungsbereich, Transport | 4 |
| Sicherheitshinweise | 5-6 |
| Montage des Bench Gestells | 8-9 |
| Kabelwannen einsetzen | 10 |
| Montage der Schiebeplatte | 11 |
| Manuelle Höhenverstellung | 12 |
| Motorische Höhenverstellung | 13 |
| Kabelführung durch Kabelkette | 14 |
| Montage der Wange | 15 |
| Montage der Druckerablage | 16 |
| Montage des CPU-Halters | 17 |
| Montage des Mittelpaneels | 18 |
| Montage der Reling | 19 |
| Montage der Linearverbinder | 19 |
| Montage des Anklemmpaneels | 20 |
| Montage des Tischpaneels | 21 |
| Montage der Seitenpaneele | 22 |
| Funktionsschiene für Monitorarm | 23 |


## *EN CONTENTS*


| | |
|---|---|
| *Area of application, transport* | *4* |
| *Safety instructions* | *5,7* |
| *Fitting the bench frame* | *8-9* |
| *Inserting cable trays* | *10* |
| *Fitting sliding top* | *11* |
| *Manual height adjustment* | *12* |
| *Motorised height adjustment* | *13* |
| *Wire management* | *14* |
| *Fitting side cover* | *15* |
| *Fitting printer tray* | *16* |
| *Fitting CPU holder* | *17* |
| *Fitting central screen* | *18* |
| *Fitting railing* | *19* |
| *Fitting linear connectors* | *19* |
| *Fitting clamp-on screen* | *20* |
| *Fitting desk screen* | *21* |
| *Fitting side screens* | *22* |
| *Function rail for monitor arm* | *23* |

# ANWENDUNGSBEREICH

Die Möbel sind nicht für den Einsatz im Werkstatt- oder Lagerbereich geeignet. Sie sind nicht für den Einsatz in Feuchträumen geeignet.

# TRANSPORT

Bitte heben oder tragen Sie die Bench nicht an den Tischplatten, sondern an dem Tischrahmen. Ziehen Sie die Bench nicht über den Fußboden, es besteht die Gefahr einer Beschädigung.

# *AREA OF APPLICATION*

*The furniture is not suitable for use in the workshop or warehouse, nor in wet areas.*

# *TRANSPORT*

*Please do not carry or lift the bench by the tabletops but by the frame. Do not drag the bench over the floor as it could be damaged.*

# SICHERHEITSHINWEISE

**Bei federunterstützter Höhenverstellung muss sich der Tisch in stehendem Gebrauchszustand befinden, ansonsten besteht Verletzungsgefahr!**

**Bitte darauf achten, dass bei Elektrifizierung der Möbel, die Stromkabel nicht eingeklemmt werden.**

**Es darf keine Flüssigkeit in die elektrifizierte Bench gelangen.**

**Bei Umbaumaßnahmen Montageanleitung beachten!**

Motorische Höhenverstellung:
Vor Inbetriebnahme muss unbedingt die beiliegende Bedienungsanleitung gelesen werden!

# *SAFETY INSTRUCTIONS*

***If the table has spring-assisted height adjustment, it must be in an upright position before adjusting, to avoid risk of injury!***

***Please ensure that power cables are not trapped when connecting the furniture to the mains.***

***Do not allow any liquid to enter the bench once connected to the mains.***

***Please follow assembly instructions when reconfiguring!***

Motorised height adjustment:
The enclosed operating instructions must be read before initial operation!

# SICHERHEITSHINWEISE

## Seitenpaneele mit Magnetverbindung:

Die Magnete haben eine starke Anziehungskraft. Bei unvorsichtiger Handhabung können Sie sich Finger oder Haut quetschen.

Magnete erzeugen ein weit reichendes Magnetfeld. Achten Sie darauf, dass sich bei Montage keine metallischen und andere empfindlichen Gegenstände, wie mechanische Uhren, in der Nähe befinden.

Magnete können sich auf die Funktion von Herzschrittmachern und implantierten Defribrillatoren auswirken. Es ist also ein möglichst großer Abstand einzuhalten.

Magnete können durch einen Zusammenprall zerbrechen. Achtung: Schnittgefahr durch Splitterteile möglich.

Magnete sind kein Spielzeug! Stellen Sie sicher, dass die Magnete nicht in die Hände von Kindern gelangen.

Montage/Demontage:

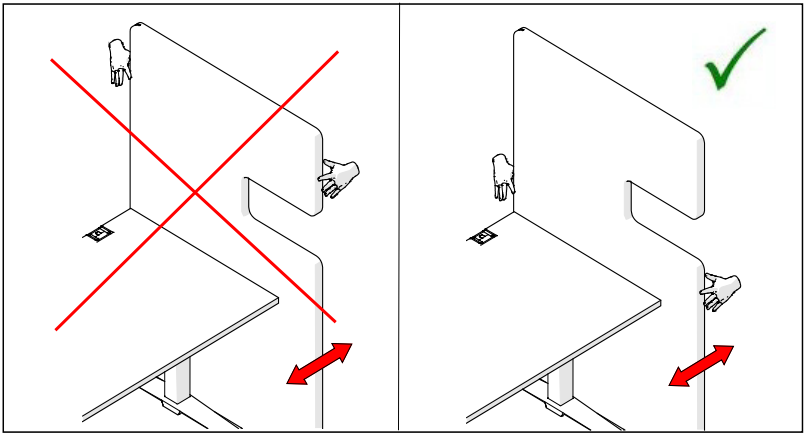

# *SAFETY INSTRUCTIONS*

## *Side screen with magnet connection:*

*The magnets have a high magnetic power.*
*By careless handling there is a risk of injuring.*

*Magnets create a far-reaching magnetic field.*
*Make sure that there are no metallic or other sensitive objects, such as mechanical watches, during assembly.*

*Magnets could affect the functioning of pacemakers and implanted heart defibrillators.*
*If you wear these divices keep sufficient distance to the magnets.*

*Magnets can break in a collision.*
Caution: *Danger of cuts from splinter parts.*

*Keep the magnets away from children.*

*Assembly/Disassembly:*

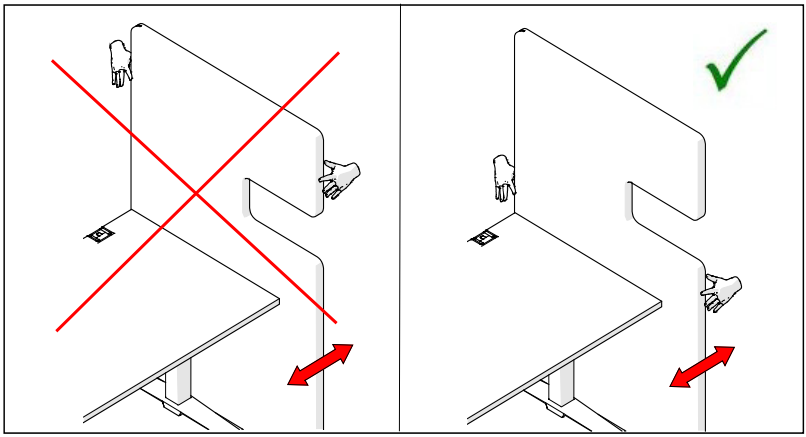

# MONTAGE DES BENCH GESTELLS
# *FITTING THE BENCH FRAME*

**Transportfuß demontieren**
***Remove transport foot***

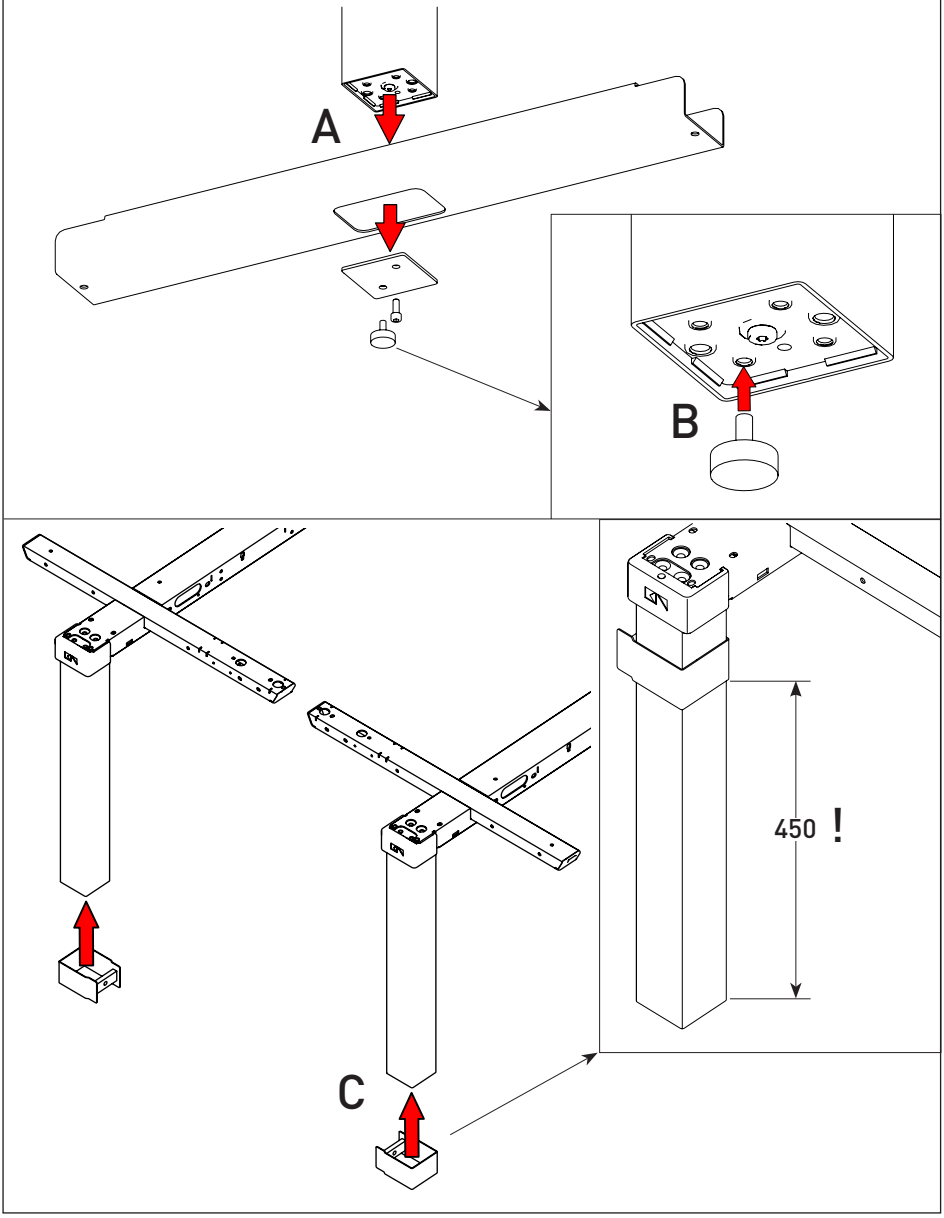

# MONTAGE DES BENCH GESTELLS
## *FITTING THE BENCH FRAME*

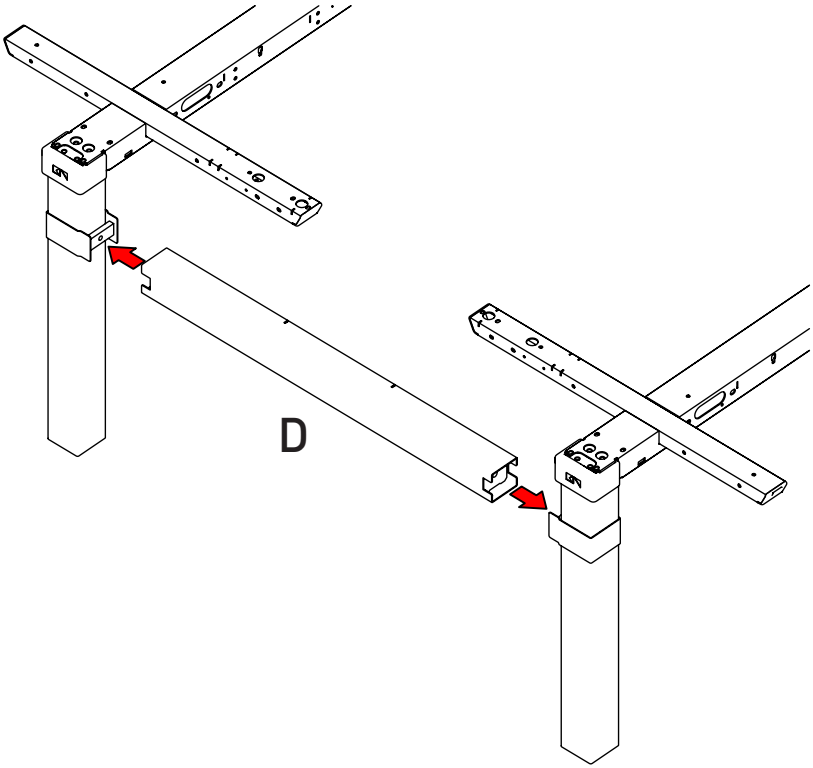


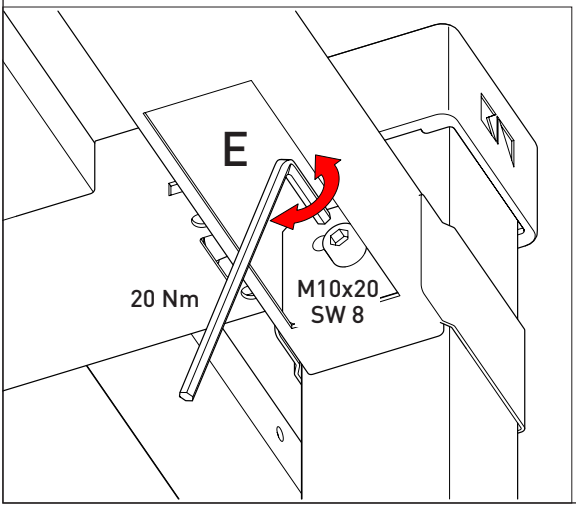


Unterer Höhenausgleich
*Lower levelling adjustment*

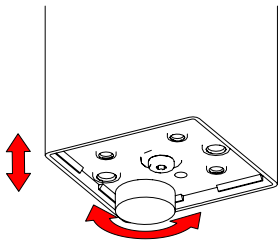

max.10 mm

# KABELWANNEN EINSETZEN
# *INSERTING CABLE TRAYS*

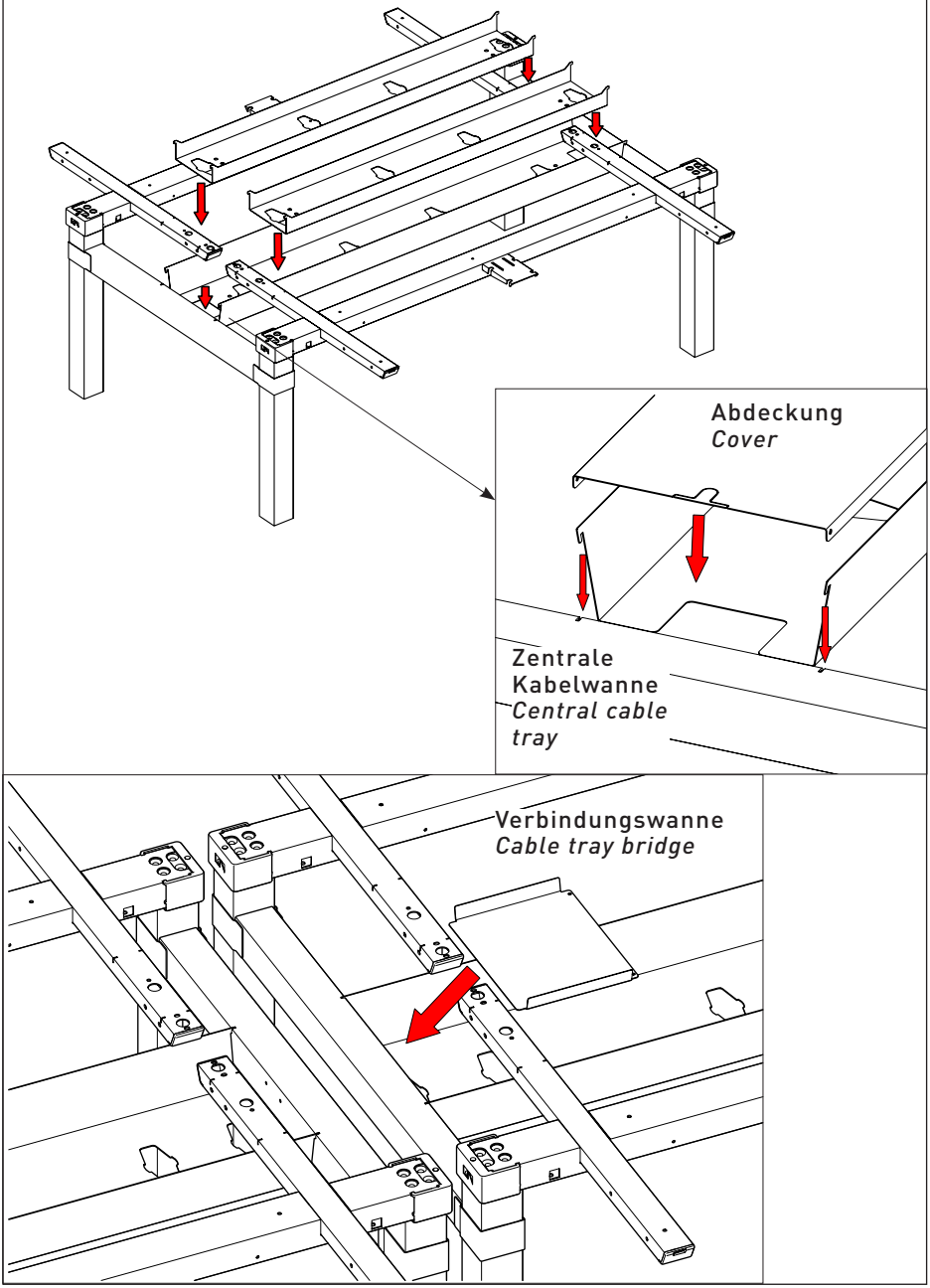

# MONTAGE DER SCHIEBEPLATTE
## *FITTING SLIDING TOP*

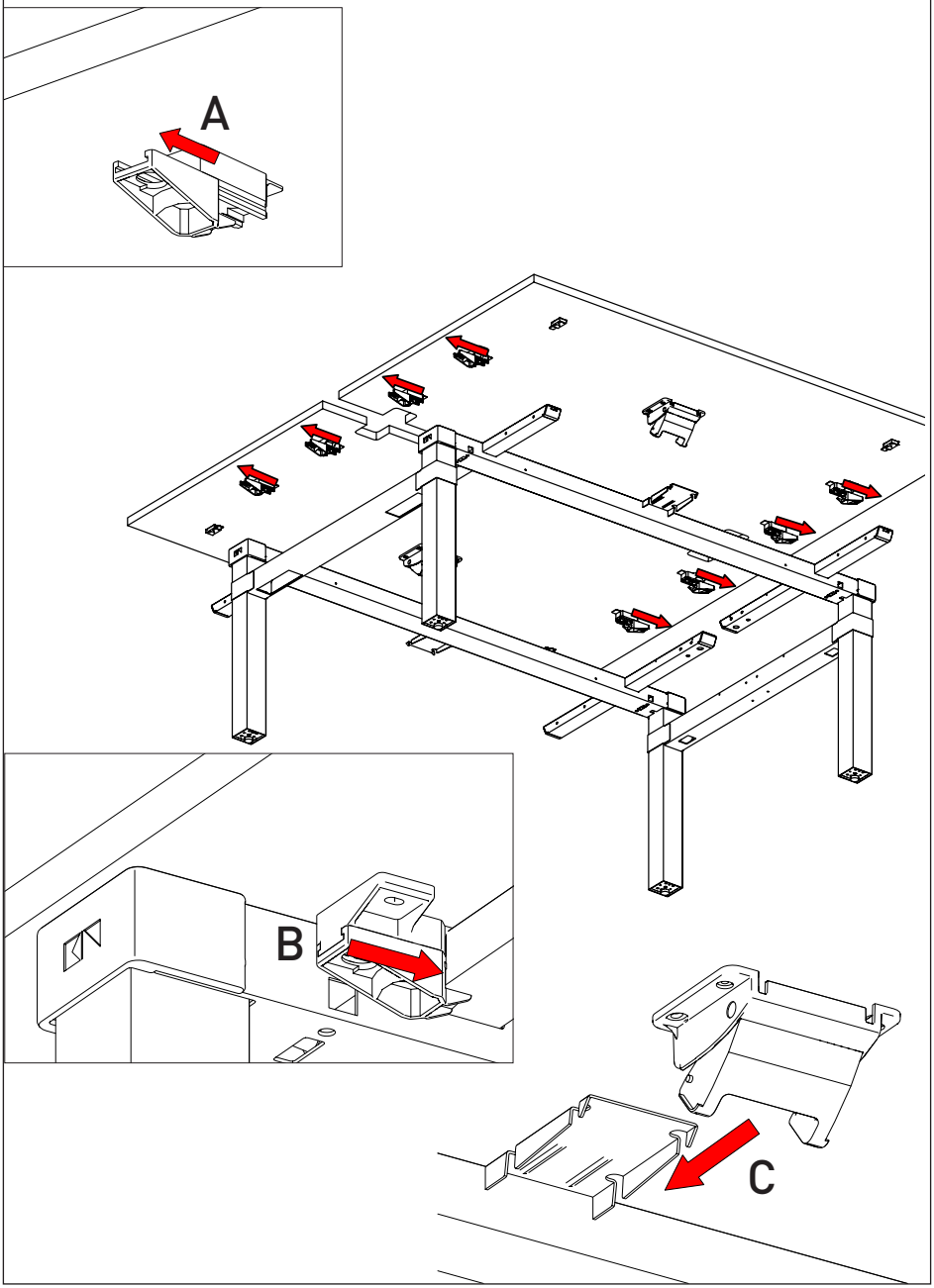

# MANUELLE HÖHENVERSTELLUNG
# *MANUAL HEIGHT ADJUSTMENT*

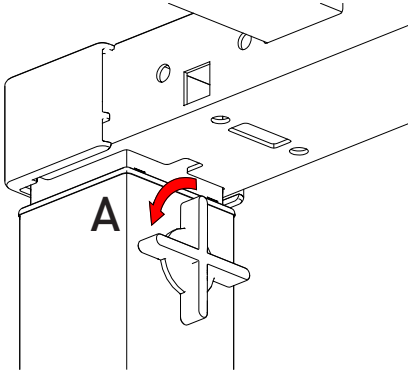


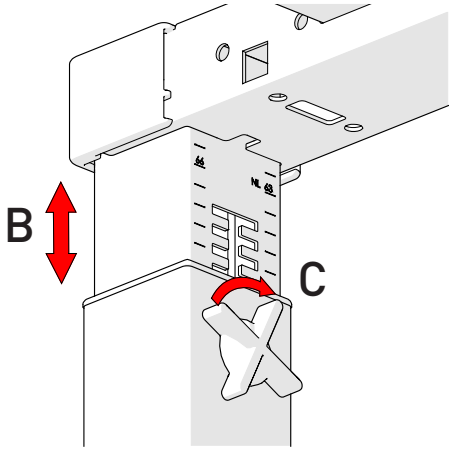


**Verstellbereich 650-850 mm**
***Adjustment range 650-850 mm***

Die Verstellung ist federunterstützt und lässt das Gewicht abfedern. Die Bench muss sich zur Verstellung im stehendem Gebrauchszustand befinden, ansonsten besteht Verletzungsgefahr!

The adjustment is spring-assisted to cushion the weight. To adjust, the bench must be in an upright position to avoid risk of injury!

# MOTORISCHE HÖHENVERSTELLUNG
## *MOTORISED HEIGHT ADJUSTMENT*

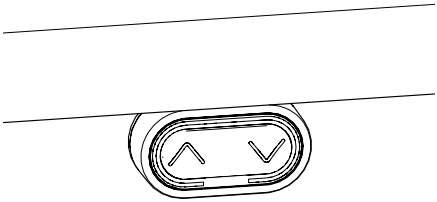

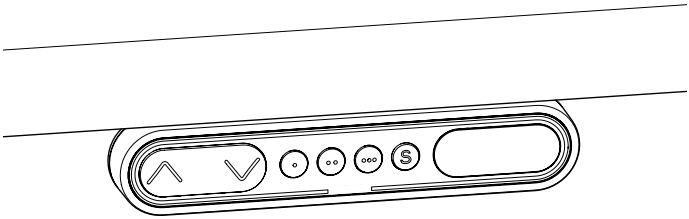

Achtung: Vor Inbetriebnahme unbedingt die beiliegende Bedienungsanleitung lesen!

Caution: The enclosed operating instructions must be read before initial operation.

# KABELFÜHRUNG DURCH KABELKETTE
## *WIRE MANAGEMENT*

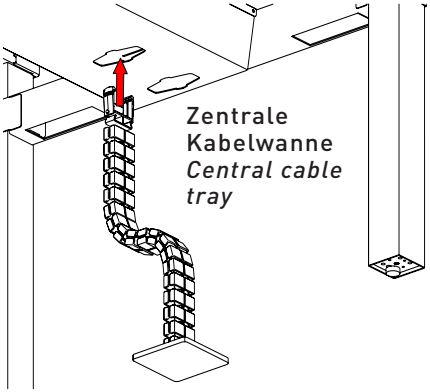


Hinweis: **Glieder entfernen, um Kette zu kürzen.**
Note: ***The chain can be shortened by removing segments.***

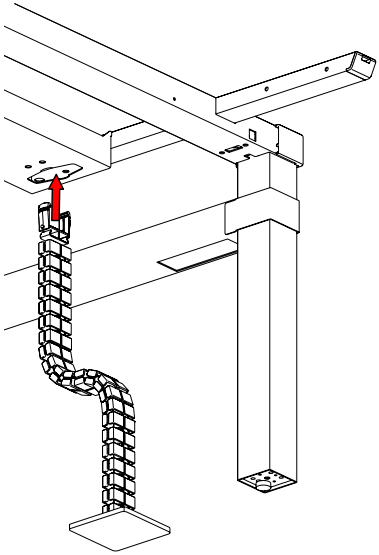

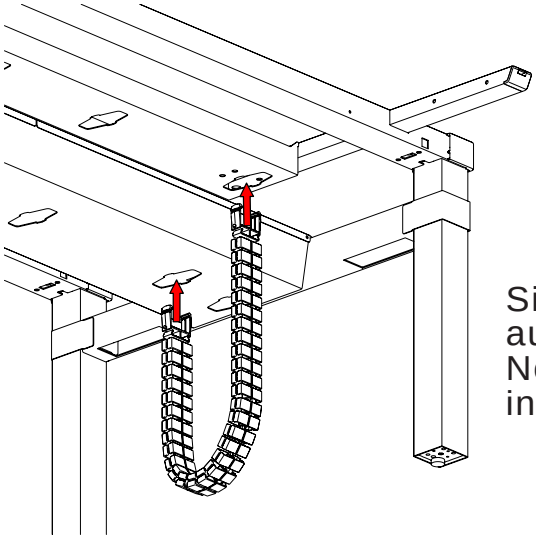

Sicherheitshinweise auf Seite 5 beachten!
Note safety instructions on page 5!

# MONTAGE DER WANGE
## *FITTING SIDE COVER*

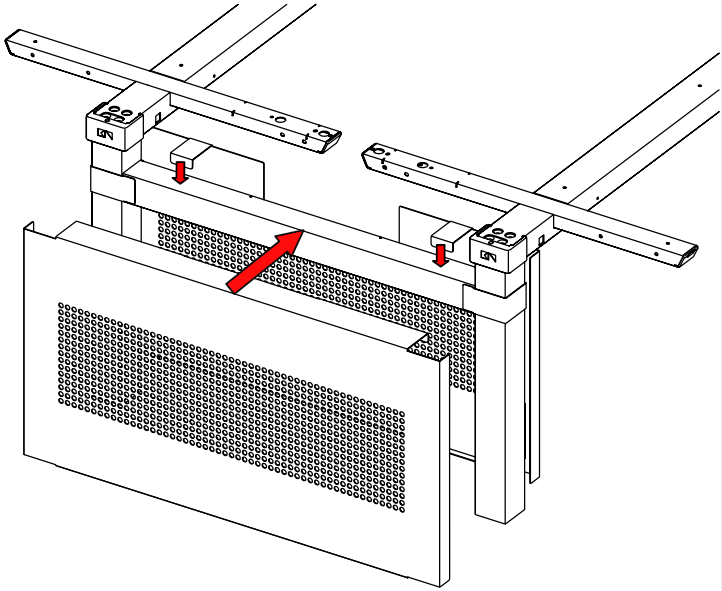

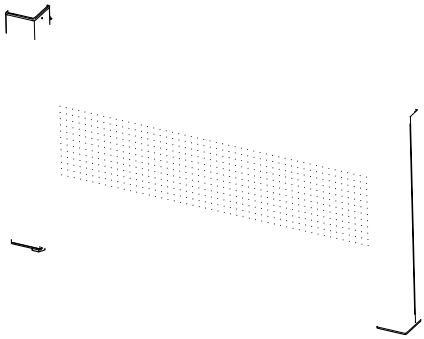

# MONTAGE DES CPU-HALTERS
# *FITTING CPU HOLDER*

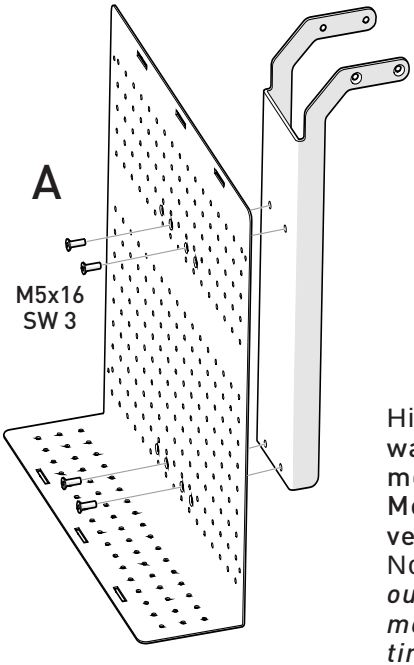


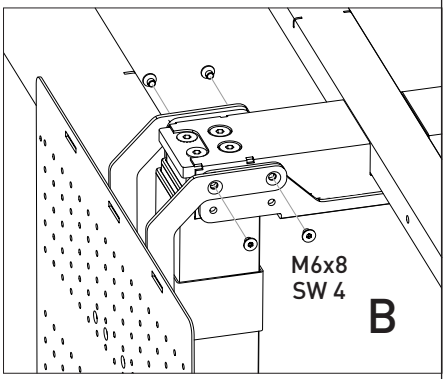


Hinweis: **Der CPU-Halter kann wahlweise nach außen oder innen montiert werden. Eine gleichzeitige Montage der Druckerablage ist durch versetzte Verschraubung möglich.**
Note: ***The CPU holder can be mounted outside or inside. It is possible to mount the printer tray at the same time by offset screwing.***

**Tragkraft max.: 20 kg**
***Load max.: 20 kg***

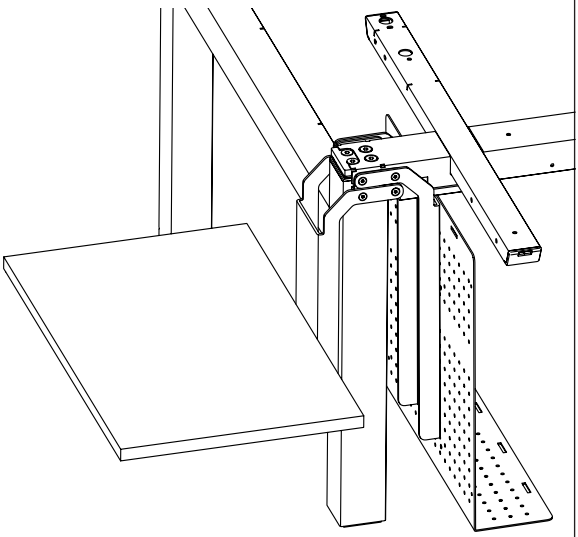
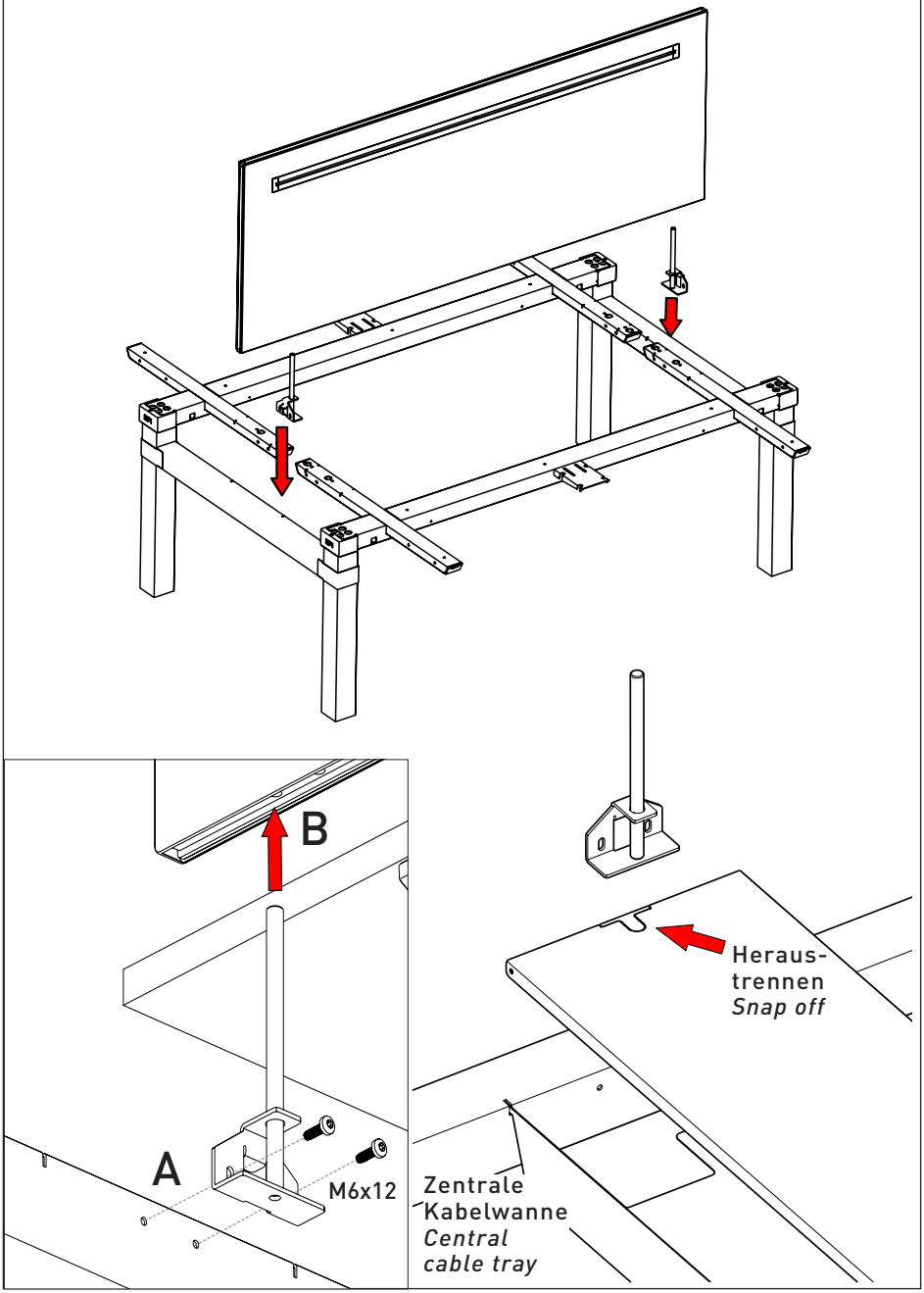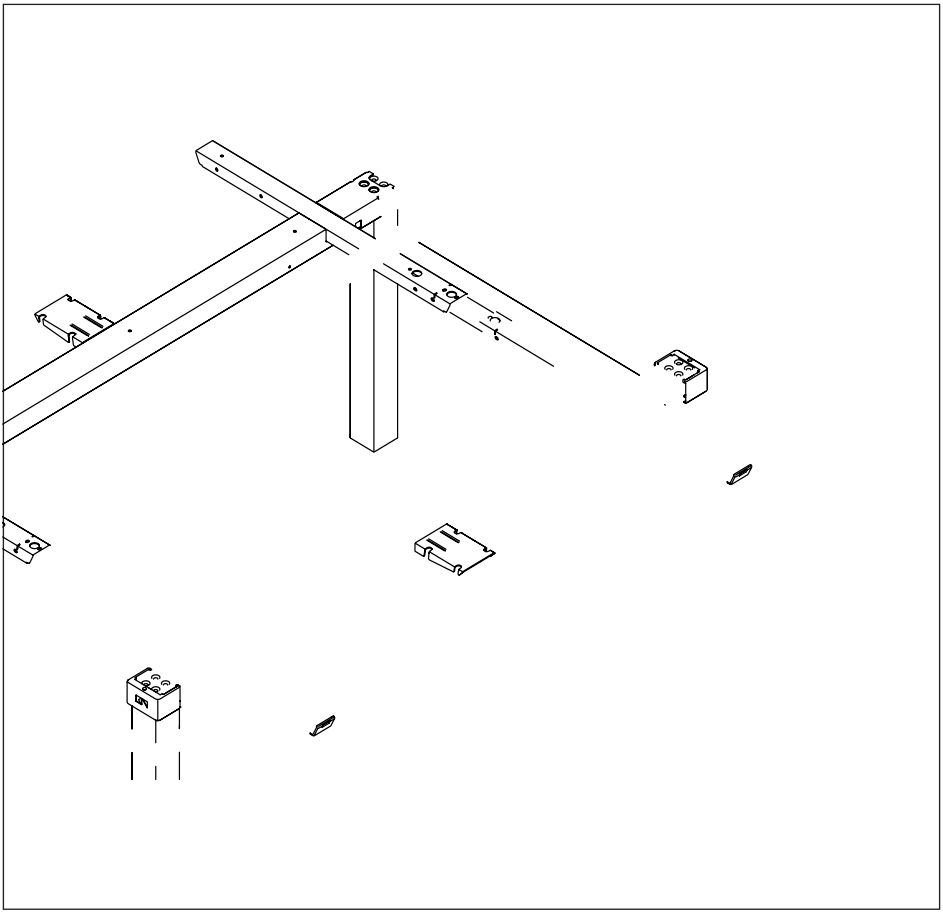
# MONTAGE DES MITTELPANEELS
## *FITTING CENTRAL SCREEN*