TABLE.T Konferenz

D **Montage- und Bedienungsanleitung**
EN Assembly and operating instructions

KÖNIG+
NEURATH

D Inhalt

Vorwort	2
Montageanleitung	
Gestellfüße montieren	3
Mittelfuß montieren	4
Klappwanne montieren	4
Tischplatte montieren	5-6
Komfortverstellung	6
Bedienungsanleitung	
Anwendungsbereich, Transport	7
Pflege- und Reinigungshinweise	8

EN Content

Introduction	10
Assembly instructions	
Fitting side sections	11
Fitting middle leg	12
Fitting fold-out cable tray	12
Fitting tabletop	13-14
Easy-adjust mechanism	14
Operating instructions	
Area of application, transport	15
Care and cleaning information	16

Vorwort

Sehr geehrte Kundin, sehr geehrter Kunde!
Sie haben sich für ein Markenprodukt aus dem Hause König+Neurath entschieden. Damit dieses Möbel zu Ihrer Zufriedenheit funktioniert, lesen Sie bitte diese Anweisungen vor Inbetriebnahme aufmerksam durch.

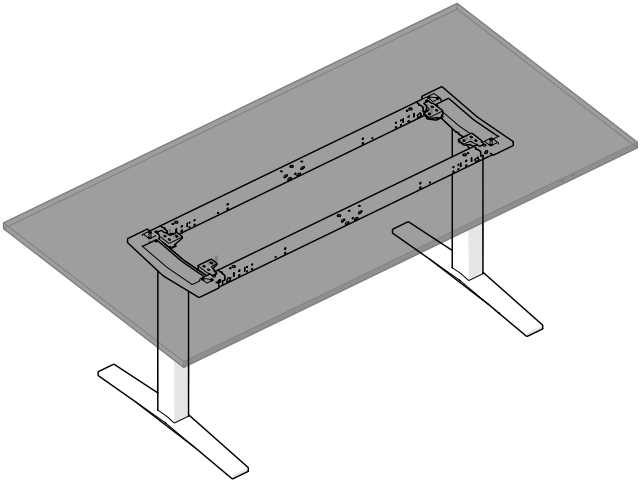

Montageanleitung

Gestellfüße montieren

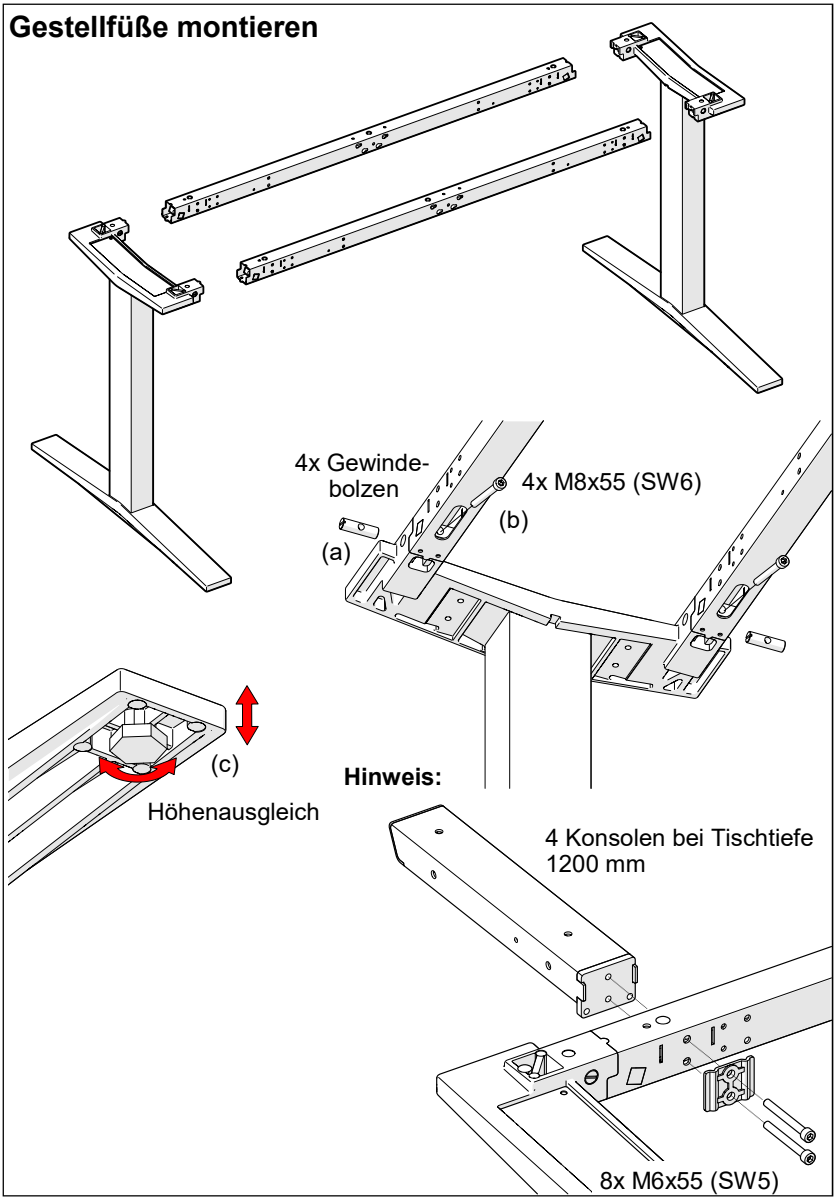

Mittelfuß montieren

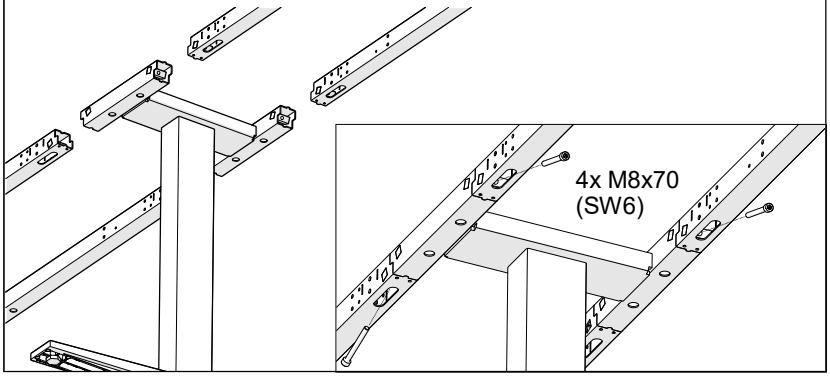

Klappwanne montieren

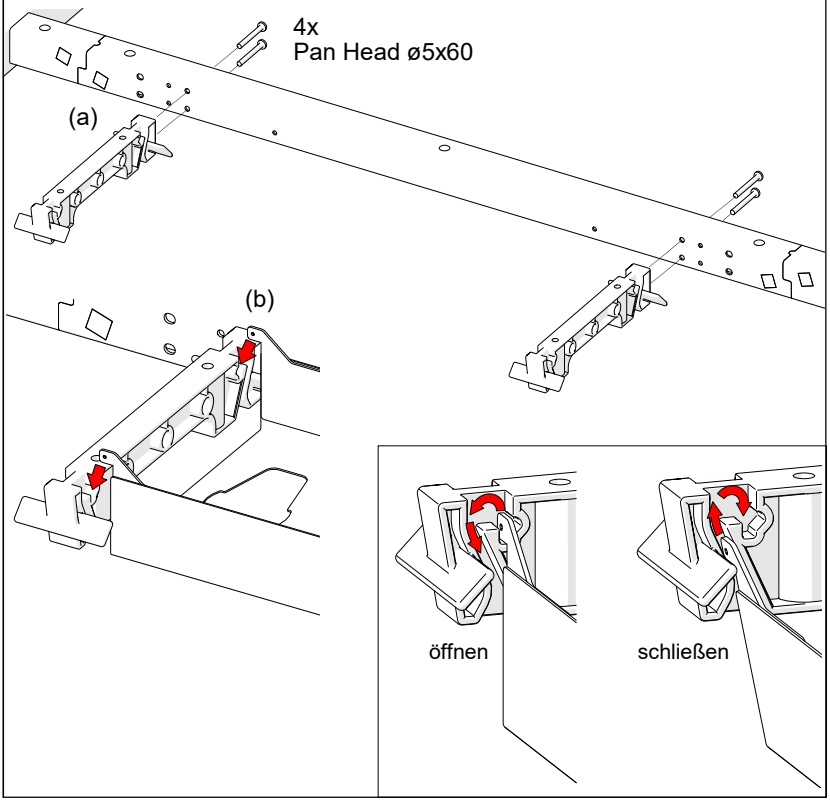

Tischplatte montieren

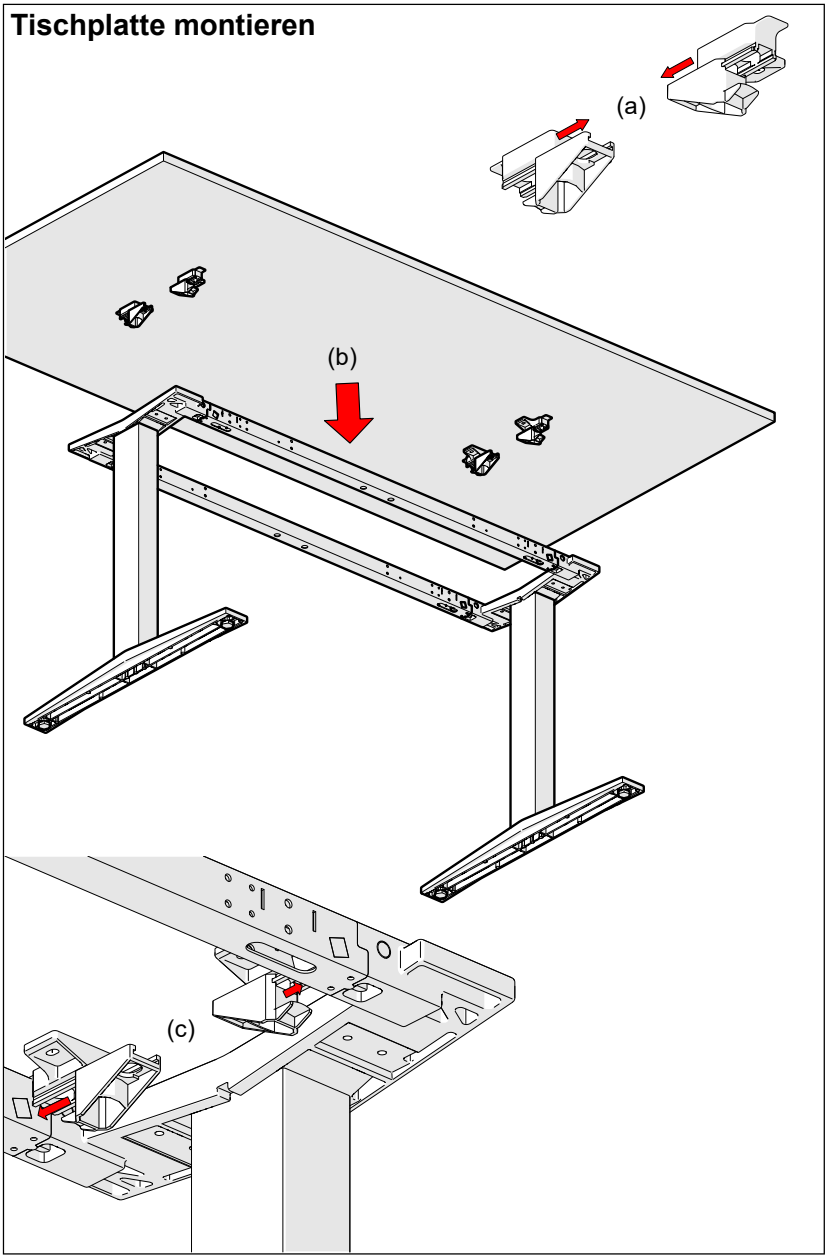

Tischplatte montieren

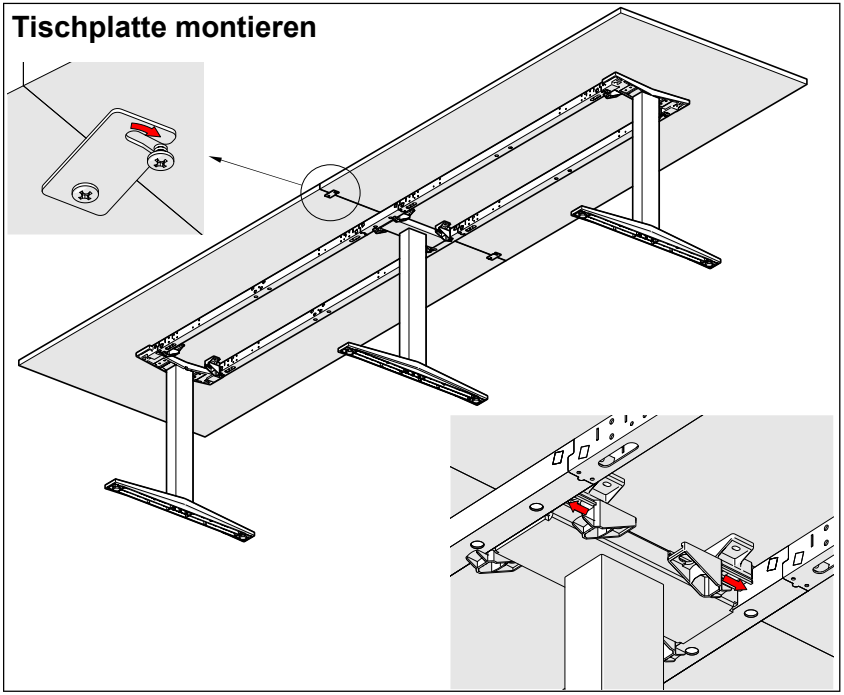

Komfortverstellung

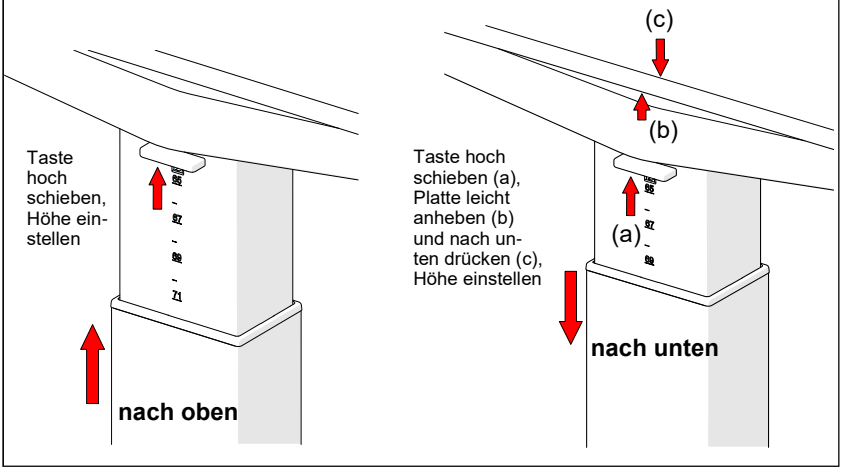

Bedienungsanleitung

Anwendungsbereich

Die TABLE.T Konferenztische sind nicht für den Einsatz im Werkstatt-/Lagerbereich oder in Feuchträumen geeignet.

Transport

Den Tisch nicht kippen oder auf die Seite legen.
Nicht senkrecht transportieren und lagern!
Bitte heben oder tragen Sie den Tisch nicht an der Tischplatte, sondern an dem Tischrahmen. Ziehen Sie den Tisch nicht über den Fußboden, es besteht die Gefahr einer Beschädigung.

Pflege- und Reinigungshinweise

Kunststoff-, Metall- und Chromoberflächen:
Oberfläche mit einem Staubtuch reinigen. Bei Verschmutzungen warmes Wasser verwenden und/oder einen milden Reiniger, danach trocken wischen.
Achtung: Keine scheuernden Reinigungsmittel verwenden! Diese können zu bleibenden, optischen Schäden führen.
Chrom: Es sollten hier grundsätzlich keine alkohol-, chlor- oder säurehaltigen oder kratzenden Reiniger verwendet werden.

Echtholzoberflächen:
Oberfläche mit einem Staubtuch reinigen. Bei Verschmutzungen ein angefeuchtetes Reinigungstuch und einen Neutralreiniger verwenden, danach trocken wischen.
Achtung: Keine scheuernden Reinigungsmittel verwenden! Diese können zu bleibenden, optischen Schäden führen.
Vermeiden Sie hohe Temperatureinwirkungen und Feuchtigkeit direkt auf der Echtholzoberfläche.
Beachten Sie bitte, dass sich unter UV-Einstrahlung die Echtholzoberfläche mit der Zeit farblich verändern kann. Dies ist ein natürlicher Alterungsprozess des Holzes.

Für Schäden an Oberflächen, die durch unsachgemäße Reinigung verursacht wurden, wird keine Haftung übernommen.

Introduction

Dear customer,
You have chosen a quality product from König+Neurath.
To ensure that your furniture performs to your complete satisfaction, please read the following instructions carefully.

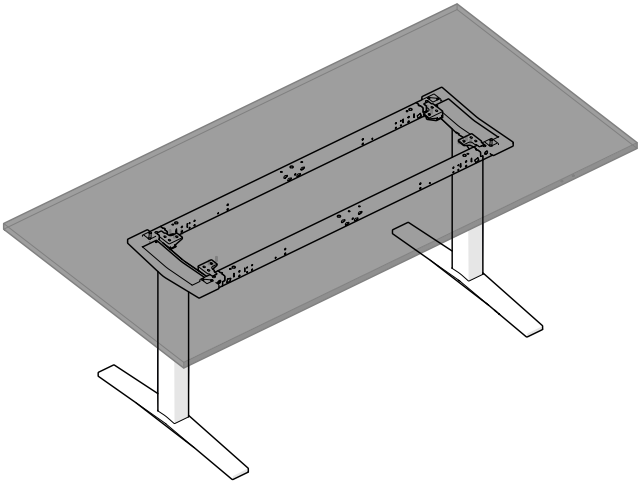

Assembly instructions

Fitting side sections

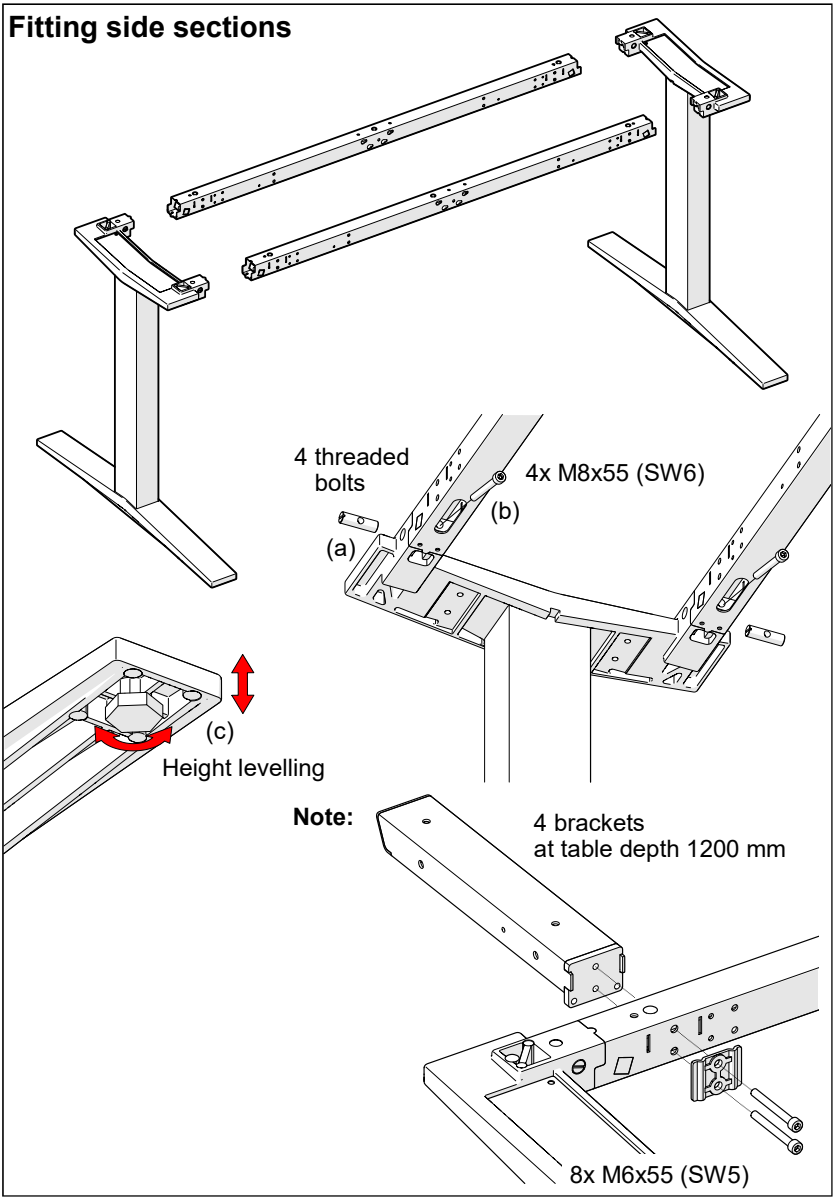

Fitting middle leg

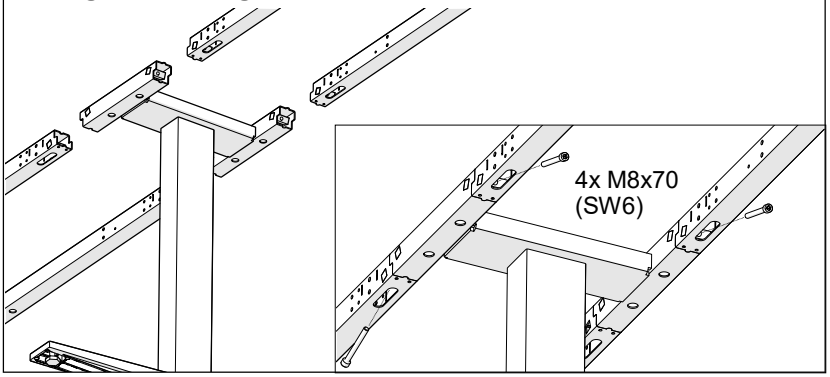

Fitting fold-out cable tray

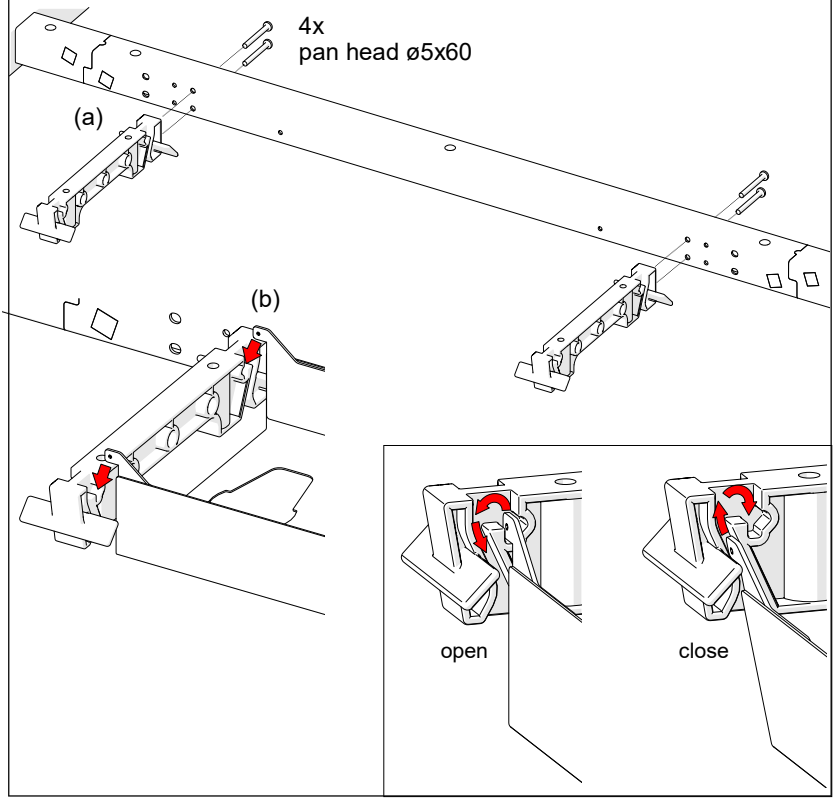

Fitting tabletop

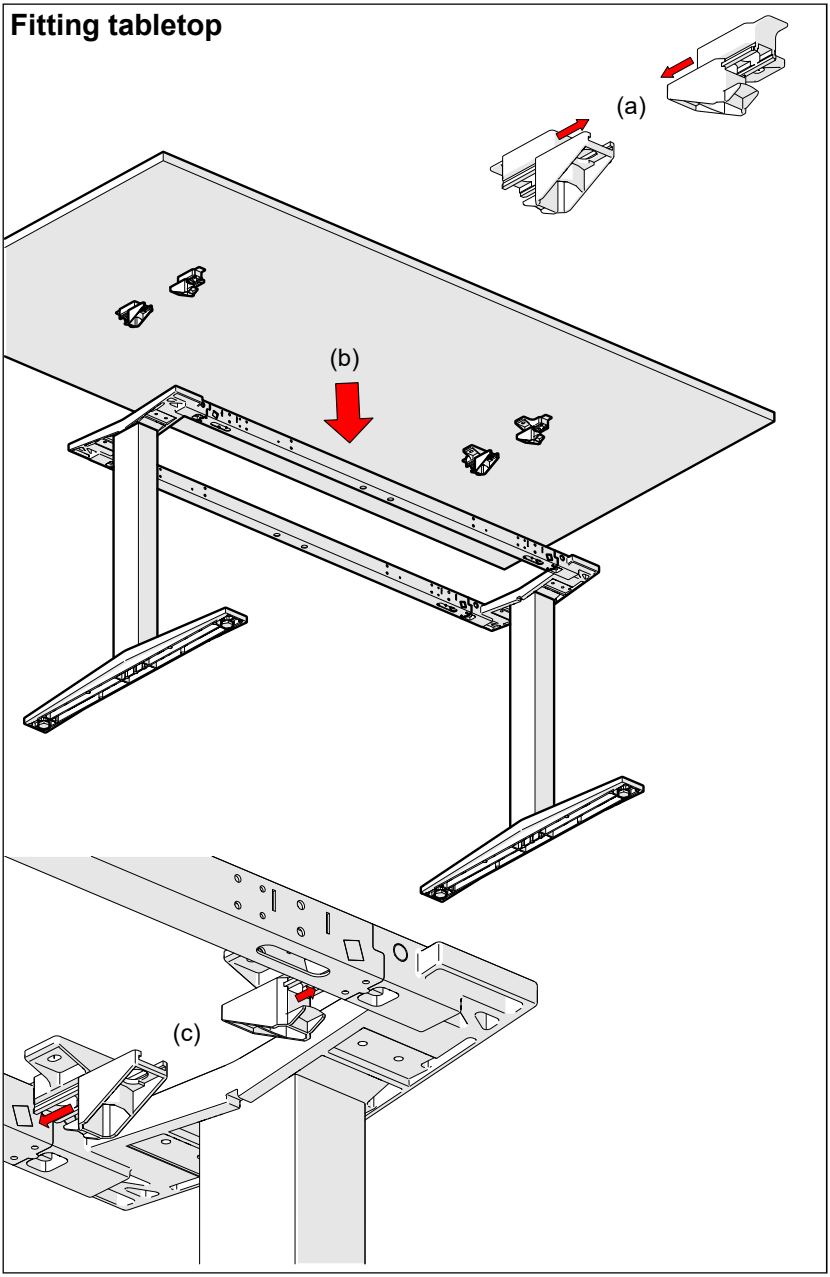

Fitting tabletop

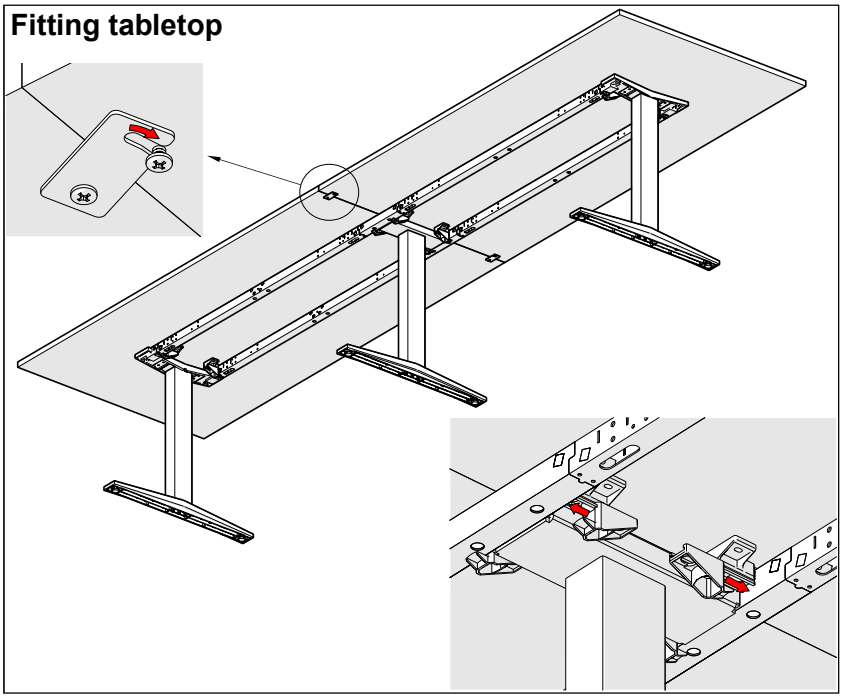

Easy-adjust mechanism

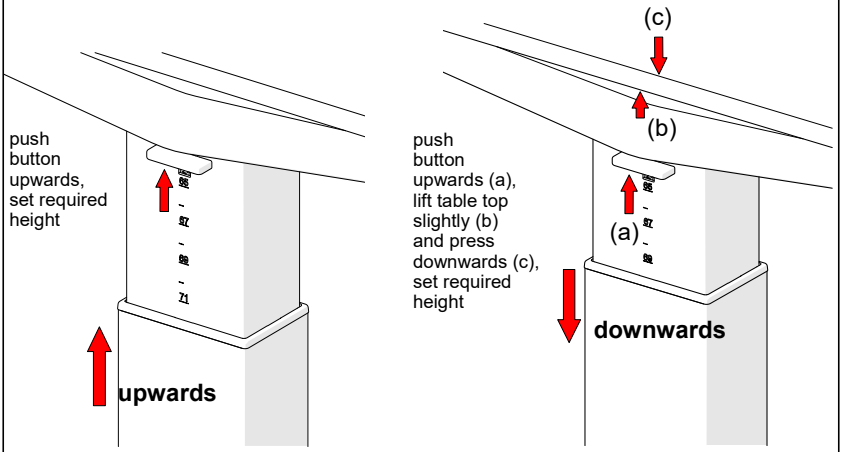

Operating instructions

Area of application

The TABLE.T conference tables are not suitable for use in the workshop or warehouse, not in wet areas.

Transport

Do not transport the table in a vertical position!
Do not store the table in a vertical position!
Please do not carry or lift the table by the tabletop but by the frame. Do not drag the tabletop along the floor, not even on carpet as it could be damaged.

Care and cleaning information

Plastic-coated, metal and chrome surfaces:
Clean the surface with a duster. Use warm water and/or a mild cleaner to remove marks, then wipe dry.
Caution: Do not use abrasive cleaners! This can cause permanent visible damage.
Chrome: Do not use abrasive cleaners or cleaners containing alcohol, chlorine or acid.

Natural wood finishes:
Wipe the surface with a duster. Use a damp cloth and a neutral cleaning agent to remove soiling, then wipe dry.
Caution: Do not use abrasive cleaners! This can cause permanent visible damage.
Avoid direct exposure of the natural wood finish to high temperatures and moisture. Please note that the natural wood finish can change colour over time if exposed to UV rays. This is a natural ageing process of the wood.

No liability is accepted for damage to the finish caused by incorrect cleaning.

Deutschland
König + Neurath AG
Büromöbel-Systeme
Industriestraße 1-3
61184 Karben
T +49 6039 483-0
info@koenig-neurath.de

Great Britain
K + N International
(Office Systems) Ltd
52 Britton Street
London EC1M 5UQ
T +44 20 74909340
info@koenig-neurath.co.uk

Nederland
König + Neurath Nederland
Office Furniture
Beethovenstraat 530
1082 PR Amsterdam
T +31 20 4109410
info@konig-neurath.nl

France
König + Neurath AG
Showroom Paris
66, rue de la Victoire
75009 Paris
T +33 1 44632393
info@koenig-neurath.fr

Schweiz
König + Neurath (Schweiz) GmbH
Büromöbel-Systeme
St. Gallerstrasse 106 d
CH-9032 Engelburg / St.Gallen
T +41 52 7702242
info@koenig-neurath.de