Besprechungstische

Vor Inbetriebnahme unbedingt lesen!

Meeting tables

Please read the following instructions carefully!

D Montage- und Bedienungsanleitung

GB Assembly and operating instructions

KÖNIG+ NEURATH

D Inhalt

1	**Allgemeines**	
1.1	Vorwort	1
1.2	Anwendungsbereich	2
1.3	Transport	2
2	**Sicherheitshinweise bei Liftverstellung**	3
3	**Montage von Tischplatte und Auslösegriff**	4
4	**Bedienung**	
4.1	Besprechungstisch aufstellen	5
4.2	Höhenverstellung bei Lifttischen	6
5	**Pflege- und Reinigungshinweise**	7
6	**Anhang**	8

EN Contents

1	**General information**	
1.1	Introduction	11
1.2	Area of application	12
1.3	Transport	12
2	**Safety instructions for gas-lift adjustment**	13
3	**Fitting tabletop and release handle**	14
4	**Operation**	
4.1	Setting up the meeting table	15
4.2	Height adjustment at gas-lift tables	16
5	**Care and cleaning information**	17
6	**Appendix**	18

D

1 Allgemeines

1.1 Vorwort

Sehr geehrte Kundin, sehr geehrter Kunde!
Sie haben sich für ein Markenprodukt aus dem Hause König+Neurath entschieden. Damit dieses Möbel zu Ihrer Zufriedenheit funktioniert, lesen Sie bitte diese Anweisungen vor Inbetriebnahme aufmerksam durch und beachten Sie die angegebenen Sicherheitshinweise.

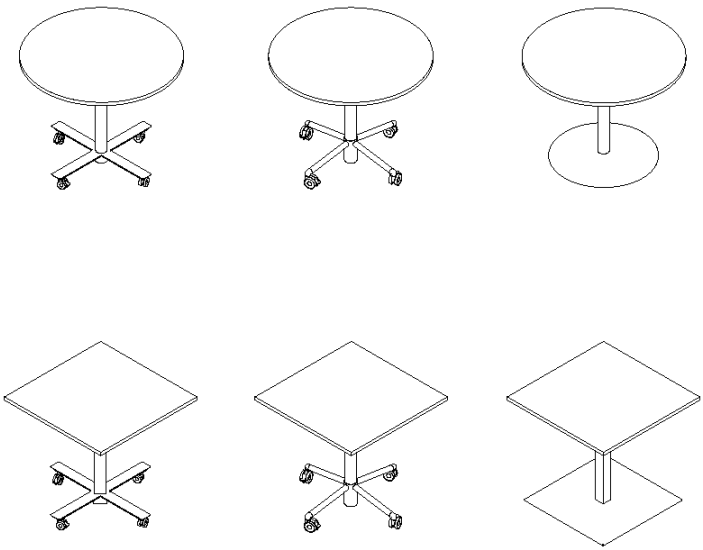

1.2 Anwendungsbereich

Die Besprechungstische ohne/mit Liftverstellung sind nicht für den Einsatz im Werkstatt- oder Lagerbereich geeignet. Sie sind nicht für den Einsatz in Feuchträumen geeignet.

1.3 Transport

Tische mit Tellerfuß oder Fußkreuz auf Gleitern:
Bitte heben oder tragen Sie die Tische nicht an der Tischplatte, sondern an der Säule. Tische nicht über den Fußboden ziehen, es besteht die Gefahr einer Beschädigung.

2 Sicherheitshinweise bei Liftverstellung

Sollte den Anweisungen, die mit einem Warnsymbol ⚠ markiert sind, nicht entsprochen werden, kann dies zu Unfällen mit ernsthaften Personenschäden führen. Bitte lesen Sie die folgenden Sicherheitshinweise sorgfältig durch.

Der Aufbau und die Bedienung des Besprechungstisches mit Liftverstellung muss gemäß dieser Montage- und Bedienungsanleitung erfolgen, sonst besteht akute Verletzungsgefahr.

Eigenmächtige Veränderungen an der Liftsäule schließen eine Haftung des Herstellers für daraus resultierende Schäden aus.

Bewahren Sie die Montage- und Bedienungsanleitung in der Nähe des Gerätes auf.

Achten Sie bitte darauf, dass der Tisch einen Mindestabstand von 25 mm zu anderen Objekten in Fahrposition hat.

Lassen Sie Kinder mit diesem Tisch nie unbeaufsichtigt. Kinder können die Gefahr nicht einschätzen, die von der Kraftwirkung des Tisches ausgeht.

Jegliche Reparatur oder Wartung der Gasfedern darf nur von geschultem Fachpersonal durchgeführt werden.

3 Montage von Tischplatte und Auslösegriff

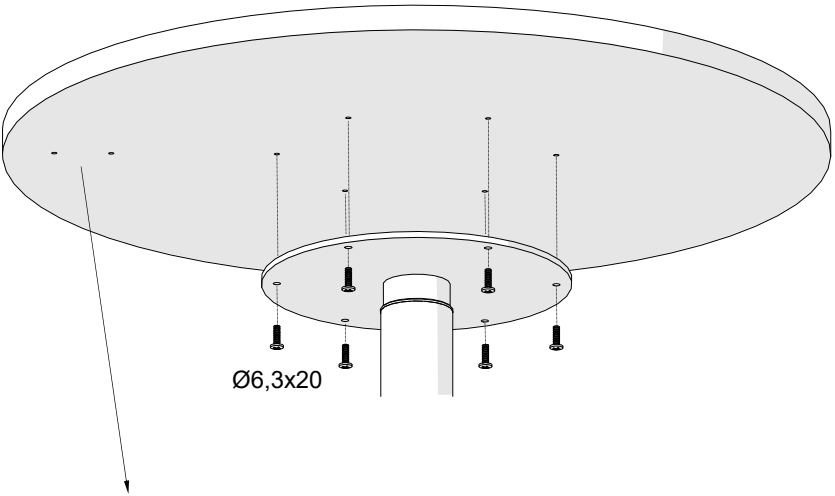

Bei Liftverstellung: Auslösegriff und Kabelclip montieren

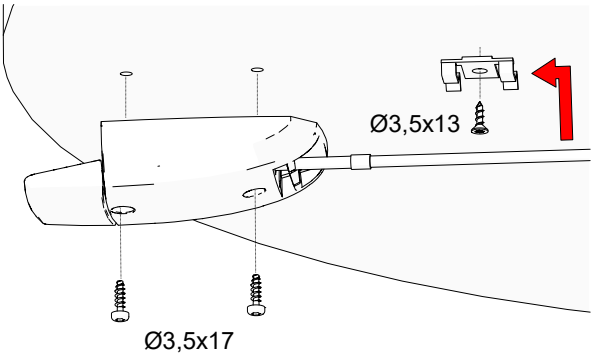

! Kabel durch Kabelclip knickfrei verlegen

Achtung! Ein unbeabsichtigtes Betätigen des Auslösegriffs kann die Säule nach oben schnellen lassen, akutes Verletzungsrisiko besteht.

4 Bedienung

4.1 Besprechungstisch aufstellen

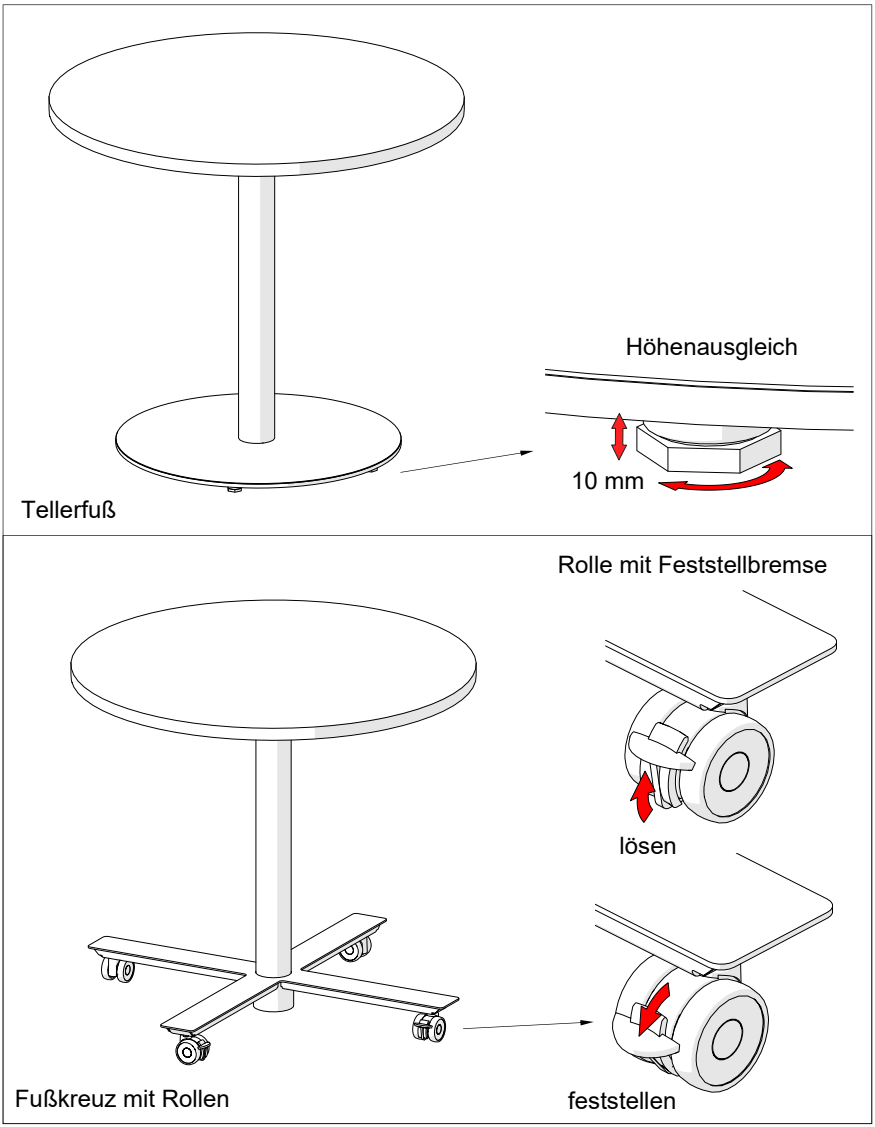

4.2 Höhenverstellung bei Lifttischen

Um die Höhe des Tisches zu verstellen, wird eine Hand mit leichtem Druck auf die Tischplatte gelegt, mit der anderen Hand der Auslösegriff betätigt und der Tisch in die gewünschte Position gefahren.

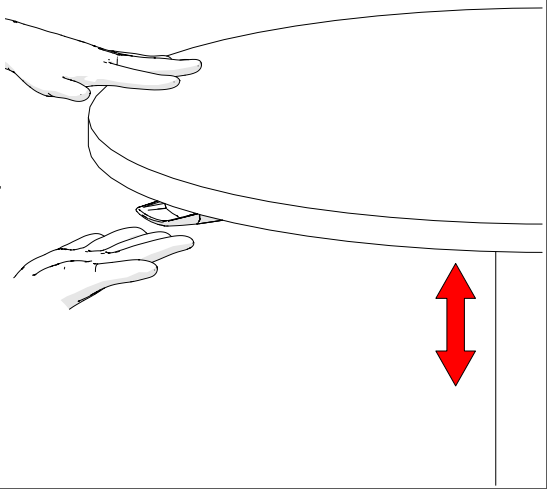

5 Pflege- und Reinigungshinweise

Kunststoff- und Metalloberflächen:
Oberfläche mit einem Staubtuch reinigen. Bei Verschmutzungen warmes Wasser verwenden und/oder einen milden Reiniger, danach trocken wischen.
Achtung: Keine scheuernden Reinigungsmittel verwenden! Diese können zu bleibenden, optischen Schäden führen.

Echtholzoberflächen:
Oberfläche mit einem Staubtuch reinigen. Bei Verschmutzungen ein angefeuchtetes Reinigungstuch und einen Neutralreiniger verwenden, danach trocken wischen.
Achtung: Keine scheuernden Reinigungsmittel verwenden! Diese können zu bleibenden, optischen Schäden führen.
Vermeiden Sie hohe Temperatureinwirkungen und Feuchtigkeit direkt auf der Echtholzoberfläche. Beachten Sie bitte, dass sich unter UV-Einstrahlung die Echtholzoberfläche mit der Zeit farblich verändern kann. Dies ist ein natürlicher Alterungsprozess des Holzes.

Für Schäden an Oberflächen, die durch unsachgemäße Reinigung verursacht wurden, wird keine Haftung übernommen.

6 Anhang

Reparaturen:

Um Fehlfunktionen zu vermeiden, dürfen alle Reparaturen nur von Fachpersonal durchgeführt werden. Informieren Sie bitte den K+N Kundendienst!

Wartung:

Die Tische sind wartungsfrei.

Entsorgung:

Der Besprechungstisch ohne/mit Liftverstellung ist nach gültigen Richtlinien und Vorschriften umweltgerecht zu entsorgen.

Kundendienst :

Telefon 06039/483-0

EN

1 General information

1.1 Introduction

Dear customer,
You have chosen a quality product from König+Neurath.
To ensure that your furniture performs to your complete satisfaction, please read the following instructions carefully, and take note of the safety guidelines.

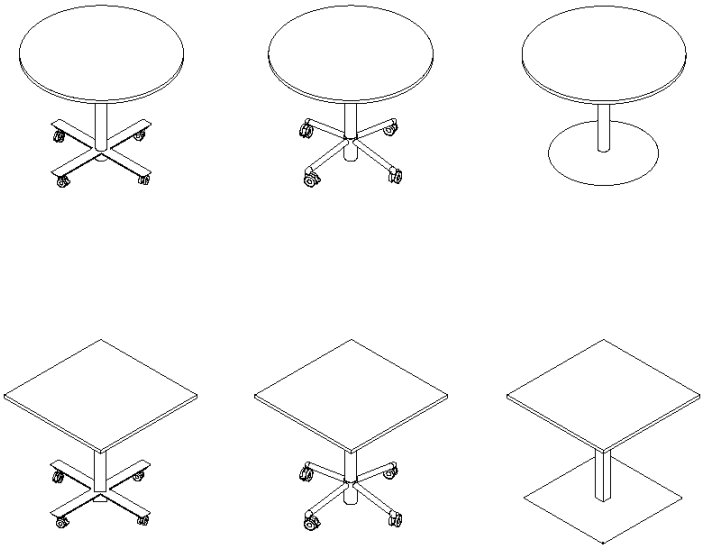

1.2 Area of application

The meeting tables without/with gas-lift height-adjustment are not suitable for use in the workshop or warehouse, not in wet areas.

1.3 Transport

Tables with plate base or star base on glides:
Please do not carry or lift the table by the tabletop but by the column. Do not drag the table over the floor, there is a risk of damage.

2 Safety instructions for gas-lift adjustment

Failure to follow the instructions marked with a warning symbol ⚠ can lead to accidents with serious personal injury. Please read the following safety instructions carefully. It is crucial that any person installing or using the system has the necessary information and has access to the user instructions.

The meeting tables must be assembled and used according to these assembly and operating instructions, otherwise there is a risk of serious injury.

Any unauthorised changes to the gas-lift tables render the manufacturer exempt from liability for resulting damages.

Keep the assembly and operating instructions near to the equipment.

Please make sure that the table has a minimum distance of 25 mm to other objects in driving position.

Never leave children unattended with this table. Children are not able to gauge the danger associated with the table movement.

Any repair or maintenance of the gas springs may only be carried out by trained specialist personnel be performed.

3 Fitting tabletop and release handle

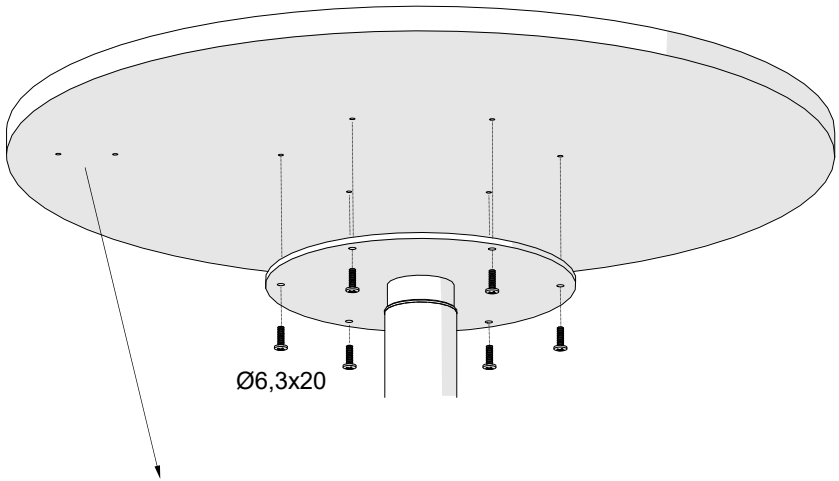

For gas-lift height-adjustment: Fit release handle and cable clip

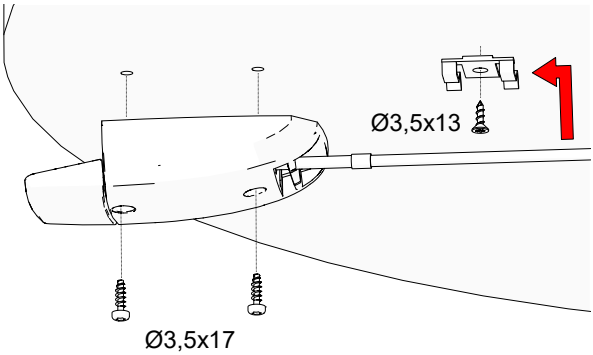

! Lay the cable through the cable clip without kinking.

Caution! An unintentional actuation of the release handle can up the column let fast, acute injury risk exists.

4 Operating

4.1 Setting up the meeting table

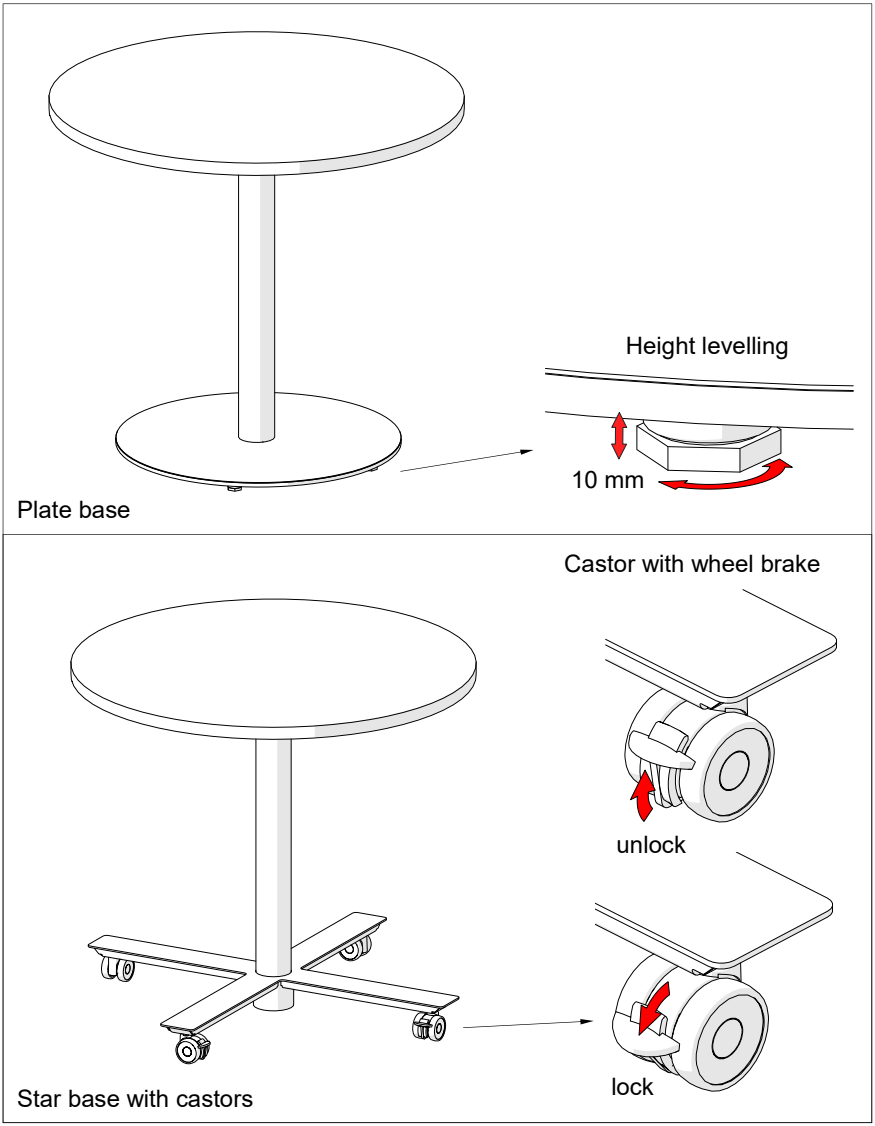

4.2 Height adjustment at gas-lift tables

To adjust the height of the table, one hand is placed on the tabletop with slight pressure applied, the other hand is used to operate the release handle and guide the table into the required position.

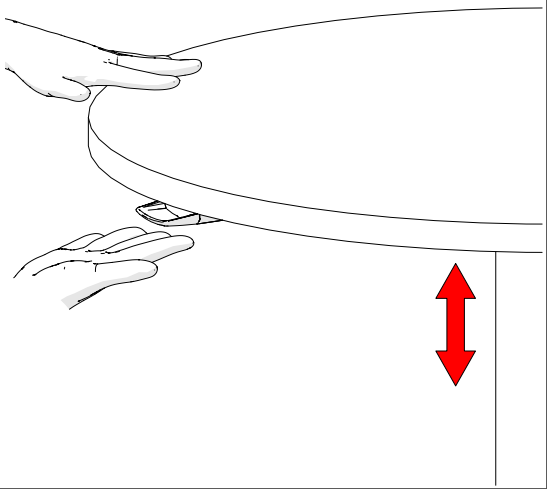

5 Care and cleaning information

Plastic-coated and metal surfaces:
Clean the surface with a duster. Use warm water and/or a mild cleaner to remove marks, then wipe dry.
Caution: Do not use abrasive cleaners! This can cause permanent visible damage.

Natural wood finishes:
Wipe the surface with a duster. Use a damp cloth and a neutral cleaning agent to remove soiling, then wipe dry.
Caution: Do not use abrasive cleaners! This can cause permanent visible damage. Avoid direct exposure of the natural wood finish to high temperatures and moisture. Please note that the natural wood finish can change colour over time if exposed to UV rays. This is a natural ageing process of the wood.

No liability is accepted for damage to the finish caused by incorrect cleaning.

6 Appendix

Repairs:

To avoid malfunctioning, all repairs must be carried out by qualified personnel only. Please inform the K+N customer service!

Maintenance:

The tables are maintenance-free.

Disposal:

The meeting tables without/with gas-lift height-adjustment must be disposed in accordance with the valid directives and regulations.

Customer service :

Telephone +49 (0)6039 483-0

Deutschland
König + Neurath AG
Büromöbel-Systeme
Industriestraße 1-3
61184 Karben
Tel.: +49 (0)6039 483-0
Fax: +49 (0)6039 482-214
e-mail: info@koenig-neurath.de
www.koenig-neurath.de

Great Britain
K + N International
(Office Systems) Ltd
52 Britton Street
London EC1M 5UQ
Tel.: +44 (0)20 74909340
Fax: +44 (0)20 74909349
e-mail: info@koenig-neurath.co.uk
www.koenig-neurath.co.uk

Nederland
König + Neurath Nederland
Office Furniture
Beethovenstraat 530
1082 PR Amsterdam
Tel.: +31 (0)20 4109410
Fax: +31 (0)20 4109419
e-mail: info@konig-neurath.nl
www.konig-neurath.nl

France
König + Neurath AG
Showroom Paris
66, rue de la Victoire
75009 Paris
Tel.: +33 (0)1 44632393
Fax: +33 (0)1 44632397
e-mail: info@koenig-neurath.fr
www.koenig-neurath.fr

Schweiz
König + Neurath (Schweiz) GmbH
Büromöbel-Systeme
St. Gallerstrasse 106 d
CH-9032 Engelburg / St.Gallen
Tel.: +41 (0)52 7702242
e-mail: info@koenig-neurath.de
www.koenig-neurath.de

Stand 08/2018 / Last updated 08/2018

SAP-Nr. 2199339

KÖNIG+
NEURATH