Productinformatie nr. 6 / 2022

Apothekerskasten ACTA.PLUS

Productoptimalisering

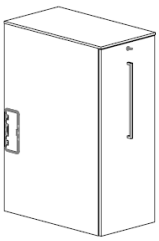

Leverschema:

Kan worden besteld vanaf 01.06.2022

Levering vanaf augustus / KW 31

De leverancier levert niet langer het railsysteem dat momenteel in gebruik is. Daarom moet voor de apothekerskasten worden overgestapt op nieuwe uitschuifbare rails. De ombouw brengt onvermijdelijk een wijziging van het ontwerp van het binnencorpus met zich mee. Wij zijn bezig met het optimaliseren van de beschikbare varianten.

Wijzigingen:

• In de toekomst zal de kast worden uitgerust met een nieuw railsysteem. De uittrekdiepte van het binnencorpus verandert enigszins, de bekende buitenafmetingen veranderen niet.

• De bovenste afsluitende legplank is nu optioneel te kiezen en achteraf te monteren.

• Type 3 met garderobe-inrichting wordt niet langer aangeboden omdat er nauwelijks vraag naar is.

• De optie telescopisch hangmappenframe 1,5 x DIN A4 wordt niet langer aangeboden. Hangmappen kunnen nog steeds worden opgeborgen via de optie hangmappenlade.

• De optie oplaadstation en 2-voudige organisatierail vervalt. In plaats daarvan wordt de achterzijde van het binnencorpus voorzien van een 3-voudige contactdoos. Hij wordt op het bovenste ordnerhoge schap geplaatst en maakt geïntegreerd functioneel kabelmanagement mogelijk. Combinaties met 3-voudige contactdoos in combinatie met opbergvak enz. zijn mogelijk.

• Nieuw in het assortiment is een variant zonder slot in het uittrekfront.

• De bekabelingsdozen worden aangeboden in aluminiumkleur, zwart en wit.

• Het binnencorpus is zonder gereedschap demontabel.

Voorbeeld diagram apothekerskasten als 1,5 OH met voorgemonteerde 3-voudige contactdoos

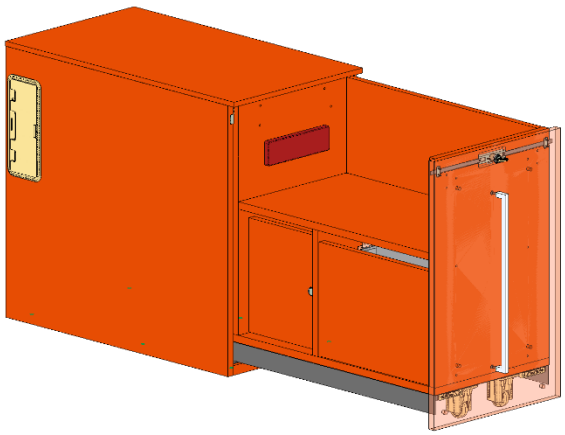

Afhandeling:

De apothekerskasten kunnen alleen worden besteld met nieuwe artikelnummers na de omschakeling. Eerdere uitvoeringen zijn in de toekomst niet meer leverbaar.

Prijzen:

De prijzen veranderen niet. Door de constructieve verbetermaatregelen kan de geplande materiaalkostentoeslag vanaf 01.07.2022 vervallen.

Jürgen Fett 05/2022