LAUFEN

Sentec

Washbasins
Waschbecken
Lavabos
Lavabi
Lavabos
Раковины

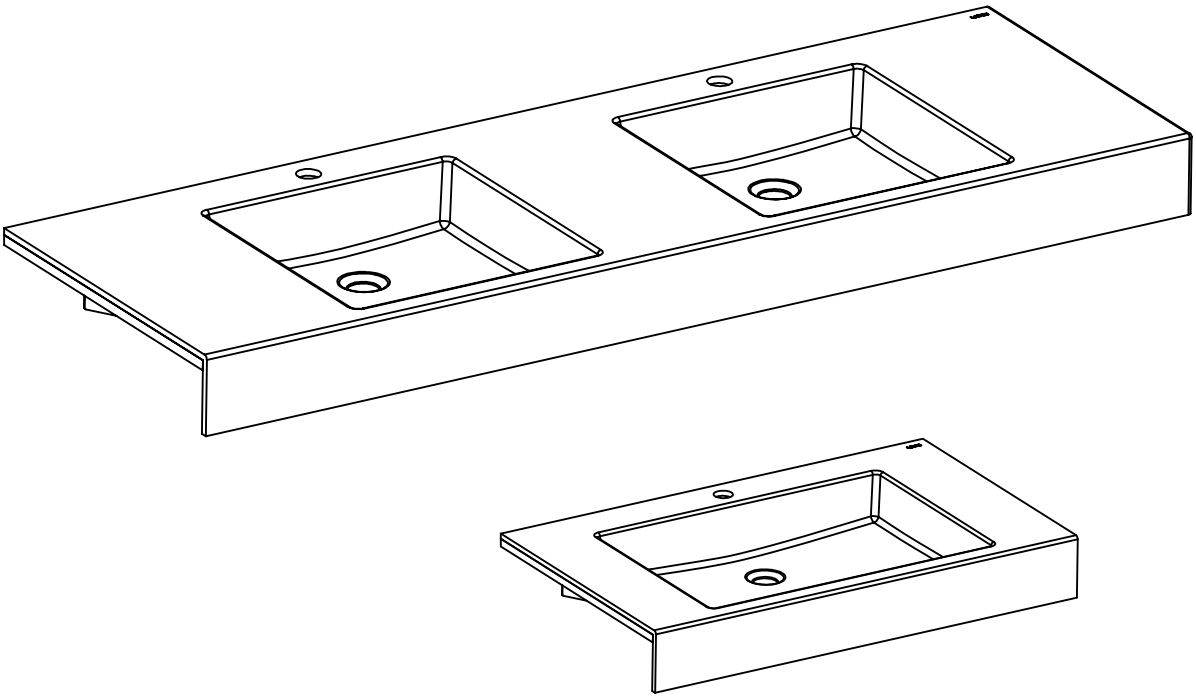

EN This instruction must be given to the user.
Guarantee/Liability only when assembled by an approved specialist in accordance with the instructions and local regulations.

DE Diese Anleitung muss dem Benutzer ausgehändigt werden.
Garantie/Haftung nur bei Montage gemäss Anleitung durch eine konzessionierte Fachkraft und gemäss örtlicher Vorschriften.

FR Ces instructions doivent être données à l'utilisateur.
Garantie/responsabilité seulement si montage par un spécialiste approuvé et selon les instructions et regulations locales.

IT Queste istruzioni devono essere fornite all'utente.
Garanzia / responsabilità solo in caso di montaggio secondo le istruzioni di uno specialista autorizzato e in conformità con le normative locali.

ES Estas instrucciones se deben dar al usuario.
Garantía/responsabilidad únicamente cuando la instalación se llevó a cabo por un especialista autorizado de acuerdo con las instrucciones y regulaciones locales.

RU Эта инструкция должна быть выдана пользователю.
Гарантия/ответственность только в случае, если сборка производилась квалифицированным специалистом в соответствии с инструкциями и местными правилами..

EN/DE/FR/IT/ES/RU

EN **Parts list, washbasin assembly installation instructions**
DE **Lieferumfang, Installationsvorschrift Waschbecken**
FR **Contenu du colis, exécution du montage**
IT **Distinta dei pezzi, Esecuzione del montaggio**
ES **Lista de piezas, instrucciones de montaje del lavabo**
RU **Список запчастей, инструкция по монтажу раковины**

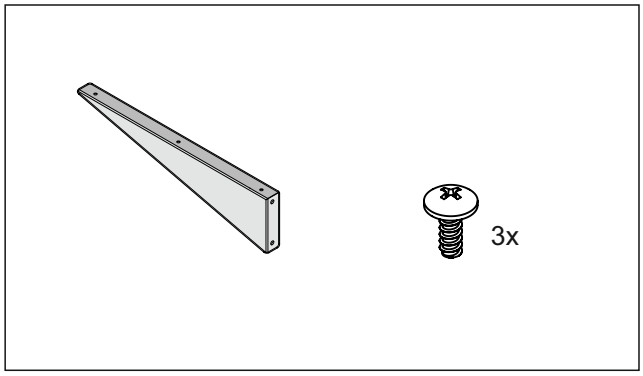

EN **The arrangement of the brackets**
DE **Montage von Befestigungen**
FR **Montage des fixations**
IT **Montaggio delle fissazioni**
ES **Montaje de los soportes**
RU **Расположение кронштейнов**

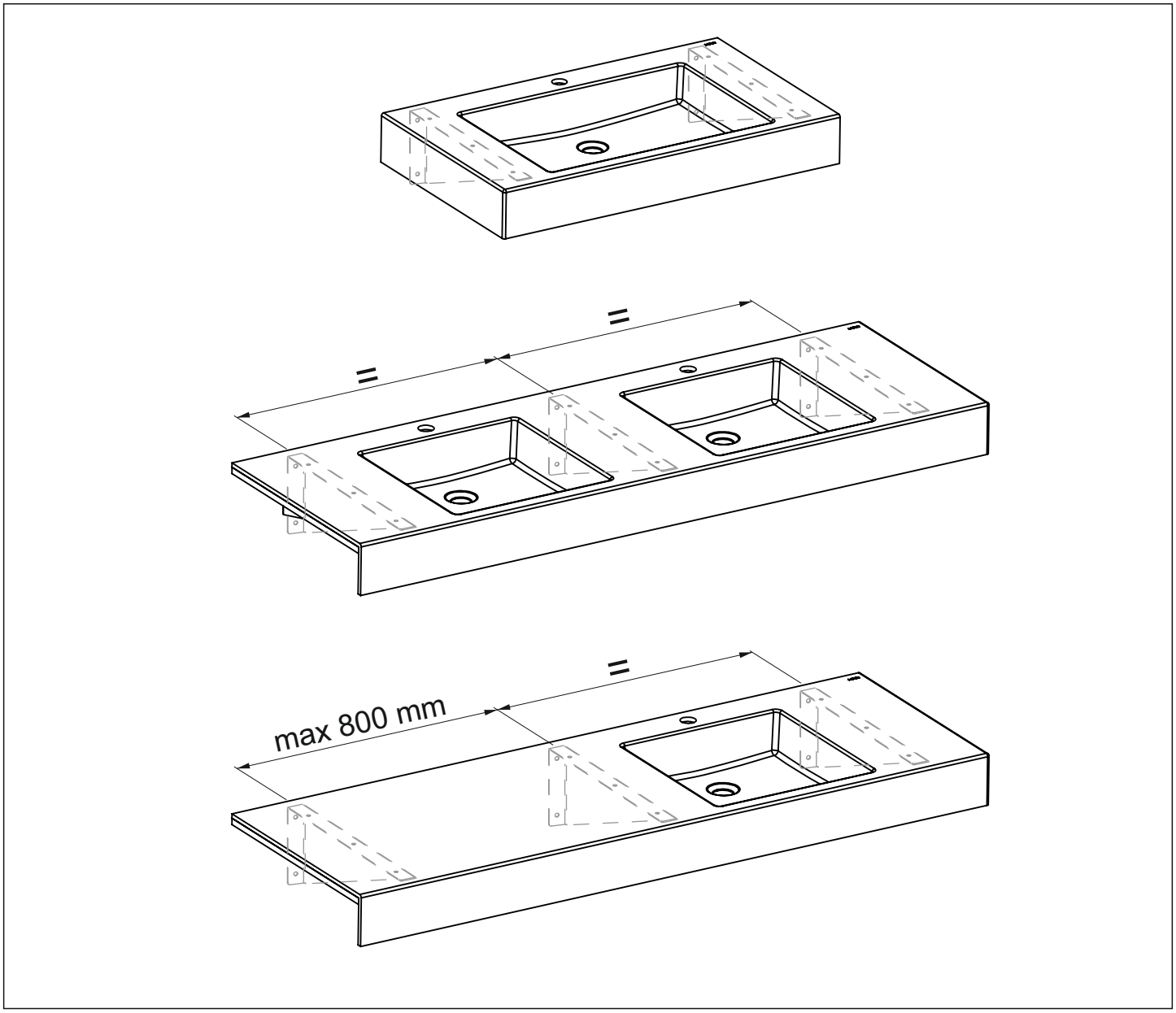

EN/DE/FR/IT/ES/RU

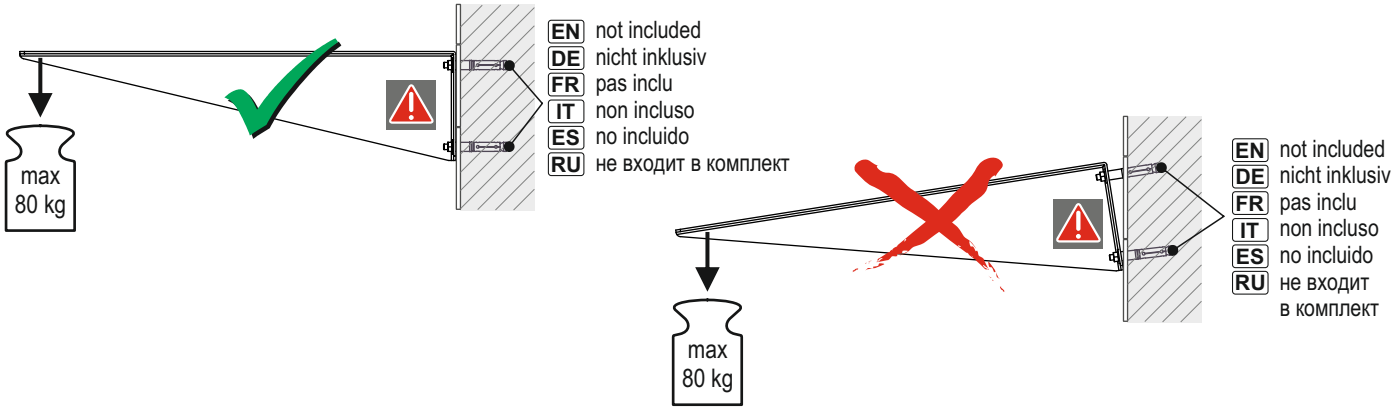
max
80 kg
EN not included
DE nicht inklusiv
FR pas inclu
IT non incluso
ES no incluido
RU не входит в комплект
max
80 kg
EN not included
DE nicht inklusiv
FR pas inclu
IT non incluso
ES no incluido
RU не входит
в комплект

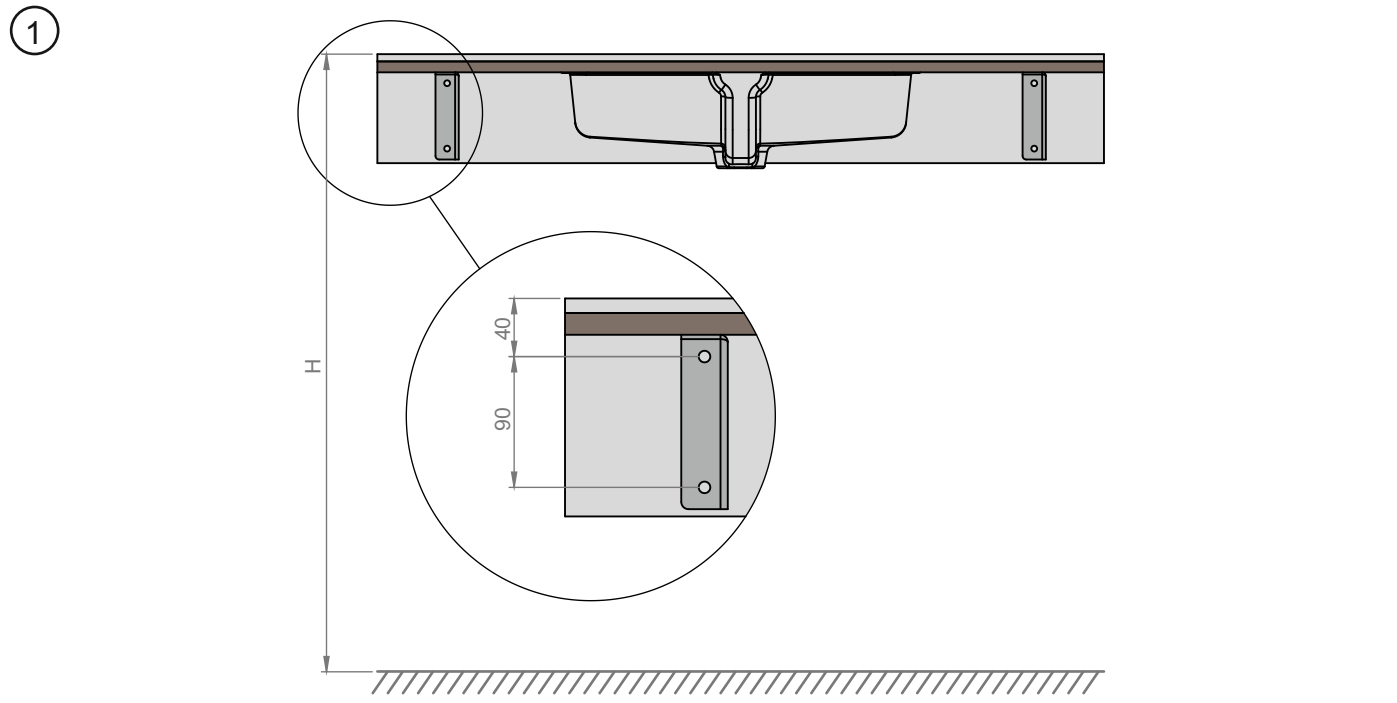
1
H
40
90

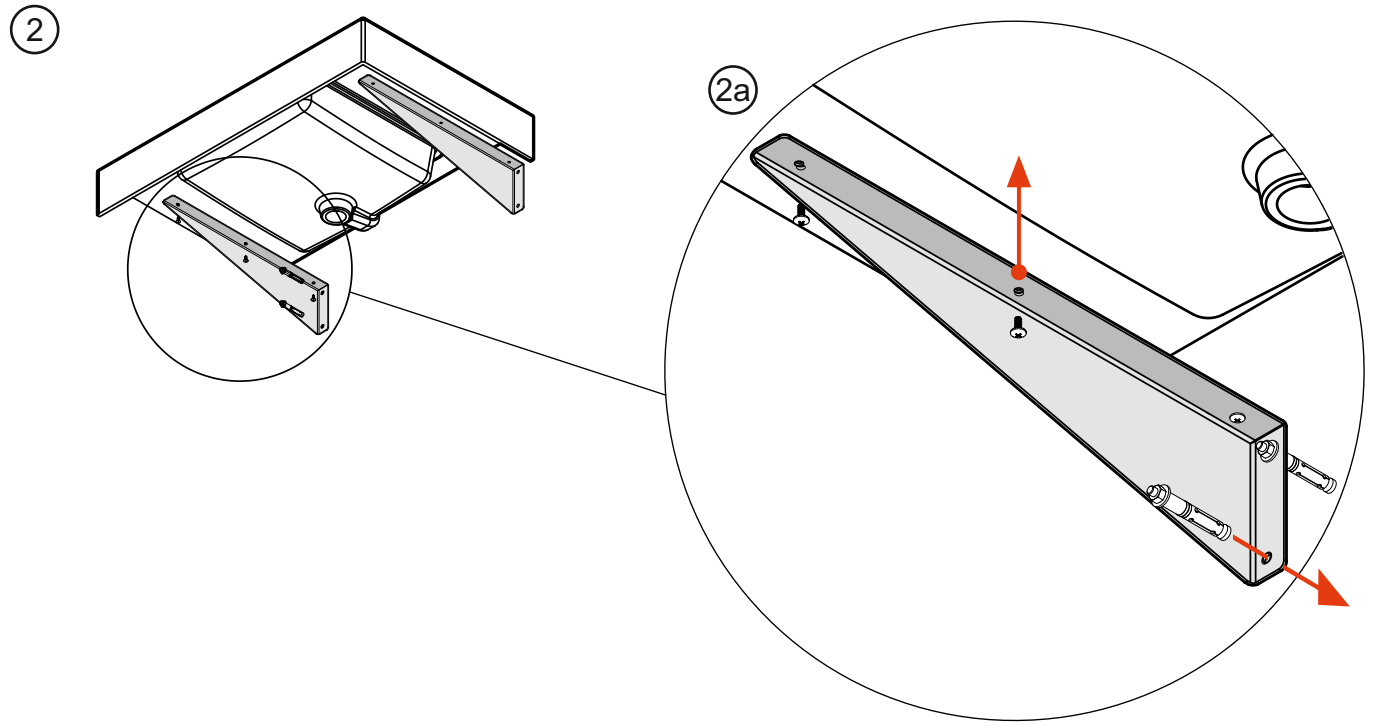
2
2a

3

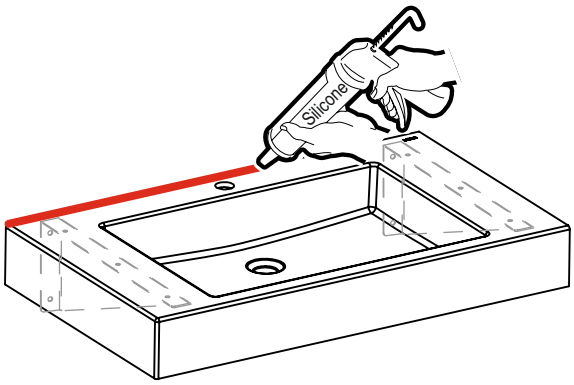

Laufen Bathrooms AG
Wahlenstrasse 46
CH-4242 Laufen, Switzerland
www.laufen.com

21/01/21 BPZ