AGEL

design by e-ggs



Caratterizzata da una struttura tubolare sottile e da uno schienale dalle linee curve che diventa seduta in un'unica linea morbida e continua, Agel, progettata dallo studio e-ggs, regala un'impressione di solida leggerezza.
Disponibile nelle versioni sedia, sgabello e poltrona lounge, può essere scelta con rivestimento imbottito in tessuto oppure in cuoio.

Featuring a slender tubular frame and a curved backrest that merges with the seat in one smooth, continuous line, Agel, designed by studio e-ggs, gives off an air of solid lightness.
Available as a chair, stool or lounge chair, Agel comes with a choice of fabric upholstery or leather.

Le informazioni contenute nelle presenti schede tecniche sono indicative. Eventuali differenze con il listino in vigore non costituiscono motivo di contestazione.
The information given in this technical sheet are indicative. Any discrepancies with the price list currently in force cannot be cause for complaint.

AGEL

Sedia con seduta imbottita */ Chair with upholstered seat*





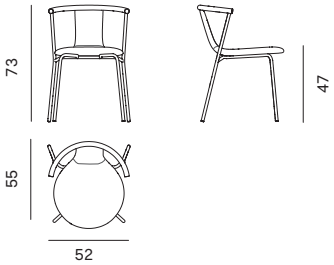

Altezza *Height*	**Profondità** *Depth*	**Larghezza** *Width*	**Peso** *Weight*
73 cm	**55 cm**	**52 cm**	**6,2 kg**

Seduta imbottita non sfoderabile.
Seat covered with non-removable upholstery.

Sedia con seduta in cuoio */ Chair with leather seat*





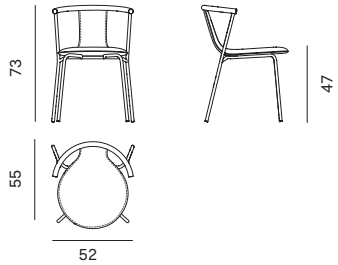

Altezza *Height*	**Profondità** *Depth*	**Larghezza** *Width*	**Peso** *Weight*
73 cm	**55 cm**	**52 cm**	**6,2 kg**

Le informazioni contenute nelle presenti schede tecniche sono indicative. Eventuali differenze con il listino in vigore non costituiscono motivo di contestazione.
The information given in this technical sheet are indicative. Any discrepancies with the price list currently in force cannot be cause for complaint.

AGEL

Sedia lounge con seduta imbottita */ Lounge chair with upholstered seat*





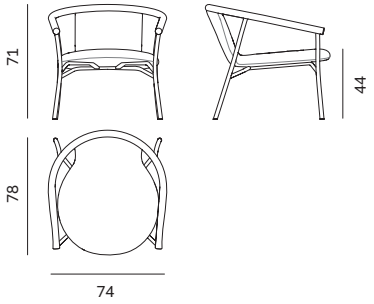

Altezza *Height*	**Profondità** *Depth*	**Larghezza** *Width*	**Peso** *Weight*
71 cm	**78 cm**	**74 cm**	**14,5 kg**

Seduta imbottita non sfoderabile.
Seat covered with non-removable upholstery.

Sedia lounge con seduta in cuoio */ Lounge chair with leather seat*





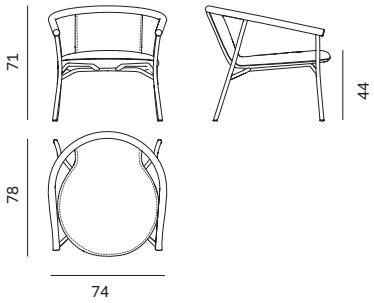

Altezza *Height*	**Profondità** *Depth*	**Larghezza** *Width*	**Peso** *Weight*
71 cm	**78 cm**	**74 cm**	**14,5 kg**

Le informazioni contenute nelle presenti schede tecniche sono indicative. Eventuali differenze con il listino in vigore non costituiscono motivo di contestazione.
The information given in this technical sheet are indicative. Any discrepancies with the price list currently in force cannot be cause for complaint.

AGEL

Sgabello con seduta imbottita */ Stool with upholstered seat*





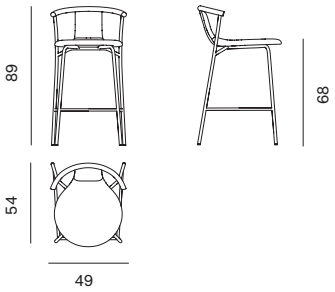

Altezza *Height*	**Profondità** *Depth*	**Larghezza** *Width*	**Peso** *Weight*
89 cm	**54 cm**	**49 cm**	**10 kg**

Seduta imbottita non sfoderabile.
Seat covered with non-removable upholstery.

Sgabello con seduta in cuoio */ Stool with leather seat*





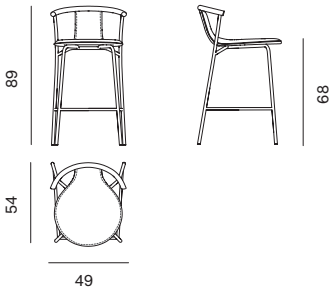

Altezza *Height*	**Profondità** *Depth*	**Larghezza** *Width*	**Peso** *Weight*
89 cm	**54 cm**	**49 cm**	**10 kg**

Le informazioni contenute nelle presenti schede tecniche sono indicative. Eventuali differenze con il listino in vigore non costituiscono motivo di contestazione.
The information given in this technical sheet are indicative. Any discrepancies with the price list currently in force cannot be cause for complaint.