MENSOLA ATTREZZATA RIGA / *RIGA ACCESSORIZED SHELF*

Design by E-ggs



Riga è una mensola accessoriata che diventa un elemento funzionale da usare in diversi ambienti della casa. Discreta ed essenziale, la mensola si arricchisce di porta oggetti, specchi e appendiabiti per creare composizioni dalle linee leggere e minimali per l'ingresso, il bagno e ovunque ci sia la necessità di appendere abiti e contenere piccoli oggetti. Ampie le possibilità di personalizzazione. Lo specchio ovale è in tre dimensioni.

Riga is an accessorized shelf that turns into a functional unit suited to use in various rooms throughout the home. Low-key and pared-back, the shelf is enhanced with the addition of display shelves, mirrors and coat hooks to create clean-lined and minimalist configurations for the entry hall, bathroom, or anywhere else you need to hang up clothes or find a place for small items. Plenty of scope for customizing. The oval mirror comes in three sizes.

Le informazioni contenute nelle presenti schede tecniche sono indicative. Eventuali differenze con il listino in vigore non costituiscono motivo di contestazione.
The information given in this technical sheet are indicative. Any discrepancies with the price list currently in force cannot be cause for complaint.

MENSOLA ATTREZZATA RIGA / *RIGA ACCESSORIZED SHELF*

MENSOLA RIGA
RIGA SHELF

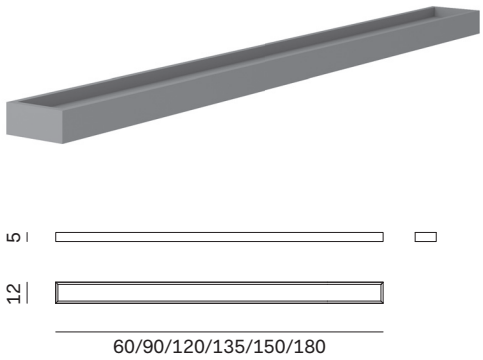

Larghezza *Width*	**Profondità** *Depth*	**Altezza** *Height*	**Peso** *Weight*
60 cm	**12 cm**	**5 cm**	**2,29 kg**
90 cm	**12 cm**	**5 cm**	**3,42 kg**
120 cm	**12 cm**	**5 cm**	**4,44 kg**
135 cm	**12 cm**	**5 cm**	**5,05 kg**
150 cm	**12 cm**	**5 cm**	**5,76 kg**
180 cm	**12 cm**	**5 cm**	**6,79 kg**

SPECCHI PER MENSOLA RIGA
MIRRORS FOR RIGA SHELF

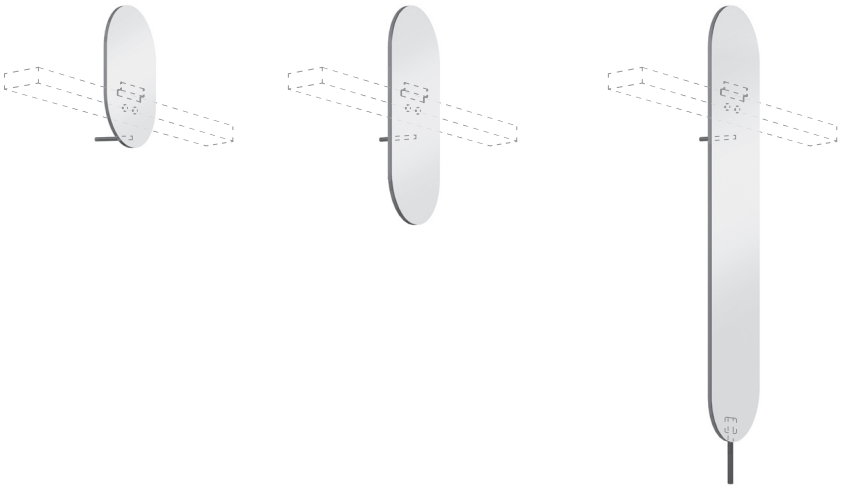

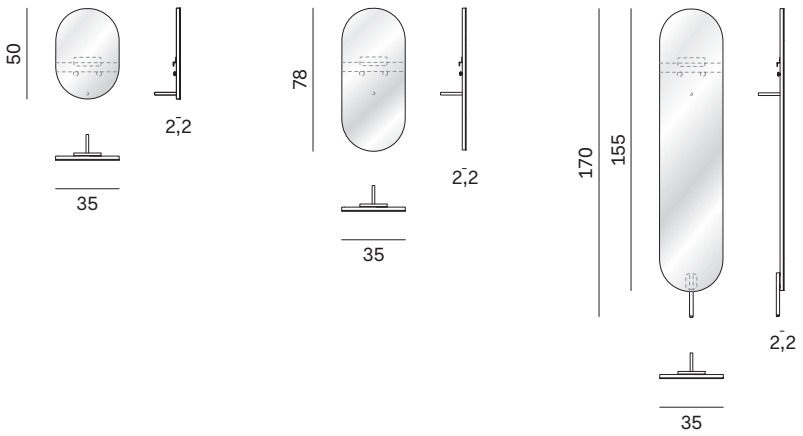

Larghezza *Width*	**Profondità** *Depth*	**Altezza** *Height*	**Peso** *Weight*
35 cm	**2,2 cm**	**50 cm**	**4 kg**
35 cm	**2,2 cm**	**78 cm**	**5,8 kg**
35 cm	**2,2 cm**	**155 cm**	**12,6 kg**

Le informazioni contenute nelle presenti schede tecniche sono indicative. Eventuali differenze con il listino in vigore non costituiscono motivo di contestazione.
The information given in this technical sheet are indicative. Any discrepancies with the price list currently in force cannot be cause for complaint.

MENSOLA ATTREZZATA RIGA */ RIGA ACCESSORIZED SHELF*

SCALETTA PER MENSOLA RIGA
LADDER FOR RIGA SHELF

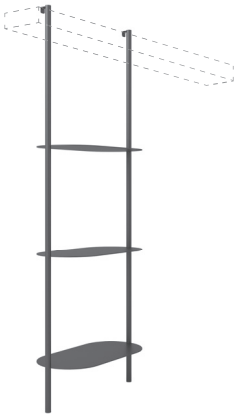

Larghezza *Width*	**Profondità** *Depth*	**Altezza** *Height*	**Peso** *Weight*
50 cm	**24 cm**	**140,5 cm**	**9,5 kg**

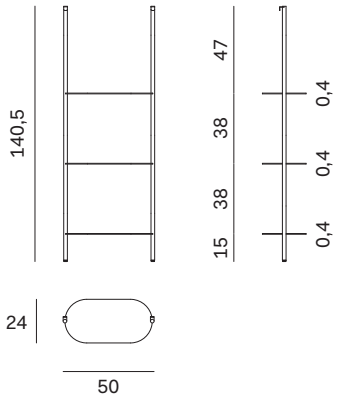

APPENDIABITI PER MENSOLA RIGA
COAT HOOKS FOR RIGA SHELF

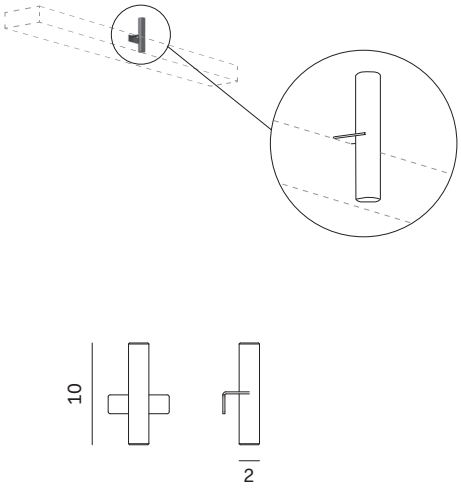

Profondità *Depth*	**Altezza** *Height*	**Peso** *Weight*
2 cm	**10 cm**	**0,27 kg**

Le informazioni contenute nelle presenti schede tecniche sono indicative. Eventuali differenze con il listino in vigore non costituiscono motivo di contestazione.
The information given in this technical sheet are indicative. Any discrepancies with the price list currently in force cannot be cause for complaint.

MENSOLA ATTREZZATA RIGA */ RIGA ACCESSORIZED SHELF*

MENSOLA ATTREZZATA RIGA - COMPOSIZIONE 1
RIGA ACCESSORIZED SHELF - CONFIGURATION 1



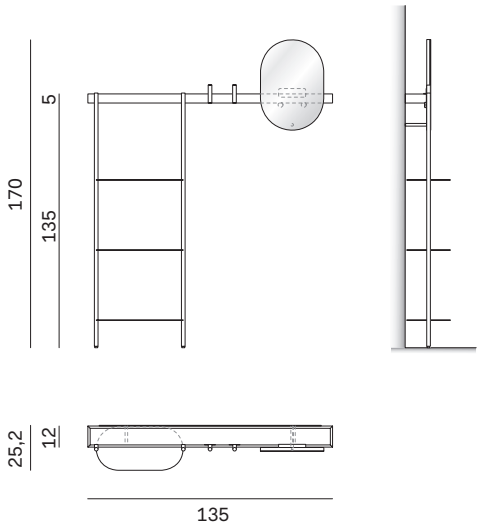

Larghezza	Profondità	Altezza	Peso
Width	*Depth*	*Height*	*Weight*
135 cm	**25,2 cm**	**170 cm**	**19,09 kg**

MENSOLA ATTREZZATA RIGA - COMPOSIZIONE 2
RIGA ACCESSORIZED SHELF - CONFIGURATION 2

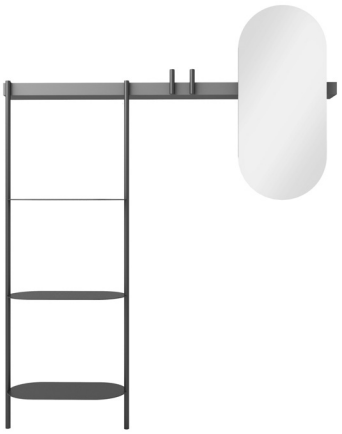

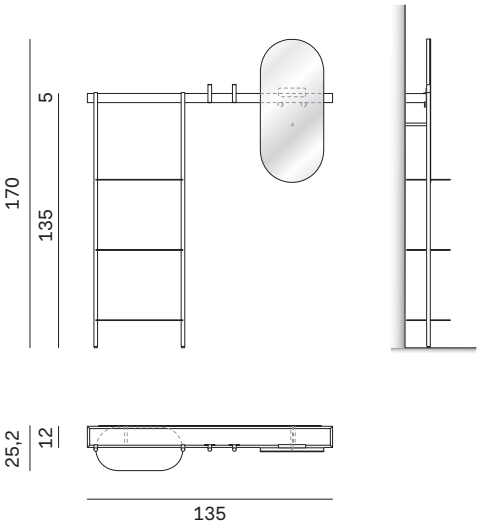

Larghezza	Profondità	Altezza	Peso
Width	*Depth*	*Height*	*Weight*
135 cm	**25,2 cm**	**170 cm**	**20,89 kg**

Le informazioni contenute nelle presenti schede tecniche sono indicative. Eventuali differenze con il listino in vigore non costituiscono motivo di contestazione.
The information given in this technical sheet are indicative. Any discrepancies with the price list currently in force cannot be cause for complaint.

MENSOLA ATTREZZATA RIGA */ RIGA ACCESSORIZED SHELF*

MENSOLA ATTREZZATA RIGA - COMPOSIZIONE 3
RIGA ACCESSORIZED SHELF - CONFIGURATION 3

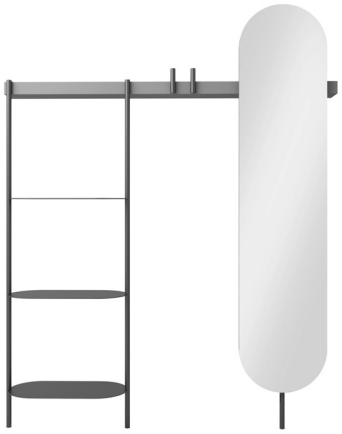

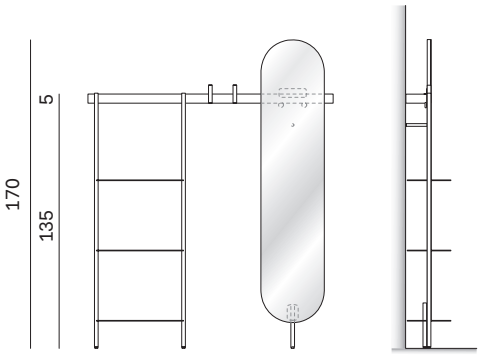

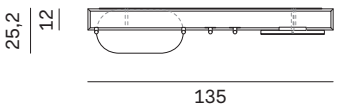

Larghezza	**Profondità**	**Altezza**	**Peso**
Width	*Depth*	*Height*	*Weight*
135 cm	**25,2 cm**	**170 cm**	**27,69 kg**

Le informazioni contenute nelle presenti schede tecniche sono indicative. Eventuali differenze con il listino in vigore non costituiscono motivo di contestazione.
The information given in this technical sheet are indicative. Any discrepancies with the price list currently in force cannot be cause for complaint.