Diese Maße werden bei Abnahme besonders geprüft
These dimensions will be especially checked at delivery

Ausschließlich Prüfmaße
Only inspection dimensions

Mit /Æ gekennzeichnete Maße sind nur für interne Zwecke gültig
With /Æ marked dimensions are only valid for internal use

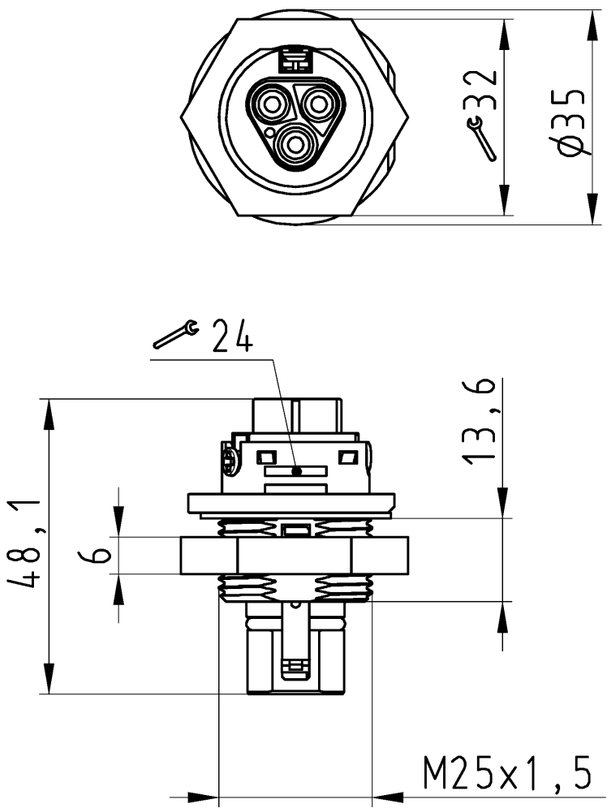

Auslieferungszustand

delivery status

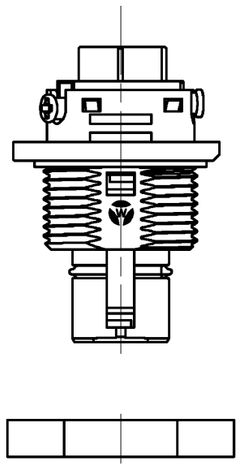

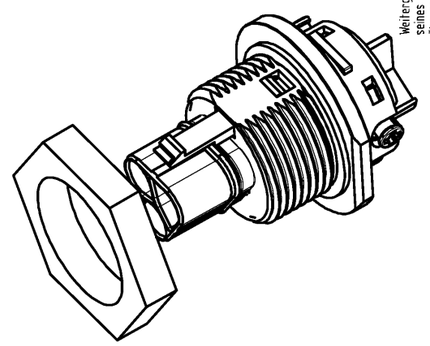

Weitergabe sowie Vervielfältigung dieses Dokuments, Verwertung und Mitteilung seines Inhalts sind verboten, soweit nicht ausdrücklich gestattet.
The reproduction, distribution and utilization of this document as well as the communication of its contents to others without express authorization is prohibited.

Verpackungseinheit: je 100 Stück
packaging unit: per 100

Bestellnummer /Order number	Typ /Type	Farbe /color
96.032.5053.1	RST2013S S1 M01V SW	schwarz /black
96.032.5053.0	RST2013S S1 M01V GL	lichtgrau /lightgrey

Weitere Daten siehe KATALOG oder eKatalog.
Additional data see CATALOG or eCatalog.

www.wieland-electric.com
eshop.wieland-electric.com

Oeffnungsmassbild siehe 96.031.1053.1 14K
opening dimension see 96.031.1053.1 14K

Tolerierung Size ISO 14405Ⓔ/Tolerance system Size ISO 14405Ⓔ.
(This ISO-standard describes the envelope principle. According to the envelope principle the deviations of form and parallelism are limited by the size tolerances).

ja/yes ☒ Stoffverbots- und Deklarationsliste nach WN 5020.010 ist einzuhalten.
Conformity with Wieland document WN 5020.010 e (list of prohibited / declarable hazardous substances) to be declared!

Freitoleranz nach
General tolerance

CAD - Zeichnung, keine manuellen Änderungen
CAD - drawing, no manual modifications allowed

1.Verwendung: -
First Use:

Blatt: 1 von 1
Sheet: 1 of 1

Index	Datum / Blatt Date / Sheet	Änderung/Revision
	/	
	/	
	/	
	/	
	/	
	/	

Maßstab/Scale 1:1

Werkstoff/Material

Vol. mm³ Ofl./Surf. mm²

2015	Tag/Date	Name
gezeichnet drawn	10.07.	HoffmannT
geprüft checked	-	-
Normgepr. Stand. check	-	-

Ersatz für/Replacement for: -

wieland
www.wieland-electric.com

Type: T

Zeichnung Nr./Drawing No.: 96.032.5053.0 13K

Index

Maße in mm/Dimensions are in mm

Benennung/Title
STECKERTEIL
male connector