ZUMTOBEL

PANOS INF Q68WW 11W 940 LDO AL TL 60816421

Plafonnier encastré à LED

Plafonnier encastré à LED (lèche-mur) sans cadre de recouvrement sans jointure, « Stable White » ; répartition lumineuse asymétrique avec technique d'éclairage optimisée pour l'éclairage des surfaces verticales ; lampe : 11 W LED940 ; Rendu des couleurs Ra > 90, température de couleur 4000 K (blanc neutre) ; Tolérance de la couleur (MacAdam intial): 3 ; Flux lumineux du luminaire: 800 lm, Efficacité lumineuse du luminaire: 73 lm/W ; durée de vie : 50000 h à 85 % du flux lumineux ; Luminaire pilotable via DALI (via DALI uniquement), ballast ballast, unité séparée raccordée au luminaire par un système de connecteur ; unité optique modulaire de grande qualité composée du réflecteur et de la chambre lumineuse à LED, intégrée dans la gestion thermique optimisée en fonderie d'aluminium ; réflecteur lisse asymétrique en aluminisé, haut brillant, sans irisation avec lentille ovalisante supplémentaire ; réflecteur en Polycarbonate (PC) de haute qualité, résistant aux UV ; montage rapide sans outil de l'unité d'éclairage par fermeture EASY-CLICK ; IP44_IP20 ; luminaire à filerie exempte d'halogène ; raccordement : Bornier à 5 pôles ; tension d'alimentation : 220-240V/ 0/50/60Hz ; Montage : montage rapide sans outil par clips de fixation antidérapants pour plafonds d'une épaisseur de 1 à 25 mm ; découpe du plafond : 68 x 68 mm, profondeur d'encastrement : 100 mm ; poids : 0,33 kg
Note : cadre d'arasement (cadre planar) pour l'encastrement au ras du plafond à commander séparément (voir la rubrique Accessoires).

ZS_PAI_F_Q68_WW_Rahmenlos.jpg

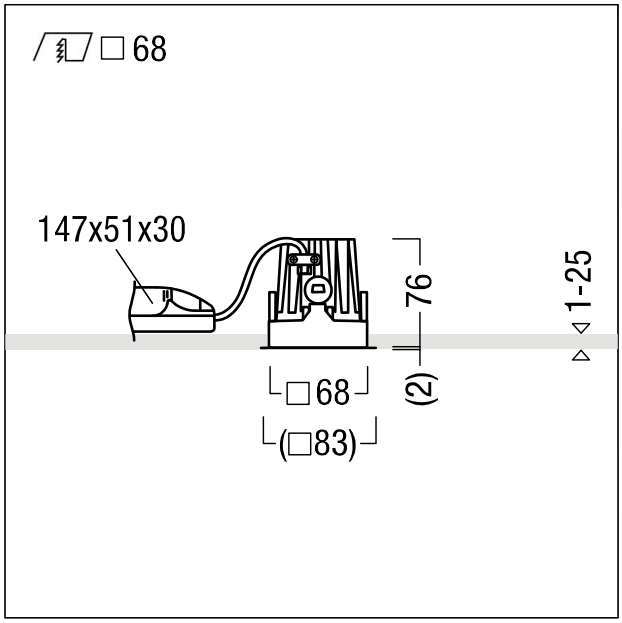

ZS_PAN_M_INF_Q68_WW_TL.wmf

Courbe photométrique STD - Standard

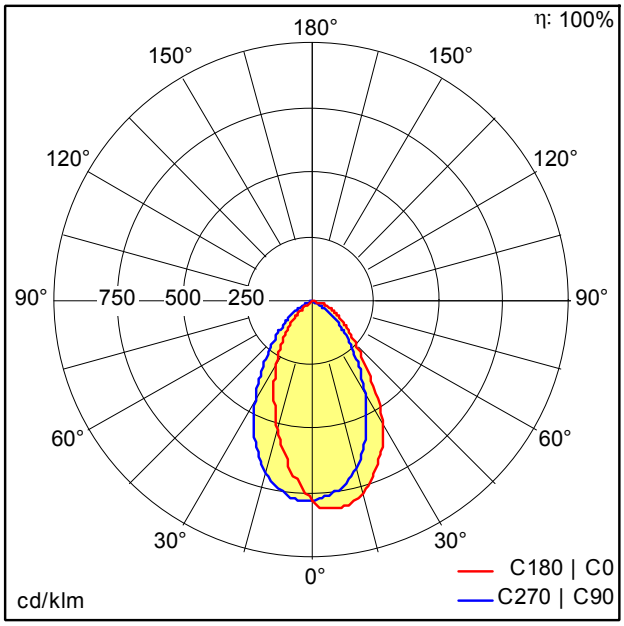

ST8283.ldt

- Source lumineuse: LED
- Flux lumineux du luminaire*: 800 lm
- Efficacité lumineuse du luminaire*: 73 lm/W
- Indice min. de rendu des couleurs: 90
- Convertisseur: 1 x 06892181 DRV OS OTDA 18W 1. 05A 54V D #1A0 LT2 CSL
- Température de couleur*: 4000 Kelvin
- Tolérance de la couleur (MacAdam intial): 3
- Durée de vie utile médiane*: L85 50000h à 25°C
- Puissance du luminaire*: 11 W Facteur de puissance = 0,89
- Puissance de veille*: 0,2 W
- Equipement: LDO graduable jusque 1% Via DALI
- Catégorie de maintenance CIE 97: C - Réflecteur fermé sur le haut

Ce produit contient une source lumineuse de classe d'efficacité énergétique F.

Voir aussi les informations complémentaires de la page suivante

ZUMTOBEL

PANOS INF Q68WW 11W 940 LDO AL TL 60816421

Plafonnier encastré à LED

Toutes les valeurs marquées d'un * sont des valeurs nominales. La puissance et le flux lumineux affichent initialement une tolérance de +/- 10%, la température de couleur la plus proche est initialement soumise à une tolérance de +/- 150 K. Sauf indication contraire, les valeurs sont applicables pour une température ambiante de 25 °C.

Sous réserve de modifications techniques. 16.01.2024 © Zumtobel - 5 ans de garantie selon nos conditions de garantie sous www.zumtobel.com/5ansdegarantie