| Description | Valeur |
|---|---|
| **Information générale:** | |
| Nom produit: | MAGNA1 D 65-120 F |
| Code article: | 99221380 |
| Numéro EAN:: | 5712608943522 |
| Prix: | |
| **Technique:** | |
| Pression maxi: | 120 dm |
| Classe TF: | 110 |
| Certifications sur la plaque signalétique: | CE,VDE,EAC,CN ROHS,WEEE |
| Modèle: | C |
| **Matériaux:** | |
| Corps de pompe: | Fonte |
| Corps de pompe: | EN-GJL-250 |
| Corps de pompe: | ASTM A48-250B |
| Roue mobile: | PES 30%GF |
| **Installation:** | |
| Plage température ambiante: | 0 .. 40 °C |
| Pression maximale de service: | 10 bar |
| Bride standard: | DIN |
| Raccordement tuyauterie: | DN 65 |
| Pression par étage: | PN 6/10 |
| Entraxe: | 340 mm |
| **Liquide:** | |
| Liquide pompé: | Eau |
| Plage température liquide: | -10 .. 110 °C |
| Température liquide sélectionnée: | 60 °C |
| Densité: | 983.2 kg/m³ |
| **Donnée électrique:** | |
| Puissance élec.-P1: | 24.89 .. 769 W |
| Fréquence d'alimentation: | 50 / 60 Hz |
| Tension nominale: | 1 x 230 V |
| Intensité maximum consommée: | 0.27 .. 3.39 A |
| Indice de protection (IEC 34-5): | X4D |
| Classe d'isolement (IEC 85): | F |
| **Autres:** | |
| Energie (EEI): | 0.21 |
| Poids net: | 39.9 kg |
| Poids brut: | 47.5 kg |
| Volume d'expédition: | 0.132 m3 |

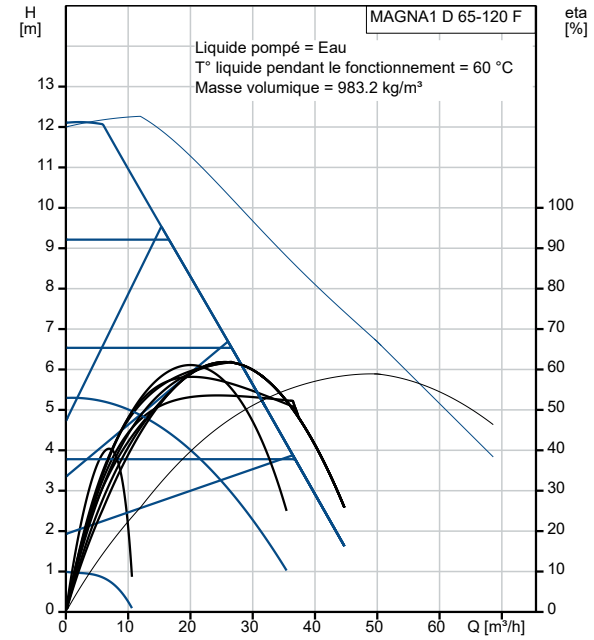


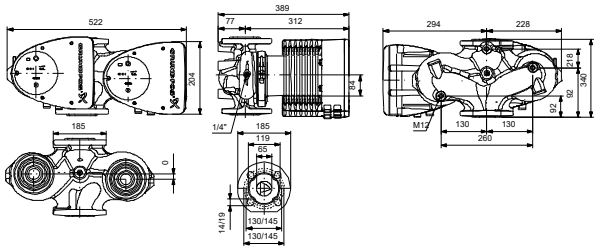
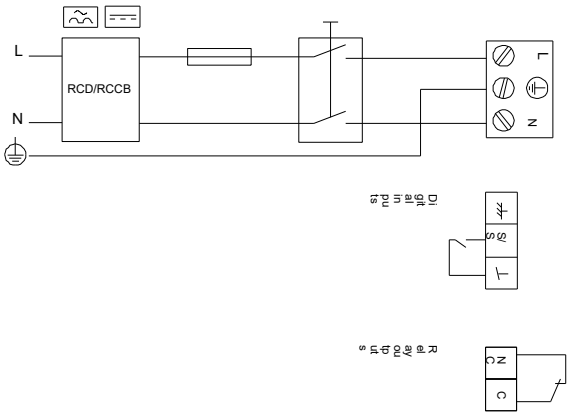
Example of mains-connected motor
with mains switch, backup fuse and additional protection