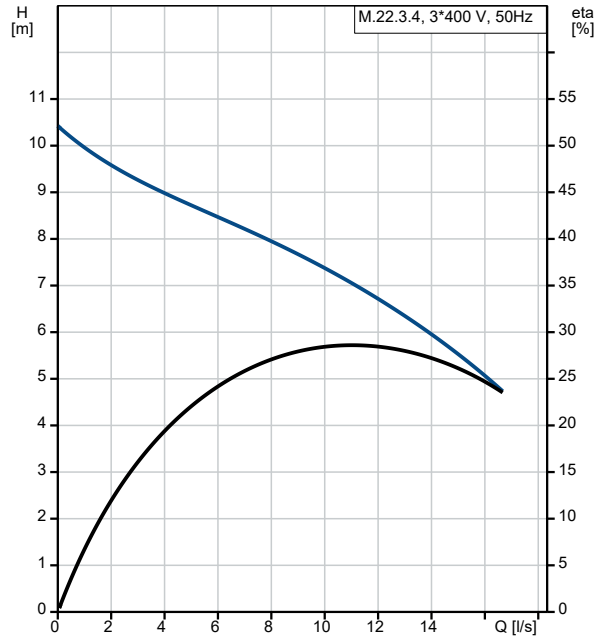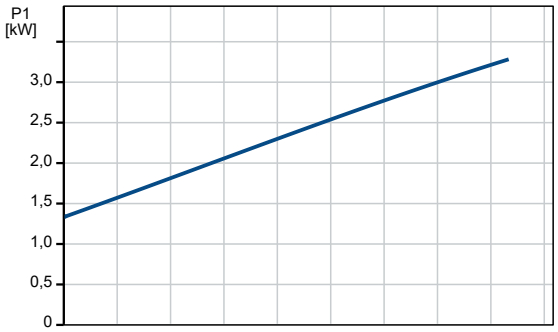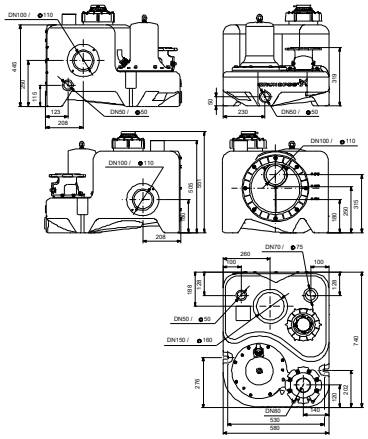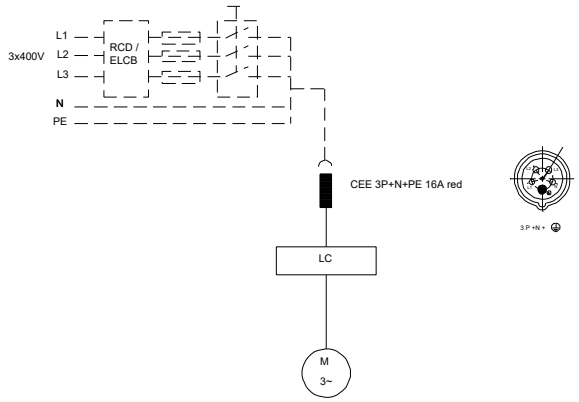Description	Valeur
Information générale:	
Nom produit:	M.22.3.4
Code article:	97901080
Numéro EAN::	5710626080809
Prix:	
Technique:	
Maximum flow:	16.7 l/s
Débit maxi.:	16.7 l/s
Pression maxi:	10.4 m
Type de roue mobile:	VORTEX
Taille maximum des impuretés:	50 mm
Certifications sur la plaque signalétique:	EN 12050-1
Type de clapet:	CLAPET A BATTANT
Matériaux:	
Corps de pompe:	Composite
Roue mobile:	LURANYL
Réservoir:	LDPE
Joint:	NBR
Installation:	
Refoulement pompe:	80
Liquide:	
Plage température liquide:	0 °C .. 40 °C
Densité:	998.2 kg/m³
Donnée électrique:	
Puissance absorbée - P1:	3 kW
Puissance nominale - P2:	2.5 kW
Fréquence d'alimentation:	50 Hz
Tension nominale:	3 x 400 V
Tolérance tension:	+10/-14 %
Nbre max. de démarrages par heure:	60
Courant nominal:	2 X 6,1 A
Cos phi - Facteur de puissance:	0.78
Vitesse nominale:	1430 mn-1
Rendement moteur à pleine charge:	80.8 %
Nombre de pôles:	4
Méthode de démarrage:	direct
Indice de protection (IEC 34-5):	IP68
Classe d'isolement (IEC 85):	F
Protection moteur:	Ipsotherme
Câble du moteur:	10 m
Type câble:	H07 RN-F
Type de fiche câble:	CEE 3P+N+E
Câble principal:	1.5 m
taille câble:	4X1,5+2X1
Câble principal:	H05 VV-F
Commandes:	
Type de coffret:	LC221.1
Mode de fonctionnement:	S3-50%,1MIN
Réservoir:	
Volume total du (des) réservoir(s):	92 l
Volume effectif total du réservoir avec entrée 180mm:	34 l
Volume effectif total du réservoir avec entrée 250mm:	49 l
Volume effectif total du réservoir de collecte à l'entrée de 315 mm:	62 l
Autres:	
Poids net:	70.5 kg