Fosnova
GRUPPO
Via Como,9 - 20089 - Rozzano - MI
www.fosnova.it
email: info@fosnova.it
Fax. +39 02 8252355

- Seguire attentamente le istruzioni per garantire un funzionamento corretto e sicuro.
- Conservare questo foglio per future necessità. Per eventuali problemi contattare il fornitore.
- Conservare l'etichetta dell'imballo per consentire la rintracciabilità del lotto di produzione, in caso di reclamo.
- Il prodotto non deve essere modificato. Qualsiasi modifica annulla la garanzia e può rendere pericoloso il prodotto.
- La FOSNOVA s.r.l. declina ogni responsabilità per danni causati da un proprio prodotto montato in modo non conforme alle istruzioni.
- L'installazione dei prodotti deve essere eseguita a regola d'arte.
- Per l'anno e mese di produzione, caratteristiche e parametri, vedere l'etichetta di marcatura.
- Please follow the instructions supplied with the product to ensure proper and safe operation.
- Keep this sheet for future reference. Please contact the supplier in case of doubt.
- Keep the packaging label to allow easy tracking of the product in case of complaints.
- The product cannot be modified. Any modification will void the warranty and may make the product unsafe.
- FOSNOVA s.r.l. cannot be held responsible for damages caused by installation performed other than in strict accordance with the instructions described in this section. Products must be installed according to the state ot the art.
- The year and month of construction, characteristics and parameters are indicated on the marking label."
- Suivre attentivement les indications données, pour garantir un fonctionnement correct et sans risque.
- Conserver la présente notice pour toute nécessité future. En cas de problème, contacter le fournisseur.
- Pour toute réclamation éventuelle, conserver l'étiquette de l'emballage afin de permettre la traçabilité du lot de production.
- Le produit ne doit pas être modifié. Toute modification qui serait apportée annule la garantie et peut rendre l'appareil dangereux.
- FOSNOVA s.r.l. décline toute responsabilité pour les dommages provoqués par suite d'une installation non conforme aux indications données.
- L'installation des appareils doit s'effectuer selon les règles de l'art.
- Pour connaître l'année et le mois de fabrication, les caractéristiques techniques et les paramètres, consulter l'étiquette de marquage.

- Die Anleitungen müssen strengstens befolgt werden, damit ein korrekter und sicherer Betrieb gewährleistet werden kann. Dieses Merkblatt für zukünftige Einsatznotwendigkeiten aufbewahren. Falls Probleme irgendwelcher Art auftreten sollten, bitte den Lieferanten informieren.
- Das Etikett, welches sich auf der Verpackung befindet, muss gut aufbewahrt werden, da es auf diese Art und Weise im Falle von Reklamationen möglich ist, den Warenposten der jeweiligen Produktion ausfindig zu machen.
- Am Produkt dürfen keinesfalls Änderungen vorgenommen werden. Jede einzelne Änderung lässt die Garantie definitiv erlischen und kann dazu führen, dass das Produkt eine Gefahr darstellt.
- Das Unternehmen FOSNOVA s.r.l. übernimmt keinerlei Haftung für Schäden, die durch ein Produkt verursacht werden, das nicht gemäß den Anleitungen montiert worden ist.
- Die Installation der Produkte muss fachgerecht durchgeführt werden.
- In Bezug auf das Produktionsjahr, Eigenschaften und Parameter siehe Kennzeichnungen auf der Etikette.
- Siga atentamente las instruccionnes a fin de garantizar um funcionamiento correcto y seguro.
- Conserve esta hoja para necesidades futuras. En caso de problemas, póngase en contacto con el proveedor.
- Conserve la etiqueta de embalaje para permitir localizar el lote de producción en caso de reclamación.
- El producto no ha de modificarse. Cualquier cambio anula la garantía y puede hacer peligroso el producto.
- FOSNOVA s.r.l. declina toda responsabilidad por daños provocados por un producto de su marca si no se ha montado con arreglo a las instrucciones.
- La instalación de los productos tiene que realizarse cumpliendo con todos los requisitos.
- Para el año y el mes de producción, características y parámetros, véase la etiqueta de marcado.
- Seguir as instruções com a máxima atenção para garantir um funcionamento correcto e seguro.
- Guardar este folheto de instruções para futuras consultas. Face a qualquer problema, contactar o seu fornecedor.
- Conservar a etiqueta da embalagem a fim de permitir, em caso de reclamação, a identificação do lote de produção.
- O produto não deve ser modificado. Qualquer modificação efectuada anula a garantia e pode tornar o produto perigoso.
- A FOSNOVA s.r.l. não assume nenhuma responsabilidade devida a danos causados pela montagem não correspondente às instruções de um seu produto.
- A montagem dos produtos deve ser feita de acordo com as normas em vigor.
- Para o ano e o mês de fabrico, para as características e os parâmetros, favor consultar a etiqueta de marcação.
- Чтобы гарантировать правильную и безопасную работу изделий, строго придерживайтесь инструкции .
- Сохраняйте этот листок для последующего использования .
- При возникновении каких-либо проблем обращайтесь к поставщику .
- Сохраняйте упаковочный ярлык для отслеживания партии изделий в случае возникновения претензий .
- Запрещается вносить изменения в изделия . Любое изменение делает гарантию недействительной и может сделать изделие опасным.
- FOSNOVA s.r.l. снимает с себя ответственность за любой ущерб, причиненный вследствие нарушения инструкции по монтажу своей продукции .
- Установка изделий должна быть выполнена безукоризненно .
- Год и месяц выпуска, характеристики и параметры указаны на маркировочной этикет ке.
- Замена питающего кабеля осуществляется только квалифицированным персоналом .
- Aby zagwarantować prawidłowe i bezpieczne funkcjonowanie urządzenia należy dokładnie przestrzegać zaleceń.
- Przechowywać instrukcję w celu wykorzystania jej w przyszłości. W przypadku wystąpienia ewentualnych problemów należy skontaktować się z dostawcą urządzenia.
- Przechowywać etykietkę opakowania, aby umożliwić odszukanie partii produkcji w przypadku składania reklamacji.
- Nie modyfikować produktu. Wszelkie modyfikacje powodują unieważnienie gwarancji i mogą sprawić, że jego używanie będzie niebezpiecz ne.
- Firma FOSNOVA s.r.l. zrzeka się wszelkiej odpowiedzialności za szkody spowodowane przez własne produkty, zainstalowane w sposób niezgodny z zaleceniami.
- Instalację produktów należy przeprowadzić zgodnie z zasadami sztuki.
- Aby sprawdzić rok i miesiąc produkcji, właściwości i parametry należy przeczytać etykietę z oznakowaniem.

12/18 EAC Emergency 3 CE

82771062 rev.2

Emergency 3

EMERGENCY 3 (DSR LED) CL II IP20 = Risk Group0

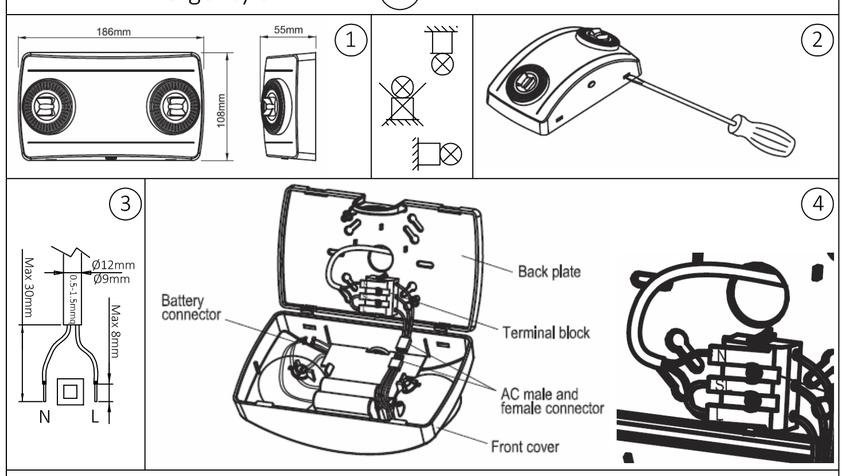

Maintained or Non-Maintained wiring

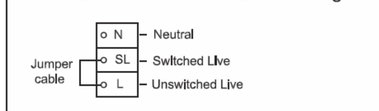

Maintained (default operation):
Connect L,N and leave jumper cable connected.

Non-maintained:
Connect L,N and remove jumper cable.

ACEM wiring (switchable maintained)

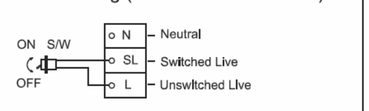

Connect L,N and remove jumper cable and connect switched line between SL and L terminal.

0.500 Kg

Peso max. - Max weight
Poids max -
Hochstgewicht - Peso máx -
Peso máx - Макс. вес
Waga max

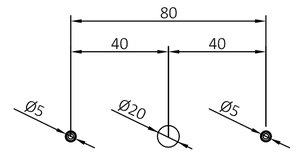

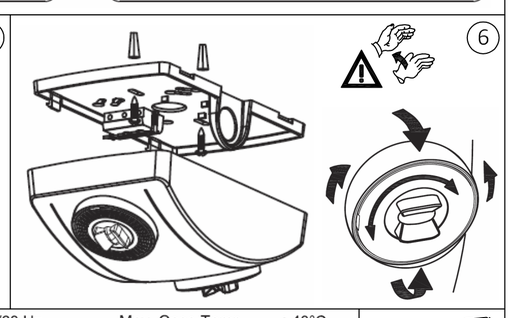

Power Supply	: 220-240VAC, 50/60 Hz	Max. Case Temp.	: 40°C
Power Consumption	: Max. 6.5W	Emergency Duration	: 3 Hours
Ambient Operating Temp	: 0°C-40°C	Protection Class	: II
Charge Time	: 24 Hours	IP Rating	: IP20

OK NO

		CL	Acc.(*)	Modul Power Led	Voltage Vac	Frequency Hz	Total input Power	Power factor		EEI	Efficency Luminaire	Tp °C (Tq 30°C)
EMERGENCY 3	200lm		Included		220-240	50/60	6.5W			A		60

INSTRUCTIONS FOR AUTOMATIC TEST OPTIONS (EN)

(EXIT LIGHT SELF DIAGNOSTICS/SELF TEST FUNCTION)

1. Install LED exit sign according to installation instruction sheet

2. Once the unit powered up it will automatically initiate a self-test and diagnostics as follows:
- Every 4 seconds: Checks for battery disconnection, charger board fault, lamp failure and transformer failure
- Every month: Performs a 3 minute duration test
- Every year: Performs a 1 hour or 3 hour duration test
All test functions are factory preset and do not need field adjustment

3. Dual color indicator LED status meanings
- Green solid on ready/normal operation
flashing testing
- Red requires service

one flash, 4 second pause battery not connected
two flashes, 4 second pause battery short or low battery voltage
three flashes, 4 second pause charger board fault
four flashes, 4 second pause transformer fault
five flashes, 4 second pause LED lamp fault

NOTE:
After repairing a service fault, press and hold the test button for 2 seconds to reset the flashing light to green.

4. Manual testing:
- press test button once, 30 second duration test
- press test button twice within 2 seconds, 3 minute duration test
- press test button 3 times within 2 seconds, 30 minute duration test
- press test button 4 times within 2 seconds, 1 or 3 hours duration test

ISTRUZIONI PER LE OPZIONI DI PROVA AUTOMATICHE (I)

(FUNZIONE DI SELEZIONE DIAGNOSTICA / SELF-TEST AUTO)

1. Installare il segnale di uscita a LED in base al foglio delle istruzioni di installazione

2. Una volta che l'unità è stata accesa, avvierà automaticamente un auto-test e una diagnostica come segue:
- Ogni 4 secondi: verifica scollegamento della batteria, guasto della scheda carica batterie, guasto della lampada e guasto del trasformatore
- Ogni mese: esegue un test di durata di 3 minuti
- Ogni anno: esegue un test di durata di 1 ora o 3 ore
Tutte le funzioni di test sono pre-impostate in fabbrica e non necessitano di regolazioni sul campo

3. Significato dello stato del LED indicatore a doppio colore
- Verde fisso pronto/funzionamento normale
lampeggiante test
- Rosso richiede assistenza

un lampeggio, 4 secondi di pausa batteria non collegata
due lampeggi, 4 secondi di pausa batteria in esaurimento o bassa tensione della batteria
tre lampeggi, 4 secondi di pausa guasto della scheda caricatore
quattro lampeggi, 4 secondi pausa guasto del trasformatore
cinque lampeggi, 4 secondi di pausa guasto lampada a LED

NOTA:
Dopo aver riparato un guasto di servizio, premere e tenere premuto il pulsante di prova per 2 secondi per ripristinare il verde lampeggiante.

4. Test manuale:
- premere una volta il pulsante di prova, test della durata di 30 secondi
- premere il pulsante test due volte entro 2 secondi, test della durata di 3 minuti
- premere il pulsante test 3 volte entro 2 secondi, test della durata di 30 minuti
- premere il pulsante test 4 volte entro 2 secondi, test della durata di 1 o 3 ore

Fosnova | CE | X | 1 | **** | 180 (a b c d)

Art. EMERGENCY 3

(a) Tipo/Type/Type/Тур/Tipo/Tipo/ Тип /Тур

X)Autonomo	Z) Ad alimentazione centralizzata
X)Stand-alone luminaire	Z) Ad alimentazione centralizzata
X)Autonome	Z) Alimentation centralisée
X)Autonom / Unabhängig	Z) Mit zentraler Speisung
X) Autónomo	Z) De alimentación centralizada
X) Autónomo	Z) Com alimentação centralizada
X) Автономный светильник	Z) С централизованным питанием
X) Autonomiczny	Z) Ze scentralizowanym zasilaniem

(b) Modo di funzionamento/Operating mode/Mode de fonctionnement / Funktionsprinzip / Modo de funcionamiento/Modo de funcionamento/ Режим работы / Tryb funkcjonowania

0) Non permanente	1) Permanente	2) Combinato non permanente
0) Non-permanent	1) Permanent	2) Combined non-maintained
0) Non permanent	1) Permanent	2) Combiné non permanent
0) Nicht permanent(nicht andauernd)	1) Permanent(andauernd)	2) Kombiniert, nicht permanent(nicht andauernd)
0) No permanente	1) Permanente	2) Combinado no permanente
0) Não permanente.	1) Постоянный	2) Combinado não permanente
0) Непостоянный	1) Trwały	2) Комбинированный непостоянный
0) Nietrwały		2) Połączony, nietrwały

3) Combinato permanente	4) Composto non permanente
3) Combined maintained	4) Non-permanent compound
3) Combiné permanent	4) Composé non permanent
3) Kombiniert, permanent (andauernd)	4) Zusammengesetzt, nicht permanent(nicht andauernd)
3) Combinado permanente	4) Compuesto no permanente
3) Combinado permanente	4) Conjunto não permanente
3) Комбинированный постоянный	4) Составной непостоянный
3) Połączony, trwały	4) Złożony, nietrwały

5) Composto permanente/Permanent compound	6) Satellite/Satellite
5) Composé permanent/Zusammengesetzt, permanent (andauernd)	6) Satellite/Satellit
5) Compuesto permanente/ Conjunto permanente	6) Satélite/Satélite
5) Составной постоянный / 5) Złożony, trwały	6) Вспомогательный / Satelita

(c) Dispositivi/Devices/Dispositifs/Vorrichtungen/Dispositivos/Dispositivos/Оборудование/Urządzenia

A) Comprende un dispositivo di prova/With a test device
A) Un dispositif de test est inclus/Beinhaltet eine Einrichtung zur Durchführung von Tests
A) Comprende un dispositivo de prueba/ Inclui um dispositivo de prova
A) С испытательным устройством /Zawiera urządzenie testowe

B) Con dispositivo per il modo di riposo a distanza
B) With a device for remote controlled standby mode
B) Un dispositif pour le mode repos à distance est inclus
B) Beinhaltet eine Einrichtung für den Pause - Modus auf Entfernung
B) Comprende un dispositivo para el modo de reposo a distancia
B) Inclui um dispositivo para a modalidade remota de descanso
B) С устройством для перехода в режим ожидания с дистанционным управлением
B)Zawiera urządzenie przeznaczone dla trybu spoczynkowego zdalnego

C) Comprende un dispositivo per il modo di inibizione
C) With a device for the inhibition mode
C) Un dispositif pour le mode de blocage est inclus
C) Beinhaltet eine Einrichtung für den Hemmungs - Modus
C) Comprende un dispositivo para el modo de inhibición
C) Inclui um dispositivo para a modalidade de inibição
C) С устройством для запрета на переход в аварийный режим
C) Zawiera urządzenie przeznaczone dla trybu blokowania

D) Apparecchi di illuminazione per aree ad alto rischio
D) Lighting fixtures for high risk areas
D) Luminaires pour zones à haut risque
D) Beleuchtungsgeräteeinrichtungen für Bereiche, welche hohen Risiken ausgesetzt sind
D) Luminarias para zonas de alto riesgo
D) Luminárias para áreas de alto risco
D) Приборы освещения для зон повышенного риска
D) Oprawy oświetleniowe przeznaczone dla obszarów o dużym zagrożeniu

E) Con una lampada(e) e/o batteria non sostituibile(i)
E) With lamp(s) and/or irreplaceable battery/ies
E) Avec lampe(s) et/ou batterie non remplaçable(s)
E) Mit Lampe (n) und / oder nicht austauschbarer / austauschenbaren Batterie (n)
E) Con lámpara(s) y/o batería no sustituible(s)
E) Com lâmpada(as) e/ou bateria não substituível(eis)
E) С лампой(ами) и/или незаменяемой(ыми) батареей(ами)
E) Ze źródłem(mi) światła i/lub akumulatorem nie nadającym(i) się do wymiany

(d) Durata/Duration/Autonomie/Autonomie/Autonomia/Autonomia/автономия/Autonomia
*10: 10min *60: 1h 90: 1,5h 120: 2h 180: 3h

Acc. FOSNOVA INCLUDED

- La conformita alla norma CEI EN 60598-2-22 e determinata esclusivamente dall'uso degli accessori FOSNOVA.
- Compliance with CEI EN 60598-2-22 is ensured only with the use of "FOSNOVA" accessories.
- La conformité à la norme CEI EN 60598-2-22 est effective uniquement par l'utilisation des accessoires « FOSNOVA ».
- Die Konformität der europäischen Richtlinie CEI EN 60598-2-22 wird ausschließlich durch den Einsatz von "FOSNOVA" - Zubehörteilen bestimmt.
- La conformidad a la norma CEI EN 60598-2-22 queda determinada exclusivamente por el uso de los accesorios "FOSNOVA".
- A conformidade com a norma CEI EN 60598-2-22 é estabelecida exclusivamente pelo uso dos acessórios da "FOSNOVA".
- Соблюдение нормы CEI EN 60598-2-22 обеспечивается только использованием акцессуаров "FOSNOVA".
- Zgodność z normą CEI EN 60598-2-22 jest wyznaczana wyłącznie przez zastosowanie akcesoriów "FOSNOVA".

Fosnova
GRUPPO
Via Como,9 - 20089 - Rozzano - MI
www.fosnova.it
email: info@fosnova.it
Fax. +39 02 8252355

(I)

Fosnova non si assume nessuna responsabilità per eventuali deterioramenti degli oggetti esposti. gli oggetti fotosensibili se esposti all'azione dei raggi solari o di sorgenti di luce artificiale possono scolorire. L'efficacia del filtro anti-UV è subordinataal livello di illuminamento (LUX), alla distanza della sorgente luminosa,alla durata dell'esposizione ed allafotosensibilità dei singoli oggetti.

La sorgente di illuminazione a LED contenuta in questo apparecchio di illuminazione deve essere sostituita solo dal costruttore.

- Idoneo per essere installato su superfici normalmente infiammabili .

(EN)

- FOSNOVA shall not be liable for any deterioration of the objects on display. Light sensitive objects may fade if exposed to sunlight or artificial light sources.
The effectiveness of UV filters is subject to level of illuminance (LUX), distance of the light source, lenght of exposition and individual objects'light sensitivity.

- The LED bulb in this luminaire can be replaced exclusively by the Manufacturer.

- This luminaire is suitable for direct mounting on normally flammable surfaces.

(F)

- FOSNOVA n'assume aucune responsabilite pour toute éventuelle deté des objets soumis a l'exposition. Les objets photosensibles peuvent se decolorer lorsqùils sont exposés a l'action des rayons solaires ou de lumierè artificelle.L'efficacité du filtre anti-UVest subordoneé au niveau d'eclairement (LUX), ét a la photosensibilité des objets en question.

- La LED de ce luminaire doit être remplacée uniquement par le fabricant.

- Installation possible sur des surfaces normalement inflammables.

(DE)

- FOSNOVA übernimmt keinerlei haftung f ür die eventuellen verschlechterungen der ausgesetzten gegnst ände. Die lichtempfindlichen gegenstände Konnen, wenn sie der wirkung von sonnenstrahlen oder Künstlichen lichtquellen ausgesetzt sind, verblassen. die wirkung des UV-schutzfilters hänght von der beleuchtungsstärke (LUX), der entfernung der lichtquelle, der dauer der aussetzung und von der lichtempfindlichkeit der einzelnen gegnst änd e ab.

- Die in diesem Gerät vorhandene LED - Beleuchtungsquelle darf ausschließlich vom Hersteller ersetzt und somit ausgetauscht werden.

- Zur Installation auf normal brennbaren Oberflächen geeignet.

(ES)

- FOSNOVA no se asume ninguna responsabilidad por posibles deterioros de los objetos expuestos. Los objetos fotosensibles, de ser expuestos a la acción de los rayos solares o fuentes de luz artificial pueden descolorar. La eficacia del filtro contra los rayosultravioletas está subordinada al nivel de illuminaciçn (LUX), a la distancia de la fuente luminosa, a la duración de la exposiciòn y fotosensibilidad de los objets en cuestión.
- La fuente de luz de LED que contiene esta luminaria ha de ser sustituida solo y exclusivamente por el fabricante.
- Apropiada para instalarse en superficies normalmente inflamables.

(PT)

- FOSNOVA não assume qualquer responsabilidade face a eventuais deterioraç ões dos objectos expostos. Os objectos fotossensíveis, se forem expostos à acç ão dos raios solares ou de fontes de luz artificial, podem desbotar. A eficacia do filtroanti-UV è subordinada ao nivel de iluminamento (LUX) à distância da fonte luminosa, à dúração da exposição e à fotossensibilidade individual das objectos.

- A fonte de iluminação com LEDS contida neste aparelho de iluminação pode ser substituída apenas pelo construtor.

- Adequado para ser montado em superfcies normalmente inflamáveis.

(RU)

- Fosnova не несет ответственности в случае износа элементов, подверженных внешнему воздействию. Фоточувствительные элементы под воздействием солнечного или искусственного света могут поблекнуть. Эффективность УФ-фильтра зависит от уровня освещенности (Лк), расстояния от источника света, продолжительности воздействия и от фоточувствительности отдельных элементов.

- Замена светодиодного источника света, установленного в этот светильник, может быть выполнена только производителем.

- Пригоден для установки на поверхности из нормально воспламеняемого материала

(PL)

- Fosnova n ie ponosi jakiejkolwiek odpowiedzialności za ewentualne uszkodzenia przedmiotów znajdujących się w pobliżu urządzenia. Przedmioty światłoczule, wystawione na działanie promieni słonecznych lub innych źródeł światła, mogą ulec odbarwieniu. Skuteczność filtra UV uzależniona jest od poziomu oświetlenia (LUX), odległości od źródła światła, czasu ekspozycji i światłoczułości poszczególnych przedmiotów.
- Źródło światła LED umieszczone w tej oprawie oświetleniowej musi być wymieniane wyłącznie przez producenta,
- Przeznaczony do instalacji na powierzchniach zwykle łatwopalnych.

(I)

La Direttiva Europea 2012/19/UE sul trattamento dei rifiuti di apparecchi elettrici ed elettronici (RAEE) dispone quanto segue:
1. Gli apparecchi di illuminazione non debbono essere trattati come normali rifiuti urbani.
2. Gli apparecchi illuminanti dismessi debbono essere consegnati alle discariche espressamente autorizzate o riconsegnate al distributore all'atto dell'acquisto di un nuovo apparecchio.
3. Le lampade, se smaltite con l'apparecchio, non devono essere frantumate in quanto contenenti sostanze altamente inquinanti per l'ambiente.
4. Il simbolo del bidone barrato è riportato sui prodotti per ricordare gli obblighi di raccolta separata.
5. Lo smaltimento abusivo di detti rifiuti è punito dalla legge.

(EN)

Pursuant to the EU Directive 2012/19/UE on waste electrical and electronic equipment (WEEE)the following shall apply :
1. Lighting fittings are not to be treated as urban waste.
2. Discarded lighting fittings are to be delivered to authorised waste disposal facilities or returned to the distributor when a new equipment of the same time is purchased.
3. Fixtures that are disposed of must not be disassembled or crushed as they contain highly polluting substances.
4. The crossed-out bin mark is applied to remind users that the product must be disposed of according to applicable legislation.
5. Unauthorised disposal of waste is an offence and will result in the penalties prescribed by the law.

(F)

La Directive Européenne 2012/19/UE sur le traitement des déchets des équipements électriques et électroniques (RAEE) stipule ce qui suit:
1. Les luminaires ne doivent pas être traités comme des déchets urbains classiques.
2. Les appareils d'éclairage qui ne sont plus utilisés doivent être soit mis dans les décharges expressément autorisées soit rendus au distributeur lors de l'achat d'un appareil neuf.
3. Les ampoules électriques, si éliminées avec le luminaire, ne doivent pas être brisées, étant donné qu'elles contiennent des substances fortement polluantes pour l'environnement.
4. Le symbole de la poubelle barrée est afficié sur les produits, pour rappeler l'obligation de collecte séparée.
5. Toute élimination abusive des déchets visés plus haut est punie par la loi.

(DE)

Die Europäische Richtlinie 2012/19/UE, welche sich auf die Entsorgung von elektrischen und elektronischen Geräten bezieht (RAEE), legt die nachstehend aufgef ührten Vorschriften fest:
1. Beleuchtungsgeräte dürfen keinesfalls wie andere normale, städtische Abfälle behandelt werden.
2. Beleuchtungsgeräte, die nicht mehr genutzt werden, müssen bei den betreffenden und ausdrücklich dafür vorgesehenen Sammelstellen abgegeben oder direkt beim Erwerb eines neuen Gerätes dem Händler übergeben werden.
3. Falls die Lampen zusammen mit dem Gerät entsorgt werden, dürfen diese keinesfalls zerbrochen sein, da sie aus umweltgefährdenden Substanzen zusammengesetzt sind.
4. Das Symbol mit der angekreuzten Mülltonne, welches auf den Produkten vorhanden ist, soll daran erinnern, dass das Produkt am Ende seiner Nutzungsdauer von anderen Abfällen getrennt werden muss.
5. Eine unerlaubte Entsorgung der genannten Abfälle wird gesetzlich bestraft.

(ES)

La Directiva Europea 2012/19/UE sobre el tratamiento, reciclado y eliminación de residuos de aparatos eléctricos y electrónicos (RAEE)establece lo siguiente:
1. Las luminarias no han de tratarse como residuos urbanos normales.
2. Las lurminarias eliminadas han de entregarse en puntos limpios autorizados especificamente o al distribuidor en el momento que se compre una luminaria nueva.
3. Las lámparas, si se eliminan con la lumjnaria, no han de triturarse ya que contienen sustancias contaminantes para el medio ambiente.
4. El símbolo del contenedor se muestra en los productos para recordar las obligaciones de recogida separada.
5. La eliminación abusiva de dichos residuos está castigada por la ley.

(PT)

A Directiva Europeia 2012/19/UE relativa ao tratamento dos res íduos de aparelhos eléctricos e electrónicos (RAEE) estabelece :
1. Os aparelhos de iluminação não devem ser tratados como res íduos urbanos normais.
2. Os resíduos de aparelhos de iluminação devem ser entregues nos centros de recolha autorizados ou devolvidos ao distribuidor no acto da compra de um novo aparelho.
3. As lâmpadas, se forem eliminadas junto com o aparelho, não devem ser trituradas, dado que cont êm substâncias altamente poluidoras.
4. O símbolo do caixote barrado é indicado nos produtos para lembrar que deve ser efectuada uma recolha selectiva.
5. A destruição abusiva destes resíduos é punida pela lei.

(RU)

Европейская директива 2012/19/UE (RAEE) по утилизации отходов производства электрического и электронного оборудованияпредписывает следующее
1. Приборы освещения должны утилизироваться отдельно от обычных бытовых отходов
2. Отработавшие свой срок приборы освещения сдаются на утилизацию в авторизованные пункты сбора или возвращаются дистрибьютеру при покупке нового светильника
3. Лампы,если они идут на утилизацию вместе со светильником не должны разбиваться, так как содержат чрезвычайно вредные для окружающей среды вещества
4. Знак перечеркнутого мусорного контейнера приведен на продукции для напоминания потребителям об обязательности дифференцированного сбора
5. Незаконная переработка отходов карается законом

(PL)

Dyrektywa Europejska 2012/19/UE dotycząca wykorzystywania odpadów sprzętu elektrycznego i elektronicznego (RAEE) rozporządza co następuje:
1. Oprawy oświetleniowe nie mogą być wyrzucane jako zwykłe odpady miejskie.
2. Zużyte oprawy należy oddać do specjalnie w tym celu autoryzowanych punktów zajmujących się selektywną zbiórką odpadów lub do sklepu przy okazji dokonywania zakupu nowej oprawy.
3. Żarówki wyrzucane razem z oprawą nie mogą być tłuczone, ponieważ zawierają substancje silnie zanieczyszczające środowisko.
4. Symbol przekreślonego kosza na śmieci zamieszczony na urządzeniach służy do przypomnienia o obowiązku stosowania zasady selektywnej zbiórki odpadów.
5. Nielegalna utylizacja wyżej wymienionych odpadów jest karalnazgodnie z prawem.

- COMPONENTI ELETTROSTATICI SENSIBILI NON ESERCITARE PRESSIONE SUI LED
- ELECTROSTATIC SENSITIVE COMPONENTS DO NOT PUT PRESSURE ON THE LED
- ELECTROSTÁTICAS COMPONENTES SENSIBLES NAO COLOQUE PRESSAO SOBRE O LED
- COMPOSANTS SENSIBLES NE PAS METTRE LA PRESSION SUR LA LED
- Elektrostatisch gefährdete Bauelemente NO PONGA PRESION SOBRE EL LED
- Eletrostática componentes sensíveis NICHT VERWENDEN DRUCK AUF LED
- С чувствительными компонентами NIE UŻYWAĆ presję na LED
- ELEMENTY wrażliwe elektrostatycznie НЕ ИСПОЛЬЗОВАТЬ ДАВЛЕНИЕ НА LED

- Idoneo per il funzionamento in interni- Suitable for indoor use.- Apte à é fonctionner en intieur.
- Für den Einsatz in Innenbereichen geeignet. - Luminaria apropriada para funcionar en interiores.
- Aparelho apto a funcionar no interior: Пригоден для работы в помещениях .
- Przeznaczony do funkcjonowania wewnątrz budynków.

- ATTENZIONE, SCOSSA ELETTRICA.
- ACHTUNG, ES BESTEHT DIE GEFAHR DES ELEKTRISCHEN SCHLAGES.
- CAUTION, ELECTRIC SHOCK. - CUIDADO: CHOQUE ELÉCTRICO.
- ATTENTION, DÉCHARGES ÉLECTRIQUES. - ОТАСНОСТЬ ПОРАЖЕНИЯ ЭЛЕКТРИЧЕСКИМ ТОКОМ.
- ADVERTENCIA, DESCARGA ELÉCTRICA. - UWAGA, PORAŻENIE PRAĎEM ELEKTRYCZNYM.

- L'INSTALLAZIONE PUO' RICHIEDERE L'INTERVENTO DI PERSONALE QUALIFICATO.
- THE AID OF QUALIFIED PERSONELL MAY BE REQUIRED FOR INSTALLATION.
- L'INSTALLATION POURRAIT EXIGER L'INTERVENTION DE PERSONNEL QUALIFE'.
- DIE INSTALLATION KANN DIE BETEILIGUNG VON FACHPERSONAL ERFORDERN.
- LA INSTALACION PUEDE NECESITAR LA INTERVENCION DE PERSONAL CALIFICADO.
- DURANTE A INSTALAÇÃO PODE SER NECESSÁRIA A INTERVENÇÃO DE PESSOAL QUALIFICADO.
- INSTALACJI POWINIEN DOKONAĆ WYKWALIFIKOWANY PERSONEL.
- ДЛЯ УСТАНОВКИ МОЖЕТ ПОТРЕБОВАТЬСЯ КВАЛИФИЦИРОВАННЫЙ ПЕРСОНАЛ

ON
OFF

- IN CASO DI MANUTENZIONE TOGLIERE TENSIONE !
- EN CAS DE D'ENTRETIEN, COUPER L'ALIMENTATION !
- BEI WARTUNGSVORG Ä NGEN, SPANNUNG AUSSCHLIESSEN !
- ПЕРЕД ОБСЛУЖИВАНИЕМ НЕОБХОДИМО ОТКЛЮЧИТЬ ПИТАНИЕ !
- W PRZYPADKU WYKONYWANIA KONSERWACJI NALEŻY NAJPIERW ODŁĄCZYĆ NAPIĘCIE !
- NO CASO DE MANUTENÇÃO, DESLIGAR A CORRENTE ELÉCTRICA !
- TURN THE POWER OFF DURING MAINTENANCE !
- EN CASO DE MANTENIMIENTO, DESCONECTE LA CORRIENTE!

- Posizione di funzionamento - Operating position - Qualsiasi - Any position
- Position de fonctionnement - Betriebsposition - Universelle - Beliebig
- Posici ón de funcionamiento - Posição de funcionamento - Universal - Qualquer
- Рабочее положение - Położenie funkcjonowania - Любое - Dowolne

- Ammesso - Allowed
- Admis - Zul ässig
- Admitido - Admitido
- Допустимое - Dozwolone

- Non ammesso - Not allowed
- Non admis - Nicht zul ässig
- No admitido - N ão admitido
- Недопустимое - Niedozwolone

ISTRUZIONI DI MONTAGGIO (I)

Seguire attentamente le indicazioni riportate nelle raffigurazioni.
I componenti che dovessero danneggiarsi devono essere sostituiti con componenti analoghi.
Posizionando il dispositivo d' alimentazione, evitare il contatto tra il cavo di rete e l' apparecchio.
N.B. : La conformità alla norma è garantita soltanto utilizzando dispositivi d' alimentazione di sicurezza (*) che rispondono alle vigenti norme EN/IEC.
Le prestazioni fotometriche dichiarate a catalogo sono garantite usando le lampade indicate (FOSNOVA).
L'apparecchio è conforme alle norme EN 60598-1, EN60598-2-22, EN 62493.

MOUNTING INSTRUCTIONS (EN)

Please follow the instructions as shown in the relative picture.
Damaged components must be replaced with new ones of the same type.
When positioning the power device, ensure that the mains cable does no touch the fixture.
N.B. : Conformace to standard is guaranteed only if safety power(*) device meeting regulations are used EN/IEC.
The photometric performance indicated in the catalogue is guaranteed when using the shown (FOSNOVA).
The spot is suitable to standards EN 60598-1, EN 60598-2-22, EN 62493.

INSTRUCTIONS DE MONTAGE (F)

Respecter scrupuleusement les indications afficheés sur les sché mas.
Les composants endommagés devront être remplacés par des composants du même type.
En installant le alimentation de l'appareil, èviter tout contact entre le cable de reseau et l'appareil
N.B. : La conformité à la norme n' est assurée que si l' on utilise des alimentation de l' appareil de sècuritè (*)qui répondent aux normes en vigueur EN/IEC.
Les performances photometriques reportees dans notre catalogue ne sont atteintes qu'en montant les lampes indiquees (FOSNOVA).
L'appareil est conforme aux normes EN 60598-1, EN 60598-2-22, EN 62493.

MONTAGEANLEITUNG (DE)

Die in den Darstellungen aufgeführten Angaben müssen strengstens befolgt werden.
Jene Bestandteile, die m öglicherweise beschädigt werden k nnten, ö müssen durch analoge Bestandteile ersetzt werden.
Der stromversorgungsgerat muß so aufgestellt werden, das primarleitungen nicht mit der leuchte in beruhrung kommen.
N.B. : die übereinstimmung mit den richtlinien wird nur dann gewahrleistet, wenn sicherheits stromversorgungsgerat (*) nach EN verwendet werden EN/IEC.
Die im katalog angegeben photometrischen leistungen werden bei einsatz der in der (FOSNOVA) lampen gewahrleistet.
Das Gerat entspricht der Norm EN 60598-1, EN 60598-2-22, EN 62493.

INSTRUCCIONES DE MONTAJE (ES)

Siga atentamente las instrucciones que se recogen en las ilustraciones.
Los componentes que sufrieran daños han de ser sustituidos con componentes análogos.
Al colocar el dispositivo de pode, evitar el contacto entre el cable de red y el aparato.
NOTA : para actuar conforme las disposiciones reglamentarias, utilizar unicamente dispositivo de poder de seguridad (*) que respondan a las normas vigentes EN/IEC.
Les prestaciones fotometricas que declara el cataloo se garantizan al utilizar las lamparas indicadas (FOSNOVA).
El aparato esta conforme con las normas EN 60598-1, EN 60598-2-22, EN 62493.

INSTRUÇÕES DE MONTAGEM (PT)

Seguir meticulosamente as instruções indicadas nas figuras.
Os componentes eventualmente danificados devem ser substituídos por outros idênticos.
Ao posicionar o dispositivo de alimentação, evite o contacto entre o cabo de alimentação e o aparelho.
Nota: A conformidade com a norma só é garantida através da utilização de dispositivos de alimentação de segurança (*) que cumpram as normas EN/IEC em vigor.
O desempenho fotométrico indicadono catálogo é garantidoutilizando as lâmpadas indicadas(FOSNOVA).
O aparelho cumpre as normas EN 60598-1, EN 60598-2-22, EN 62493.

ИНСТРУКЦИЯ ПО МОНТАЖУ (RU)

Точно следуйте указаниям , подкрепленным рисунками
Для замены неисправных компонентов используйте только аналогичные запчасти.
При установке блока питания не допускать контакта между проводом электропитания и прибором. Прим.: Соответствие стандарту гарантируется только при использовании блоков аварийного питания (*), соответствующих действующим стандартам EN/EC.
Приведенные в каталоге фотометрические характеристики гарантируются при использовании указанных ламп (FOSNOVA).
-Прибор соответствует стандартам EN 60598-1, EN 60598-2-22, EN 62493.

INSTRUKCJE MONTAŻU (PL)

Dokładnie przestrzegać zalece ń zamieszczonych na rysunkach.
Ele menty, które mogą ulec uszkodzeniu , należy zastąpić analogicznymi elementami.
Podczas instalacji zadbać o to, by kabel sieciowy nie pozostawał w kontakcie z urządzeniem.