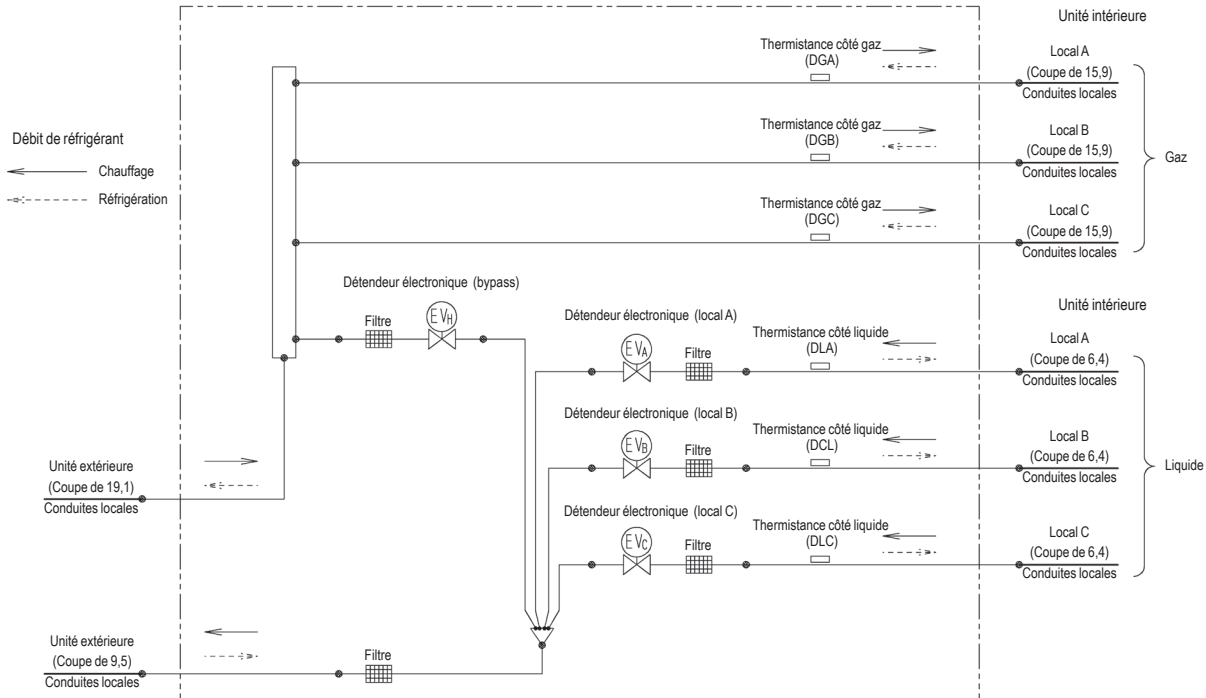
Unité intérieure
Thermistance côté gaz
(DGA)
Local A
(Coupe de 15,9)
Conduites locales
Thermistance côté gaz
(DGB)
Local B
(Coupe de 15,9)
Conduites locales
Gaz
Thermistance côté gaz
(DGC)
Local C
(Coupe de 15,9)
Conduites locales
Débit de réfrigérant
Chauffage
Réfrigération
Détendeur électronique (bypass)
Filtre
EVH
Détendeur électronique (local A)
EVA
Filtre
Thermistance côté liquide
(DLA)
Unité intérieure
Local A
(Coupe de 6,4)
Conduites locales
Détendeur électronique (local B)
EVB
Filtre
Thermistance côté liquide
(DCL)
Local B
(Coupe de 6,4)
Conduites locales
Liquide
Unité extérieure
(Coupe de 19,1)
Conduites locales
Détendeur électronique (local C)
EVC
Filtre
Thermistance côté liquide
(DLC)
Local C
(Coupe de 6,4)
Conduites locales
Unité extérieure
(Coupe de 9,5)
Conduites locales
Filtre